M442SRMSLED2865-W

سیلوکس MRT - چراغ LED توکار (IP65) با لبه با توان 43 وات و 4900 لومن ، دماي رنگ نور 6500 کلوین و شیشه

LED 6500K IP 65 LOOPING Gland ECG RAL 9003 Flicker Free

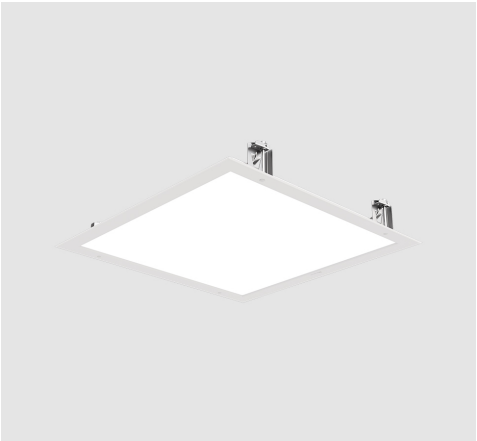

معرفی محصول

چراغ سیلوکس MRT با طراحی پیشرفته مازی‌نور مطابق با استاندارد روشنایی مترو، براي ایستگاه‌هاي قطار شهري عرضه می‌گردد. بدنه مستحکم، انعطاف پذیری در نصب، سهولت سرویس، مقاومت در برابر لرزش و ارتعاشات و درجه حفاظت (IP65) از ویژگي‌هاي این چراغ است.

جدول اطلاعات فنی

نام چراغ:	سیلوکس MRT
کد کاتالوگ/ کد محصول:	M442SRMSLED2865-W
نوع نصب:	سقفي توکار - یکپارچه
کاربرد:	صنعتي، مترو
نوع منبع نور:	LED
تعداد لامپ/ ماژول:	6
دماي رنگ نور:	6500K - DayLight
منبع نور:	LED
ثبات شار نوري:	بیش از 100.000 ساعت
رده بندي ثبات شار نوري:	L80
ضریب نمود رنگ:	بیش از 80
توان چراغ (وات):	43
شار نوري چراغ (لومن):	4900
بازدهي چراغ (لومن بر وات):	114
درجه حفاظت:	IP65
کلاس عایقی:	Class I
بالاست/درایور:	درایور الکترونیکی جریان ثابت با ضریب توان بیش از 0.9
فلیکر:	Flicker Free
ویژگي بالاست/درایور:	مقاوم در برابر اتصال کوتاه، Non-dimmable
ویژگي بالاست/درایور (کانال هاي خروجي):	تك کاناله

اطلاعات مندرج در این بروشور همواره آخرین ویرایش مشخصات محصولات مازی نور می باشد و در عین حال
برای بهبود مستمر محصولات، مازی نور حق دارد در هر لحظه بدون اطلاع قبلی تغییراتی در محصولات ایجاد نماید.

M442SRMSLED2865-W

سیلوکس MRT - چراغ LED توکار (IP65) با لبه با توان 43 وات و 4900 لومن ، دماي رنگ نور 6500 کلوین و شیشه

ولتاژ نامي تغذيه:	220~240 VAC±10%
فرکانس نامي ولتاژ تغذيه:	50/60 Hz
جنس سیم و کابل:	سیم مقاوم به شعله وحرارت (LSZH)
اندازه (سطح مقطع) سیم و کابل:	0.5
جنس ترمینال :	پرسلین
ویژگی ترمینال:	سه خانه سایز 2.5
قابلیت لوپینگ:	دارد
ویژگي گلند:	گلند برنجي
سایز گلند:	PG13.5
جنس بدنه:	ورق آهني
پوشش بدنه:	رنگ پودري الکترواستاتیك
رنگ بدنه:	سفید
RAL رنگ بدنه:	RAL9003
جنس دیفیوزر/ شیشه:	شیشه سکوریت شده
طرح دیفیوزر/ شیشه:	مات
ویژگي دیفیوزر/ شیشه:	پخش یکنواخت نور، به ضخامت 4 میلیمتر
پخش نور:	باز یکنواخت
جنس نوار آببندي:	سیلیکونی
ویژگي نوار آببندي:	حفاظت در برابر غبار و تأمین آببندي
جنس بست نصب:	ورق فولادي گالوانیزه
ویژگی بست نصب:	سیستم چرخشی برای نصب در سقف هایی با ضخامت های مختلف
نوع بسته بندي:	نایلون و کارتن
وزن (کیلوگرم):	6.5
ابعاد(میلیمتر):	622x622x110
مقاومت مکانیکي:	-

اطلاعات مندرج در این بروشور همواره آخرین ویرایش مشخصات محصولات مازی نور می باشد و در عین حال
برای بهبود مستمر محصولات، مازی نور حق دارد در هر لحظه بدون اطلاع قبلی تغییراتی در محصولات ایجاد نماید.

M442SRMSLED2865-W

سیلوکس MRT - چراغ LED توکار (IP65) با لبه با توان 43 وات و 4900 لومن ، دماي رنگ نور 6500 کلوین و شیشه

نمودار فتومتریک

Glare Evaluation According to UGR

ρ Ceiling		70	70	50	50	30	70	70	50	50	30
ρ Walls		50	30	50	30	30	50	30	50	30	30
ρ Floor		20	20	20	20	20	20	20	20	20	20
Room Size X	Y	Viewing direction at right angles to lamp axis					Viewing direction parallel to lamp axis				
2H	2H	17.5	18.9	17.8	19.1	19.3	17.5	18.8	17.8	19.1	19.3
	3H	18.9	20.1	19.2	20.4	20.6	18.9	20.1	19.2	20.3	20.6
	4H	19.4	20.6	19.8	20.8	21.1	19.4	20.5	19.8	20.8	21.1
	6H	19.9	20.9	20.2	21.2	21.5	19.8	20.8	20.2	21.1	21.5
	8H	20.0	21.0	20.3	21.3	21.6	19.9	20.9	20.3	21.2	21.6
	12H	20.0	21.0	20.4	21.3	21.7	20.0	20.9	20.4	21.3	21.6
4H	2H	18.2	19.3	18.5	19.6	19.9	18.1	19.3	18.5	19.5	19.8
	3H	19.7	20.7	20.1	21.0	21.3	19.7	20.6	20.1	21.0	21.3
	4H	20.4	21.2	20.8	21.6	21.9	20.3	21.2	20.7	21.5	21.9
	6H	20.9	21.6	21.3	22.0	22.4	20.9	21.6	21.3	22.0	22.4
	8H	21.1	21.7	21.5	22.1	22.5	21.0	21.7	21.5	22.1	22.5
	12H	21.2	21.8	21.6	22.2	22.6	21.1	21.7	21.6	22.1	22.6
8H	4H	20.6	21.3	21.1	21.7	22.1	20.6	21.3	21.0	21.7	22.1
	6H	21.3	21.8	21.7	22.3	22.7	21.2	21.8	21.7	22.2	22.7
	8H	21.5	22.0	22.0	22.4	22.9	21.5	22.0	21.9	22.4	22.9
	12H	21.7	22.1	22.2	22.6	23.1	21.6	22.0	22.1	22.5	23.0
12H	4H	20.6	21.2	21.1	21.7	22.1	20.6	21.2	21.1	21.6	22.1
	6H	21.3	21.8	21.8	22.3	22.7	21.3	21.8	21.8	22.2	22.7
	8H	21.6	22.0	22.1	22.5	23.0	21.5	22.0	22.0	22.4	22.9
Variation of the observer position for the luminaire distances S											
S = 1.0H		+0.1 / -0.1					+0.1 / -0.1				
S = 1.5H		+0.2 / -0.4					+0.2 / -0.4				
S = 2.0H		+0.5 / -0.8					+0.5 / -0.8				
Standard table		BK05					BK05				
Correction Summand		4.0					4.0				
Corrected Glare Indices referring to 4900lm Total Luminous Flux											

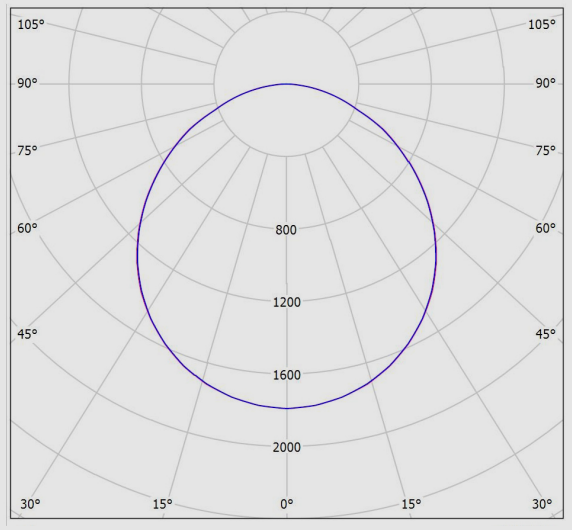

نقشه فنی

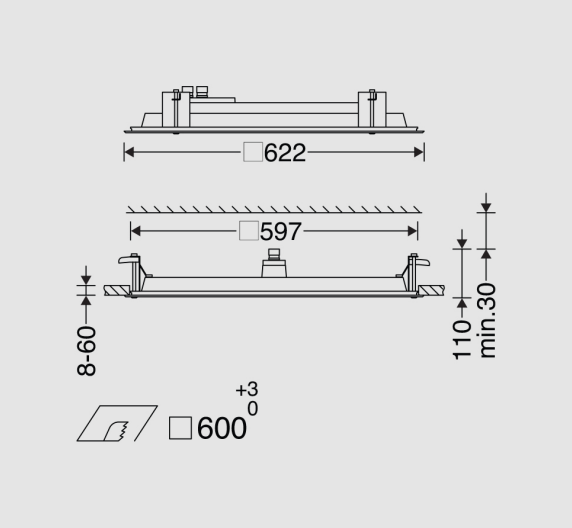

اطلاعات مندرج در این بروشور همواره آخرین ویرایش مشخصات محصولات مازی نور می باشد و در عین حال
برای بهبود مستمر محصولات، مازی نور حق دارد در هر لحظه بدون اطلاع قبلی تغییراتی در محصولات ایجاد نماید.