M441M115SLED2840-W

سيلا-MRT - چراغ LED خطي توكار (IP65) با توان 32 وات و 3500 لومن ، دماي رنگ نور 4000 كلوين به طول 115 سانتي متر

LED | 4000K | IP65 | Gland | ECG | Emg.pack | RAL 9003 | Flicker Free

معرفی محصول

چراغ سیلا MRT با طراحی پیشرفته مازی‌نور مطابق با استاندارد روشنایی مترو، براي سكوي ايستگاه‌هاي قطار شهري عرضه می‌گردد. بدنه مستحکم، انعطاف پذیری در نصب، سهولت سرویس، مقاومت در برابر لرزش و ارتعاشات و درجه حفاظت (IP65) از ویژگي‌هاي این چراغ است.

جدول اطلاعات فنی

نام چراغ:	سيلا-MRT
كد كاتالوگ/ كد محصول:	M441M115SLED2840-W
نوع نصب:	سقفي توكار - يكپارچه
كاربرد:	مترو، صنعتي
نوع منبع نور:	LED
تعداد لامپ/ ماژول:	2
دماي رنگ نور:	4000K - Neutral White
منبع نور:	LED
ثبات شار نوري:	بيش از 100.000 ساعت
رده بندي ثبات شار نوري:	L70
ضريب نمود رنگ:	بيش از 80
توان چراغ (وات):	32
شار نوري چراغ (لومن):	3500
بازدهي چراغ (لومن بر وات):	109
درجه حفاظت:	IP65
كلاس عايقي:	Class I
حداكثر دماي محيطي كاركرد:	45°C
حداقل دماي محيطي كاركرد:	-20°C
بالاست/درايور:	درایور الکترونیکی جریان ثابت با ضریب توان بیش از 0.9
فليكر:	Flicker Free

اطلاعات مندرج در این بروشور همواره آخرین ویرایش مشخصات محصولات مازی نور می باشد و در عین حال
برای بهبود مستمر محصولات، مازی نور حق دارد در هر لحظه بدون اطلاع قبلی تغییراتی در محصولات ایجاد نماید.

M441M115SLED2840-W

سيلا-MRT - چراغ LED خطي توكار (IP65) با توان 32 وات و 3500 لومن ، دماي رنگ نور 4000 كلوين به طول 115 سانتي متر

ويژگي بالاست/درايور:	مقاوم در برابر اتصال کوتاه ،Non-dimmable
ولتاژ نامي تغذيه:	220~240 VAC±10%
فركانس نامي ولتاژ تغذيه:	50/60 Hz
جنس سيم و كابل:	سیم مقاوم به شعله وحرارت (HFLS)
اندازه (سطح مقطع) سيم و كابل:	0.5
جنس ترمينال :	پرسلین
ویژگی ترمینال:	سه خانه سایز 2.5
ويژگي گلند:	گلند برنجي
سايز گلند:	PG13.5
جنس بدنه:	پروفيل آلومينيومي اكسترودی
پوشش بدنه:	رنگ پودري الكترواستاتيك
رنگ بدنه:	سفيد
RAL رنگ بدنه:	RAL9003
جنس سر و ته :	آلومینیومی دایکستی
جنس ديفيوزر/ شيشه:	شيشه سكوريت شده
طرح ديفيوزر/ شيشه:	مات یک سمت رنگ شده (طرح مشابه سندبلاست)
ويژگي ديفيوزر/ شيشه:	به ضخامت 4 میلیمتر، پخش یکنواخت نور
پخش نور:	متقارن يكنواخت
جنس بست نصب:	ورق فولادي گالوانيزه
ويژگی بست نصب:	سیستم چرخشی برای نصب در سقف هایی با ضخامت های مختلف
نوع بسته بندي:	نايلون و كارتن
وزن (كيلوگرم):	4
ابعاد(ميليمتر):	1160x145x110
مقاومت مكانيكي:	-
سفارشات خاص (روتين آپشن):	باتری اضطراری

اطلاعات مندرج در این بروشور همواره آخرین ویرایش مشخصات محصولات مازی نور می باشد و در عین حال
برای بهبود مستمر محصولات، مازی نور حق دارد در هر لحظه بدون اطلاع قبلی تغییراتی در محصولات ایجاد نماید.

M441M115SLED2840-W

سیلا-MRT - چراغ LED خطي توكار (IP65) با توان 32 وات و 3500 لومن ، دماي رنگ نور 4000 كلوين به طول 115 سانتي متر

نمودار فتومتریک

Glare Evaluation According to UGR

ρ Ceiling		70	70	50	50	30	70	70	50	50	30
ρ Walls		50	30	50	30	30	50	30	50	30	30
ρ Floor		20	20	20	20	20	20	20	20	20	20
Room Size X	Y	Viewing direction at right angles to lamp axis					Viewing direction parallel to lamp axis				
2H	2H	18.7	20.0	19.0	20.3	20.5	19.6	20.9	19.9	21.2	21.4
	3H	19.7	20.9	20.1	21.2	21.5	20.9	22.1	21.2	22.3	22.6
	4H	20.1	21.2	20.5	21.5	21.8	21.4	22.5	21.8	22.8	23.1
	6H	20.3	21.4	20.7	21.7	22.0	21.8	22.8	22.1	23.1	23.4
	8H	20.4	21.4	20.7	21.7	22.0	21.9	22.9	22.2	23.2	23.5
	12H	20.4	21.3	20.8	21.7	22.0	21.9	22.9	22.3	23.2	23.5
4H	2H	19.3	20.4	19.6	20.7	21.0	20.0	21.1	20.4	21.4	21.7
	3H	20.5	21.4	20.8	21.7	22.1	21.4	22.4	21.8	22.7	23.0
	4H	20.9	21.8	21.3	22.1	22.5	22.1	22.9	22.5	23.2	23.6
	6H	21.3	22.0	21.7	22.4	22.8	22.5	23.2	22.9	23.6	24.0
	8H	21.3	22.0	21.8	22.4	22.8	22.7	23.3	23.1	23.7	24.1
	12H	21.4	22.0	21.8	22.4	22.8	22.7	23.3	23.2	23.7	24.2
8H	4H	21.1	21.8	21.6	22.2	22.6	22.2	22.9	22.6	23.2	23.7
	6H	21.6	22.1	22.0	22.5	23.0	22.7	23.3	23.2	23.7	24.1
	8H	21.7	22.2	22.2	22.6	23.1	22.9	23.4	23.4	23.8	24.3
	12H	21.7	22.1	22.2	22.6	23.1	23.0	23.4	23.5	23.9	24.4
12H	4H	21.2	21.8	21.6	22.2	22.6	22.2	22.8	22.6	23.2	23.6
	6H	21.6	22.1	22.1	22.5	23.0	22.7	23.2	23.2	23.7	24.1
	8H	21.7	22.1	22.2	22.6	23.1	22.9	23.3	23.4	23.8	24.3

Variation of the observer position for the luminaire distances S

S = 1.0H	+0.2 / -0.2	+0.1 / -0.1
S = 1.5H	+0.4 / -0.6	+0.3 / -0.4
S = 2.0H	+0.7 / -1.2	+0.8 / -1.0
Standard table	BK04	BK05
Correction Summand	4.1	5.8

Corrected Glare Indices referring to 3500lm Total Luminous Flux

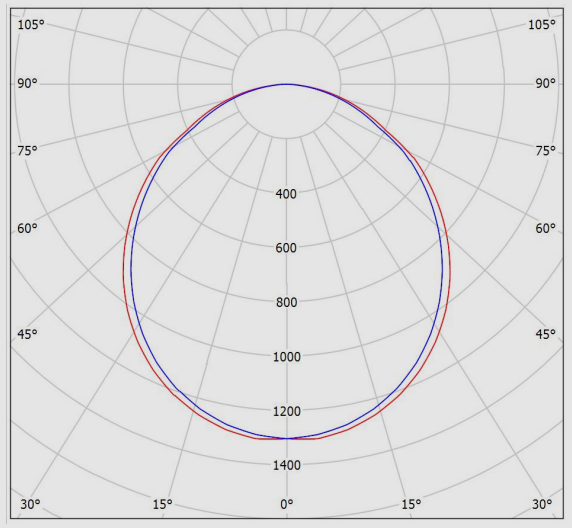

نقشه فنی

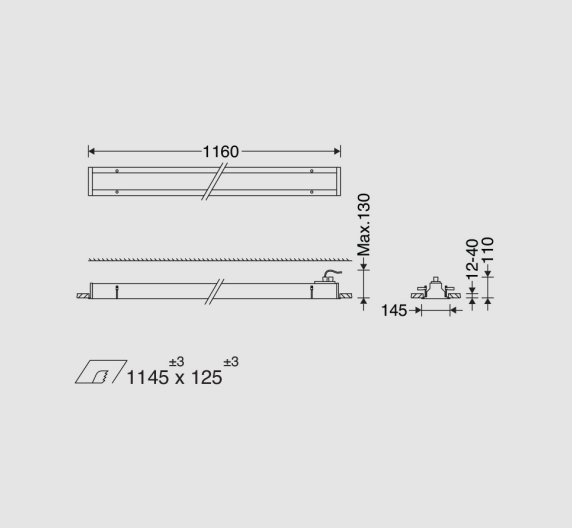

اطلاعات مندرج در این بروشور همواره آخرین ویرایش مشخصات محصولات مازی نور می باشد و در عین حال
برای بهبود مستمر محصولات، مازی نور حق دارد در هر لحظه بدون اطلاع قبلی تغییراتی در محصولات ایجاد نماید.