M370EMLED3840-BL

هاني توكار - چراغ اسپات لايت هاني توكار قطر 9 دهانه 10

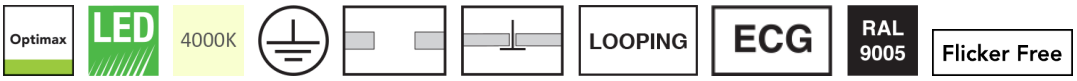



معرفی محصول

چراغ توكار هانى با طراحى مدرن و زيبا براى محيط فروشگاهى و تجارى مدرن عرضه مى‌گردد. پخش هدفمند نور، صرفه‌جويى در مصرف انرژى، فقدان زندگى نور و طراحى ساده و زيبا با هيت‌سينك مخفى از ويژگي‌هاي اين چراغ است.

جدول اطلاعات فنی

نام چراغ:	هاني توكار
كد كاتالوگ/ كد محصول:	M370EMLED3840-BL
نوع نصب:	سقفي توكار - يكپارچه، سقفي توكار - سازه نمايان
كاربرد:	ساختمان هاي اداري و آموزشي و درماني، هايپر ماركت، فروشگاه ها
نوع منبع نور:	LED
تعداد لامپ/ ماژول:	1
دماي رنگ نور:	4000K - Neutral White
منبع نور:	LED
ثبات شار نوري:	بيش از 100.000 ساعت
رده بندي ثبات شار نوري:	L70
ضريب نمود رنگ:	بيش از 80
توان چراغ (وات):	30
شار نوري چراغ (لومن):	3200
بازدهي چراغ (لومن بر وات):	107
درجه حفاظت:	-
كلاس عايقى:	Class I
بالاست/درايور:	درايور الكترونيكى جريان ثابت با ضريب توان بيش از 0.9
فليكر:	Flicker Free
ويژگي بالاست/درايور:	Non-dimmable
ويژگي بالاست/درايور (كانال هاي خروجي):	تك كاناله

اطلاعات مندرج در این بروشور همواره آخرین ویرایش مشخصات محصولات مازی نور می باشد و در عین حال
برای بهبود مستمر محصولات، مازی نور حق دارد در هر لحظه بدون اطلاع قبلی تغییراتی در محصولات ایجاد نماید.

M370EMLED3840-BL

هاني توكار - چراغ اسپات لايت هاني توكار قطر 9 دهانه 10

ولتاژ نامي تغذيه:	220~240 VAC±10%
فركانس نامي ولتاژ تغذيه:	50/60 Hz
جنس سيم و كابل:	سيم افشان PVC
اندازه (سطح مقطع) سيم و كابل:	0.34
جنس ترمينال :	پلي كربنات
ويژگی ترمينال:	اتصال سيم بدون نياز به ابزار، قابليت لوپينگ، سه خانه سايز 2.5
قابليت لوپينگ:	دارد
جنس بدنه:	پروفيل آلومينيومي اكسترودی
پوشش بدنه:	رنگ پودري الكترواستاتيك
رنگ بدنه:	مشكي
RAL رنگ بدنه:	RAL9005
ويژگي بدنه:	قابليت تنظيم در زاويه دلخواه
جنس درب:	پلي كربنات
جنس لنز:	پلي كربناتي شفاف
پخش نور:	درجه 42
جنس بست نصب:	استنلس استيل
ويژگی بست نصب:	امكان نصب چراغ در سقف هايی با ضخامت های مختلف
نوع بسته بندي:	نايلون و كارتن
وزن (كيلوگرم):	0.95
ابعاد(ميليمتر):	Ø90x160
مقاومت مكانيكي:	-

اطلاعات مندرج در این بروشور همواره آخرین ویرایش مشخصات محصولات مازی نور می باشد و در عین حال
برای بهبود مستمر محصولات، مازی نور حق دارد در هر لحظه بدون اطلاع قبلی تغییراتی در محصولات ایجاد نماید.

M370EMLED3840-BL

هاني توكار - چراغ اسپات لايت هاني توكار قطر 9 دهانه 10

نمودار فتومتریک

Glare Evaluation According to UGR

ρ Ceiling		70	70	50	50	30	70	70	50	50	30
ρ Walls		50	30	50	30	30	50	30	50	30	30
ρ Floor		20	20	20	20	20	20	20	20	20	20
Room Size X	Y	Viewing direction at right angles to lamp axis					Viewing direction parallel to lamp axis				
2H	2H	2.3	3.1	2.5	3.3	3.5	2.3	3.1	2.5	3.3	3.5
	3H	3.4	4.1	3.7	4.3	4.6	3.4	4.1	3.7	4.3	4.6
	4H	3.9	4.6	4.2	4.8	5.1	3.9	4.6	4.2	4.8	5.1
	6H	4.4	5.0	4.7	5.3	5.5	4.4	5.0	4.7	5.3	5.5
	8H	4.5	5.1	4.9	5.4	5.7	4.5	5.1	4.9	5.4	5.7
	12H	4.7	5.2	5.0	5.5	5.9	4.7	5.2	5.0	5.5	5.9
4H	2H	2.7	3.4	3.0	3.6	3.9	2.7	3.4	3.0	3.6	3.9
	3H	4.0	4.5	4.3	4.8	5.2	4.0	4.5	4.3	4.8	5.2
	4H	4.7	5.1	5.0	5.5	5.8	4.7	5.1	5.0	5.5	5.8
	6H	5.3	5.7	5.7	6.0	6.4	5.3	5.7	5.7	6.0	6.4
	8H	5.5	5.9	5.9	6.3	6.7	5.5	5.9	5.9	6.3	6.7
	12H	5.7	6.0	6.1	6.4	6.9	5.7	6.0	6.1	6.4	6.9
8H	4H	4.9	5.3	5.3	5.6	6.0	4.9	5.3	5.3	5.6	6.0
	6H	5.7	5.9	6.1	6.4	6.8	5.7	5.9	6.1	6.4	6.8
	8H	6.0	6.3	6.5	6.7	7.2	6.0	6.3	6.5	6.7	7.2
	12H	6.3	6.5	6.8	6.9	7.4	6.3	6.5	6.8	6.9	7.4
12H	4H	4.9	5.2	5.3	5.6	6.1	4.9	5.2	5.3	5.6	6.1
	6H	5.7	6.0	6.2	6.4	6.9	5.7	6.0	6.2	6.4	6.9
	8H	6.1	6.3	6.6	6.8	7.3	6.1	6.3	6.6	6.8	7.3
Variation of the observer position for the luminaire distances S											
S = 1.0H		+1.7 / -2.6					+1.7 / -2.6				
S = 1.5H		+3.6 / -3.0					+3.6 / -3.0				
S = 2.0H		+5.3 / -3.6					+5.3 / -3.6				
Standard table		BK01					BK01				
Correction Summand		-13.4					-13.4				
Corrected Glare Indices referring to 3200lm Total Luminous Flux											

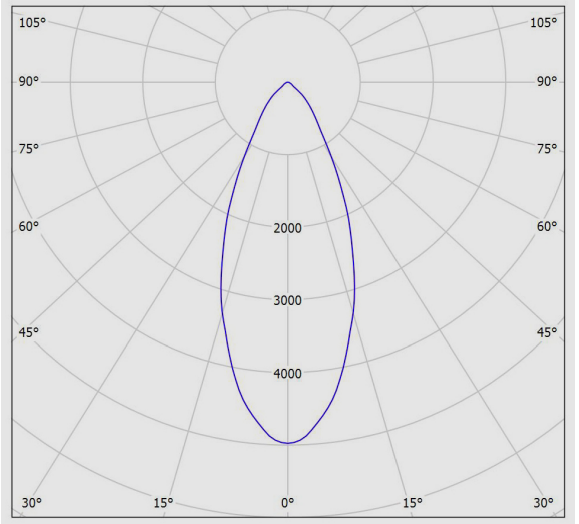

نقشه فنی

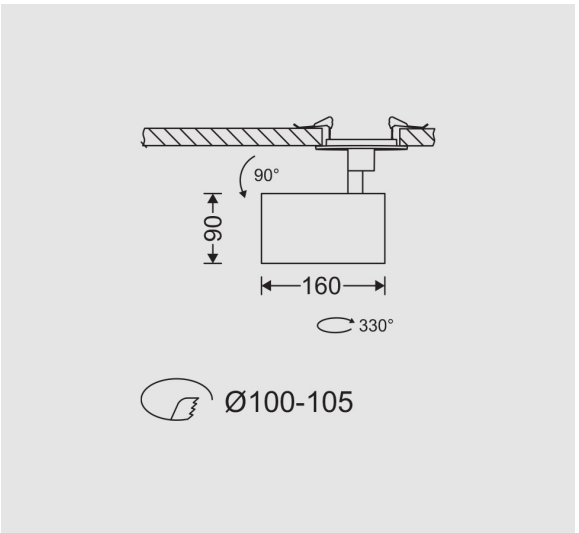

اطلاعات مندرج در این بروشور همواره آخرین ویرایش مشخصات محصولات مازی نور می باشد و در عین حال
برای بهبود مستمر محصولات، مازی نور حق دارد در هر لحظه بدون اطلاع قبلی تغییراتی در محصولات ایجاد نماید.