M321NS2BLED12850-S

گلکسي - چراغ پروژکتوري گلکسي دو سلوله

Primax | LED | 5000K | IP 66 | LOOPING | 1-10 V | ECG | RAL 7043 | Flicker Free

معرفی محصول

چراغ پروژكتوري ماژولار گلكسی با طراحی پیشرفته مازی‌نور در مدل‌هاي با دو، سه، چهار یا پنج محفظه اپتيك برای روشنايي محوطه‌هاي وسيع مانند فرودگاه‌ها، بنادر، ورزشگاه‌ها و انواع كاربري‌هاي پروژكتوري، عرضه مي‌گردد. قابليت نصب به برج‌هاي روشنايي، قابليت تنظيم جهت تابش محفظه‌هاي اپتيك و درجه حفاظت (IP66) از ويژگي‌هاي اين چراغ است.

جدول اطلاعات فنی

نام چراغ:	گلكسي
كد كاتالوگ/ كد محصول:	M321NS2BLED12850-S
نوع نصب:	سقفي روكار، ديواري روكار، نصب به كف
كاربرد:	نورپردازي فضاي آزاد، محيط هاي ورزشي
نوع منبع نور:	LED
تعداد لامپ/ ماژول:	8
دماي رنگ نور:	5000K - DayLight
منبع نور:	LED
ثبات شار نوري:	بيش از 100.000 ساعت
رده بندي ثبات شار نوري:	L80
ضريب نمود رنگ:	بيش از 80
توان چراغ (وات):	400
شار نوري چراغ (لومن):	44000
بازدهي چراغ (لومن بر وات):	110
درجه حفاظت:	IP66
كلاس عايقی:	Class I
حداكثر دماي محيطي كاركرد:	+50°C
حداقل دماي محيطي كاركرد:	-30°C
بالاست/درايور:	درايور الكترونيكی جريان ثابت با ضريب توان بيش از 0.9
تعداد درايور:	2

اطلاعات مندرج در این بروشور همواره آخرین ویرایش مشخصات محصولات مازی نور می باشد و در عین حال
برای بهبود مستمر محصولات، مازی نور حق دارد در هر لحظه بدون اطلاع قبلی تغییراتی در محصولات ایجاد نماید.

M321NS2BLED12850-S

گلكسي - چراغ پروژكتوري گلكسي دو سلوله

فليكر:	Flicker Free
ويژگي بالاست/درايور:	مقاوم در برابر اتصال كوتاه، Dimmable (1-10V)، Dimmable (0-10V)
ويژگي بالاست/درايور (كانال هاي خروجي):	تك كاناله
ولتاژ نامي تغذيه:	100~277 VAC±10%
فركانس نامي ولتاژ تغذيه:	50/60 Hz
جنس سيم و كابل:	كابل مفتولي PVC
اندازه (سطح مقطع) سيم و كابل:	1
جنس ترمينال :	پلی آمید
ويژگی ترمينال:	اتصال سیم بدون نیاز به ابزار، قابلیت لوپینگ، سه خانه سایز 2.5
قابليت لوپينگ:	دارد
ويژگي گلند:	گلند برنجي با روكش نيكل كروم
سايز گلند:	PG13.5
جنس بدنه:	آلومینیومی دایکستی
پوشش بدنه:	رنگ پودري الكترواستاتيك
رنگ بدنه:	طوسی
RAL رنگ بدنه:	RAL7043
جنس ديفيوزر/ شيشه:	شیشه سکوریت شده
طرح ديفيوزر/ شيشه:	تخت
ويژگي ديفيوزر/ شيشه:	به ضخامت 5 میلیمتر
جنس لنز:	اكريليكي شفاف
پخش نور:	درجه 10
جنس نوار آببندي:	سیلیکونی
ويژگي نوار آببندي:	حفاظت در برابر غبار و تأمین آببندي، مقاومت حرارتی بالا
جنس اتصالات داخلي:	روكش گالوانيزه
جنس اتصالات خارجي:	روكش داكرومت
نوع بسته بندي:	نايلون و كارتن
ساير مشخصات و ويژگي ها:	قابلیت تنظیم زاویه دسته تا 90- درجه و 60+ درجه با فواصل 15 درجه
وزن (كيلوگرم):	16
ابعاد(ميليمتر):	395x590x100
مقاومت مكانيكي:	IK09
سفارشات خاص (روتين آپشن):	سناريوهاي اختصاصي Timer Dimming، قابليت عرضه براي دماي محيطي تا55 درجه(هر سلول 150وات)

اطلاعات مندرج در این بروشور همواره آخرین ویرایش مشخصات محصولات مازی نور می باشد و در عین حال
برای بهبود مستمر محصولات، مازی نور حق دارد در هر لحظه بدون اطلاع قبلی تغییراتی در محصولات ایجاد نماید.

M321NS2BLED12850-S

گلکسي - چراغ پروژکتوري گلکسي دو سلوله

نمودار فتومتریک

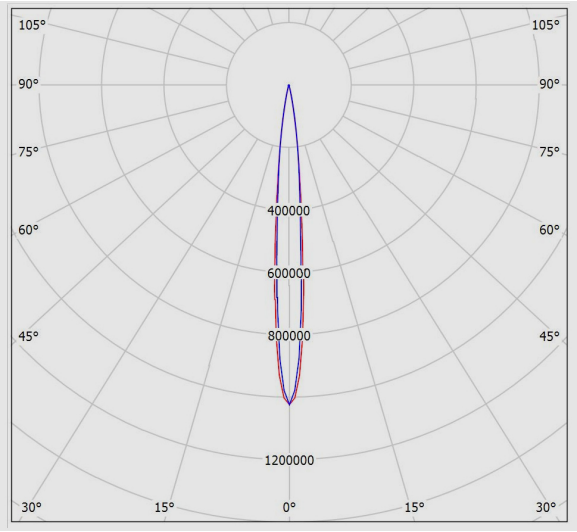

نقشه فنی

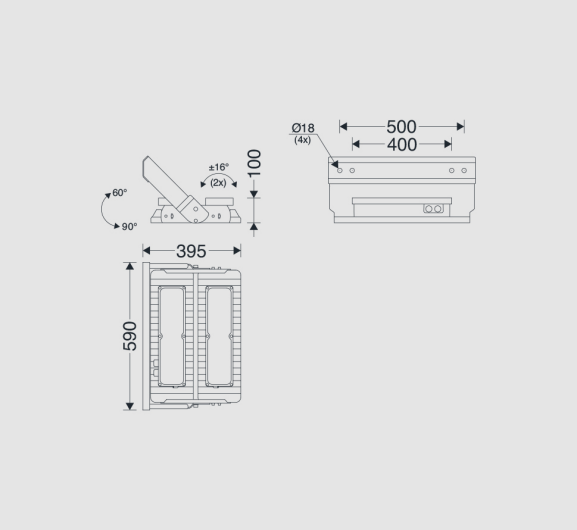

اطلاعات مندرج در این بروشور همواره آخرین ویرایش مشخصات محصولات مازی نور می باشد و در عین حال
برای بهبود مستمر محصولات، مازی نور حق دارد در هر لحظه بدون اطلاع قبلی تغییراتی در محصولات ایجاد نماید.