M321M5BLED18730-S

گلکسي - چراغ LED ضد نم و غبار پروژکتوري مدولار (IP66) با توان 1000 وات 140000 لومن، دماي رنگ نور 3000 کلوين و پخش نور متقارن Medium – طوسي

LED | 3000K | IP 66 | LOOPING | Gland | 1-10 V | ECG | RAL 7043

معرفی محصول

چراغ پروژکتوري ماژولار گلکسی با طراحی پیشرفته مازی‌نور در مدل‌هاي با دو، سه، چهار یا پنج محفظه اپتيك برای روشنايي محوطه‌هاي وسيع مانند فرودگاه‌ها، بنادر، ورزشگاه‌ها و انواع کاربري‌هاي پروژکتوري، عرضه مي‌گردد. قابليت نصب به برج‌هاي روشنايي، قابليت تنظيم جهت تابش محفظه‌هاي اپتيك و درجه حفاظت (IP66) از ويژگي‌هاي اين چراغ است.

جدول اطلاعات فنی

نام چراغ:	گلکسي
کد کاتالوگ/ کد محصول:	M321M5BLED18730-S
نوع نصب:	نصب به کف، سقفي روکار، ديواري روکار
کاربرد:	محيط هاي ورزشي، نورپردازي فضاي آزاد
نوع منبع نور:	LED
تعداد لامپ/ ماژول:	20
دماي رنگ نور:	3000K - Warm White
منبع نور:	LED
ثبات شار نوري:	بيش از 100.000 ساعت
رده بندي ثبات شار نوري:	L80
ضريب نمود رنگ:	بيش از 70
توان چراغ (وات):	1000
شار نوري چراغ (لومن):	140000
بازدهي چراغ (لومن بر وات):	140
درجه حفاظت:	IP66
کلاس عايقی:	Class I
حداکثر دماي محيطي کارکرد:	50°C
حداقل دماي محيطي کارکرد:	-30°C
بالاست/درايور:	درايور الکترونيکی جريان ثابت با ضريب توان بيش از 0.9
تعداد درايور:	5

اطلاعات مندرج در این بروشور همواره آخرین ویرایش مشخصات محصولات مازی نور می باشد و در عین حال
برای بهبود مستمر محصولات، مازی نور حق دارد در هر لحظه بدون اطلاع قبلی تغییراتی در محصولات ایجاد نماید.

M321M5BLED18730-S

گلکسي - چراغ LED ضد نم و غبار پروژکتوري مدولار (IP66) با توان 1000 وات 140000 لومن، دماي رنگ نور 3000 کلوين و پخش نور متقارن Medium – طوسي

ويژگي بالاست/درايور:	مقاوم در برابر اتصال کوتاه، Dimmable (1-10V)
ويژگي بالاست/درايور (کانال هاي خروجي):	تك كاناله
ولتاژ نامي تغذيه:	100~277 VAC±10%
فركانس نامي ولتاژ تغذيه:	50/60 Hz
جنس سيم و كابل:	كابل مفتولي PVC
اندازه (سطح مقطع) سيم و كابل:	1
جنس ترمينال :	پلی آمید
ويژگی ترمينال:	قابلیت لوپینگ، سه خانه سایز 2.5، اتصال سیم بدون نیاز به ابزار
قابليت لوپينگ:	دارد
ويژگي گلند:	گلند برنجي
سايز گلند:	PG13.5
جنس بدنه:	آلومینیومی دایکستی
پوشش بدنه:	رنگ پودري الكترواستاتيك
رنگ بدنه:	طوسی
RAL رنگ بدنه:	RAL7043
جنس ديفيوزر/ شيشه:	شیشه سکوریت شده
طرح ديفيوزر/ شيشه:	تخت
ويژگي ديفيوزر/ شيشه:	به ضخامت 5 ميليمتر
جنس لنز:	اكريليكي شفاف
پخش نور:	درجه 55
جنس نوار آببندي:	سیلیکونی
ويژگي نوار آببندي:	مقاومت حرارتی بالا، حفاظت در برابر غبار و تأمین آببندي
جنس اتصالات داخلي:	روکش گالوانیزه
جنس اتصالات خارجي:	روکش داکرومت
نوع بسته بندي:	نایلون و کارتن
ساير مشخصات و ويژگي ها:	قابلیت تنظیم زاویه دسته تا 90- درجه و 60+ درجه با فواصل 15 درجه
وزن (كيلوگرم):	35
ابعاد(ميليمتر):	990x600x100
مقاومت مكانيكي:	IK09
سفارشات خاص (روتين آپشن):	درایور کاهش توان Dimmable، قابلیت عرضه براي دماي محيطي تا55 درجه(هر سلول 150وات)

M321M5BLED18730-S

گلکسي - چراغ LED ضد نم و غبار پروژکتوري مدولار (IP66) با توان 1000 وات 140000 لومن، دماي رنگ نور 3000 کلوين و پخش نور متقارن Medium – طوسي

نمودار فتومتريک

Glare Evaluation According to UGR

ρ Ceiling		70	70	50	50	30	70	70	50	50	30
ρ Walls		50	30	50	30	30	50	30	50	30	30
ρ Floor		20	20	20	20	20	20	20	20	20	20
Room Size X	Y	Viewing direction at right angles to lamp axis					Viewing direction parallel to lamp axis				
2H	2H	24.2	25.2	24.5	25.4	25.6	23.8	24.7	24.1	24.9	25.2
	3H	24.6	25.4	24.8	25.6	25.9	24.0	24.9	24.3	25.1	25.3
	4H	24.6	25.4	24.9	25.7	25.9	24.0	24.8	24.4	25.1	25.4
	6H	24.6	25.4	25.0	25.6	25.9	24.0	24.7	24.3	25.0	25.3
	8H	24.6	25.3	25.0	25.6	25.9	24.0	24.7	24.3	25.0	25.3
	12H	24.6	25.2	24.9	25.5	25.9	23.9	24.6	24.3	24.9	25.2
4H	2H	24.4	25.1	24.7	25.4	25.7	24.0	24.8	24.3	25.0	25.3
	3H	24.8	25.4	25.1	25.7	26.1	24.3	24.9	24.6	25.2	25.6
	4H	24.9	25.5	25.3	25.8	26.2	24.3	24.9	24.7	25.2	25.6
	6H	24.9	25.4	25.3	25.8	26.2	24.3	24.8	24.7	25.2	25.6
	8H	24.9	25.4	25.3	25.8	26.2	24.3	24.7	24.7	25.1	25.5
	12H	24.9	25.3	25.3	25.7	26.1	24.3	24.7	24.7	25.1	25.5
8H	4H	24.9	25.3	25.3	25.7	26.1	24.3	24.8	24.7	25.1	25.6
	6H	24.9	25.3	25.4	25.7	26.1	24.3	24.7	24.8	25.1	25.5
	8H	24.9	25.2	25.4	25.7	26.1	24.3	24.6	24.8	25.0	25.5
	12H	24.9	25.1	25.4	25.6	26.1	24.3	24.5	24.7	25.0	25.5
12H	4H	24.8	25.2	25.3	25.6	26.0	24.3	24.7	24.7	25.1	25.5
	6H	24.9	25.2	25.4	25.6	26.1	24.3	24.6	24.8	25.0	25.5
	8H	24.9	25.1	25.4	25.6	26.1	24.3	24.5	24.8	25.0	25.5
Variation of the observer position for the luminaire distances S											
S = 1.0H		+0.7 / -1.2					+0.7 / -1.4				
S = 1.5H		+1.8 / -2.4					+1.9 / -2.9				
S = 2.0H		+3.2 / -3.5					+3.3 / -4.3				

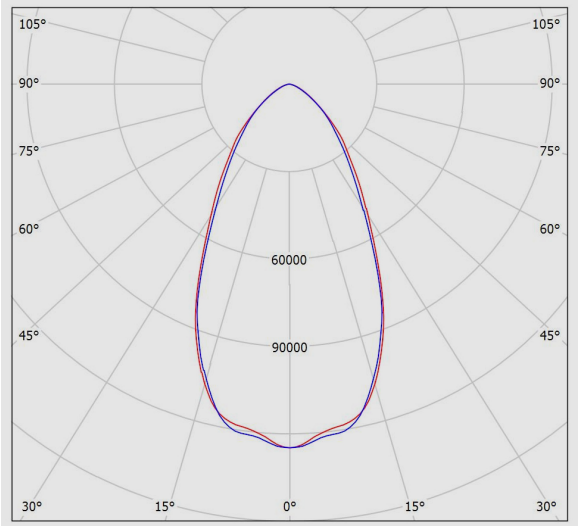

نقشه فنی

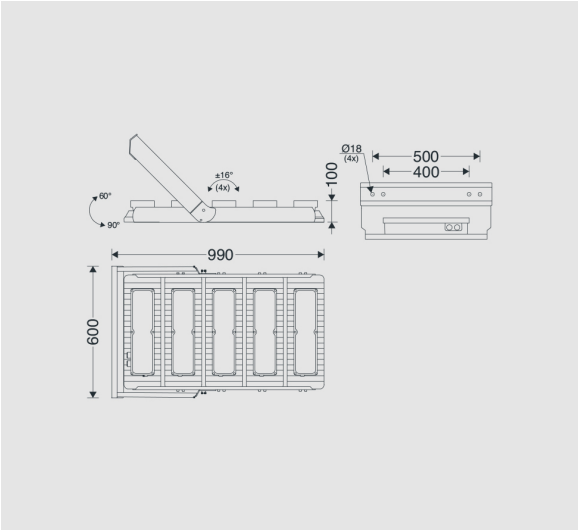

اطلاعات مندرج در این بروشور همواره آخرین ویرایش مشخصات محصولات مازی نور می باشد و در عین حال
برای بهبود مستمر محصولات، مازی نور حق دارد در هر لحظه بدون اطلاع قبلی تغییراتی در محصولات ایجاد نماید.