**M321N2BLED12740-S**

## گلكسي - چراغ پروژكتوري گلكسي دو سلوله

Primax | LED | 4000K | IP 66 | LOOPING | Gland | 1-10 V | ECG | RAL 7043

### معرفی محصول

چراغ پروژكتوري ماژولار گلكسی با طراحی پیشرفته مازی‌نور در مدل‌هاي با دو، سه، چهار یا پنج محفظه اپتيك برای روشنايي محوطه‌هاي وسيع مانند فرودگاه‌ها، بنادر، ورزشگاه‌ها و انواع كاربري‌هاي پروژكتوري، عرضه مي‌گردد. قابليت نصب به برج‌هاي روشنايي، قابليت تنظيم جهت تابش محفظه‌هاي اپتيك و درجه حفاظت (IP66) از ويژگي‌هاي اين چراغ است.

### جدول اطلاعات فنی

| | |
|---|---|
| نام چراغ: | گلكسي |
| كد كاتالوگ/ كد محصول: | M321N2BLED12740-S |
| نوع نصب: | سقفي روكار، ديواري روكار، نصب به كف |
| كاربرد: | نورپردازي فضاي آزاد، محيط هاي ورزشي |
| نوع منبع نور: | LED |
| تعداد لامپ/ ماژول: | 8 |
| دماي رنگ نور: | 4000K - Neutral White |
| منبع نور: | LED |
| ثبات شار نوري: | بيش از 100.000 ساعت |
| رده بندي ثبات شار نوري: | L80 |
| ضريب نمود رنگ: | بيش از 70 |
| توان چراغ (وات): | 400 |
| شار نوري چراغ (لومن): | 60000 |
| بازدهي چراغ (لومن بر وات): | 150 |
| درجه حفاظت: | IP66 |
| كلاس عايقی: | Class I |
| حداكثر دماي محيطي كاركرد: | 50°C |
| حداقل دماي محيطي كاركرد: | -30°C |
| بالاست/درايور: | درايور الكترونيكی جريان ثابت با ضريب توان بيش از 0.9 |
| تعداد درايور: | 2 |


اطلاعات مندرج در این بروشور همواره آخرین ویرایش مشخصات محصولات مازی نور می باشد و در عین حال
برای بهبود مستمر محصولات، مازی نور حق دارد در هر لحظه بدون اطلاع قبلی تغییراتی در محصولات ایجاد نماید.

**M321N2BLED12740-S**

## گلکسي - چراغ پروژکتوري گلکسي دو سلوله

| | |
|---|---|
| ويژگي بالاست/درايور: | Dimmable (1-10V) |
| ويژگي بالاست/درايور (كانال هاي خروجي): | تك كاناله |
| ولتاژ نامي تغذيه: | 100~277 VAC±10% |
| فركانس نامي ولتاژ تغذيه: | 50/60 Hz |
| جنس سيم و كابل: | كابل مفتولي PVC |
| اندازه (سطح مقطع) سيم و كابل: | 1 |
| جنس ترمينال : | پلی آمید |
| ويژگی ترمينال: | اتصال سیم بدون نیاز به ابزار، سه خانه سایز 2.5، قابلیت لوپینگ |
| قابليت لوپينگ: | دارد |
| ويژگي گلند: | گلند برنجي |
| سايز گلند: | PG13.5 |
| جنس بدنه: | آلومینیومی دایکستی |
| پوشش بدنه: | رنگ پودري الكترواستاتيك |
| رنگ بدنه: | طوسی |
| RAL رنگ بدنه: | RAL7043 |
| جنس ديفيوزر/ شيشه: | شیشه سکوریت شده |
| طرح ديفيوزر/ شيشه: | تخت |
| ويژگي ديفيوزر/ شيشه: | به ضخامت 5 ميليمتر |
| جنس لنز: | اكريليكي شفاف |
| پخش نور: | درجه 25 |
| جنس نوار آببندي: | سیلیکونی |
| ويژگي نوار آببندي: | مقاومت حرارتی بالا، حفاظت در برابر غبار و تأمین آببندي |
| جنس اتصالات داخلي: | روكش گالوانيزه |
| جنس اتصالات خارجي: | روكش داكرومت |
| نوع بسته بندي: | نايلون و كارتن |
| ساير مشخصات و ويژگي ها: | قابلیت تنظیم زاویه دسته تا 90- درجه و 60+ درجه با فواصل 15 درجه |
| وزن (كيلوگرم): | 16 |
| ابعاد(ميليمتر): | 395x590x100 |
| مقاومت مكانيكي: | IK09 |
| سفارشات خاص (روتين آپشن): | قابليت عرضه براي دماي محيطي تا55 درجه(هر سلول 150وات)، سناريوهاي اختصاصي Timer Dimming |


اطلاعات مندرج در این بروشور همواره آخرین ویرایش مشخصات محصولات مازی نور می باشد و در عین حال
برای بهبود مستمر محصولات، مازی نور حق دارد در هر لحظه بدون اطلاع قبلی تغییراتی در محصولات ایجاد نماید.

## M321N2BLED12740-S

# گلکسي - چراغ پروژکتوري گلکسي دو سلوله

## نمودار فتومتریک

**Glare Evaluation According to UGR**

| ρ Ceiling | | 70 | 70 | 50 | 50 | 30 | 70 | 70 | 50 | 50 | 30 |
|---|---|---|---|---|---|---|---|---|---|---|---|
| ρ Walls | | 50 | 30 | 50 | 30 | 30 | 50 | 30 | 50 | 30 | 30 |
| ρ Floor | | 20 | 20 | 20 | 20 | 20 | 20 | 20 | 20 | 20 | 20 |
| Room Size X | Y | Viewing direction at right angles to lamp axis | | | | | Viewing direction parallel to lamp axis | | | | |
| 2H | 2H | 23.3 | 24.2 | 23.5 | 24.4 | 24.6 | 23.4 | 24.4 | 23.7 | 24.6 | 24.8 |
| | 3H | 24.2 | 25.1 | 24.5 | 25.4 | 25.6 | 24.4 | 25.3 | 24.7 | 25.5 | 25.7 |
| | 4H | 24.5 | 25.3 | 24.8 | 25.6 | 25.8 | 24.6 | 25.5 | 25.0 | 25.7 | 26.0 |
| | 6H | 24.6 | 25.3 | 24.9 | 25.6 | 25.9 | 24.7 | 25.5 | 25.1 | 25.8 | 26.1 |
| | 8H | 24.5 | 25.3 | 24.9 | 25.6 | 25.9 | 24.7 | 25.4 | 25.1 | 25.7 | 26.1 |
| | 12H | 24.5 | 25.2 | 24.9 | 25.5 | 25.9 | 24.7 | 25.4 | 25.0 | 25.7 | 26.0 |
| 4H | 2H | 23.8 | 24.6 | 24.1 | 24.9 | 25.1 | 23.9 | 24.7 | 24.2 | 25.0 | 25.3 |
| | 3H | 24.9 | 25.6 | 25.2 | 25.9 | 26.2 | 25.0 | 25.7 | 25.3 | 26.0 | 26.3 |
| | 4H | 25.2 | 25.8 | 25.6 | 26.1 | 26.5 | 25.3 | 25.9 | 25.7 | 26.3 | 26.6 |
| | 6H | 25.3 | 25.8 | 25.7 | 26.2 | 26.6 | 25.5 | 26.0 | 25.9 | 26.3 | 26.7 |
| | 8H | 25.3 | 25.8 | 25.7 | 26.2 | 26.6 | 25.5 | 25.9 | 25.9 | 26.3 | 26.7 |
| | 12H | 25.3 | 25.7 | 25.7 | 26.1 | 26.5 | 25.4 | 25.9 | 25.9 | 26.3 | 26.7 |
| 8H | 4H | 25.3 | 25.8 | 25.7 | 26.1 | 26.5 | 25.4 | 25.9 | 25.8 | 26.3 | 26.7 |
| | 6H | 25.4 | 25.8 | 25.9 | 26.2 | 26.7 | 25.6 | 25.9 | 26.0 | 26.4 | 26.8 |
| | 8H | 25.5 | 25.8 | 25.9 | 26.2 | 26.7 | 25.6 | 25.9 | 26.1 | 26.4 | 26.8 |
| | 12H | 25.4 | 25.7 | 25.9 | 26.2 | 26.7 | 25.6 | 25.8 | 26.1 | 26.3 | 26.8 |
| 12H | 4H | 25.3 | 25.7 | 25.7 | 26.1 | 26.5 | 25.4 | 25.8 | 25.8 | 26.2 | 26.6 |
| | 6H | 25.4 | 25.7 | 25.9 | 26.2 | 26.7 | 25.6 | 25.9 | 26.0 | 26.3 | 26.8 |
| | 8H | 25.4 | 25.7 | 25.9 | 26.2 | 26.7 | 25.6 | 25.8 | 26.1 | 26.3 | 26.8 |
| Variation of the observer position for the luminaire distances S | | | | | | | | | | | |
| S = 1.0H | | +0.2 / -0.3 | | | | | +0.2 / -0.3 | | | | |
| S = 1.5H | | +0.4 / -0.8 | | | | | +0.5 / -0.8 | | | | |
| S = 2.0H | | +0.9 / -1.5 | | | | | +1.1 / -1.4 | | | | |
| Standard table | | BK03 | | | | | BK03 | | | | |
| Correction Summand | | 7.7 | | | | | 7.8 | | | | |
| Corrected Glare Indices referring to 60000lm Total Luminous Flux | | | | | | | | | | | |

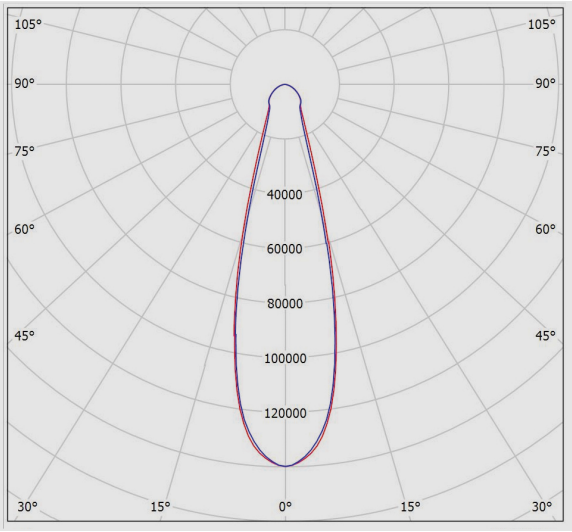


## نقشه فنی

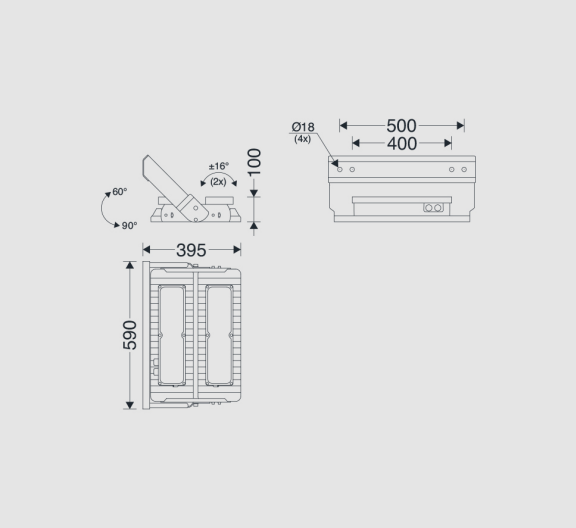




اطلاعات مندرج در این بروشور همواره آخرین ویرایش مشخصات محصولات مازی نور می باشد و در عین حال
برای بهبود مستمر محصولات، مازی نور حق دارد در هر لحظه بدون اطلاع قبلی تغییراتی در محصولات ایجاد نماید.