M450C120LED2865

ايندورا - چراغ خطي ضد نم و غبار ايندورا طول 120

Primax LED 6500K IP66 Gland ECG Flicker Free

معرفی محصول

چراغ خطي ضد نم و غبار ايندورا با طراحي پيشرفته مازی‌نور به صورت روكار يا آويز براي شرايط بسيار سخت محيط‌هاي صنعتي با نم يا غبار زياد و محيط‌هايي كه در آن نمي‌توان از قطعات پلاستيكي استفاده كرد، عرضه مي‌گردد. طراحی زيبا، عمر طولانی قطعات روشنايی، فقدان اشعه فرابنفش (UV)، مقاومت مكانيكي و شيميايي زياد، بازدهي زياد، سهولت نصب و سرويس، صرفه‌جويی در مصرف انرژی، سازگاری با محيط زيست و درجه حفاظت (IP66) از ويژگي‌هاي اين چراغ است.

جدول اطلاعات فنی

نام چراغ:	ايندورا
كد كاتالوگ/ كد محصول:	M450C120LED2865
نوع نصب:	نصب به ديوار با براكت، نصب به لوله با براكت، آويز، سقفي روكار
كاربرد:	صنعتي
نوع منبع نور:	LED
تعداد لامپ/ ماژول:	2
دماي رنگ نور:	6500K - DayLight
منبع نور:	LED
ثبات شار نوري:	بيش از 100.000 ساعت
رده بندي ثبات شار نوري:	L70
ضريب نمود رنگ:	بيش از 80
توان چراغ (وات):	33
شار نوري چراغ (لومن):	4500
بازدهي چراغ (لومن بر وات):	136
درجه حفاظت:	IP66
كلاس عايقی:	Class I
حداكثر دماي محيطي كاركرد:	55°C
حداقل دماي محيطي كاركرد:	-25°C
بالاست/درايور:	درايور الكترونيكی جريان ثابت با ضريب توان بيش از 0.9
فليكر:	Flicker Free

اطلاعات مندرج در اين بروشور همواره آخرين ويرايش مشخصات محصولات مازی نور می باشد و در عين حال
برای بهبود مستمر محصولات، مازی نور حق دارد در هر لحظه بدون اطلاع قبلی تغييراتی در محصولات ايجاد نمايد.

M450C120LED2865

ايندورا - چراغ خطي ضد نم و غبار ايندورا طول 120

ويژگي بالاست/درايور:	Non-dimmable
ويژگي بالاست/درايور (كانال هاي خروجي):	تك كاناله
ولتاژ نامي تغذيه:	220~240 VAC±10%
فركانس نامي ولتاژ تغذيه:	50/60 Hz
جنس سيم و كابل:	سیم مفتولی PVC الیاف دار
اندازه (سطح مقطع) سيم و كابل:	0.5
جنس ترمينال :	پلي كربنات
ویژگی ترمینال:	قابلیت لوپینگ، سه خانه سایز 2.5، اتصال سیم بدون نیاز به ابزار
ويژگي گلند:	گلند برنجي
سایز گلند:	PG13.5
جنس بدنه:	استنلس استیل گرید 304
پوشش بدنه:	-
رنگ بدنه:	-
جنس ديفيوزر/ شيشه:	شیشه سکوریت شده
طرح ديفيوزر/ شيشه:	شفاف تخت
ويژگي ديفيوزر/ شيشه:	به ضخامت 5 میلیمتر
پخش نور:	متقارن یکنواخت
جنس نوار آببندي:	سیلیکونی
ويژگي نوار آببندي:	حفاظت در برابر غبار و تأمين آببندي، مقاوم در برابر فشار
نوع بسته بندي:	نایلون و کارتن
وزن (كيلوگرم):	4.3
ابعاد(ميليمتر):	1189x110x74
مقاومت مكانيكي:	IK09
سفارشات خاص (روتين آپشن):	درایور کاهش توان DALI PUSH

اطلاعات مندرج در این بروشور همواره آخرین ویرایش مشخصات محصولات مازی نور می باشد و در عین حال
برای بهبود مستمر محصولات، مازی نور حق دارد در هر لحظه بدون اطلاع قبلی تغییراتی در محصولات ایجاد نماید.

M450C120LED2865

ایندورا - چراغ خطي ضد نم و غبار ایندورا طول 120

نمودار فتومتریک

Glare Evaluation According to UGR

ρ Ceiling		70	70	50	50	30	70	70	50	50	30
ρ Walls		50	30	50	30	30	50	30	50	30	30
ρ Floor		20	20	20	20	20	20	20	20	20	20
Room Size X	Y	Viewing direction at right angles to lamp axis					Viewing direction parallel to lamp axis				
2H	2H	20.0	21.2	20.2	21.4	21.7	21.3	22.6	21.6	22.8	23.1
	3H	20.8	22.0	21.2	22.2	22.5	21.2	22.3	21.5	22.6	22.9
	4H	21.0	22.1	21.4	22.4	22.7	21.2	22.2	21.5	22.5	22.8
	6H	21.1	22.1	21.5	22.4	22.7	21.1	22.1	21.5	22.4	22.7
	8H	21.1	22.0	21.4	22.3	22.6	21.1	22.0	21.4	22.3	22.6
	12H	21.1	21.9	21.4	22.3	22.6	21.0	21.9	21.4	22.2	22.6
4H	2H	20.5	21.5	20.6	21.8	22.1	21.6	22.6	21.9	22.9	23.2
	3H	21.5	22.3	21.6	22.7	23.0	21.5	22.4	21.9	22.7	23.0
	4H	21.7	22.5	22.1	22.9	23.2	21.4	22.2	21.8	22.6	22.9
	6H	21.8	22.5	22.2	22.9	23.3	21.4	22.0	21.8	22.4	22.8
	8H	21.8	22.4	22.2	22.8	23.2	21.3	22.0	21.8	22.4	22.8
	12H	21.8	22.3	22.2	22.8	23.2	21.3	21.9	21.8	22.3	22.7
8H	4H	21.7	22.3	22.1	22.7	23.1	21.4	22.0	21.8	22.4	22.8
	6H	21.7	22.2	22.2	22.7	23.1	21.3	21.8	21.8	22.3	22.7
	8H	21.7	22.2	22.2	22.6	23.1	21.3	21.7	21.8	22.2	22.7
	12H	21.7	22.1	22.2	22.6	23.1	21.3	21.7	21.8	22.1	22.6
12H	4H	21.6	22.2	22.1	22.6	23.0	21.4	21.9	21.8	22.3	22.8
	6H	21.7	22.1	22.2	22.6	23.1	21.3	21.7	21.8	22.2	22.7
	8H	21.7	22.1	22.2	22.6	23.0	21.3	21.7	21.8	22.1	22.6
Variation of the observer position for the luminaire distances S											
S = 1.0H		+0.3 / -0.4					+0.5 / -0.5				
S = 1.5H		+0.5 / -1.0					+2.0 / -4.2				
S = 2.0H		+0.9 / -2.0					+3.6 / -11.8				
Standard table		BK03					BK01				
Correction Summand		4.2					3.6				
Corrected Glare Indices referring to 4500lm Total Luminous Flux											

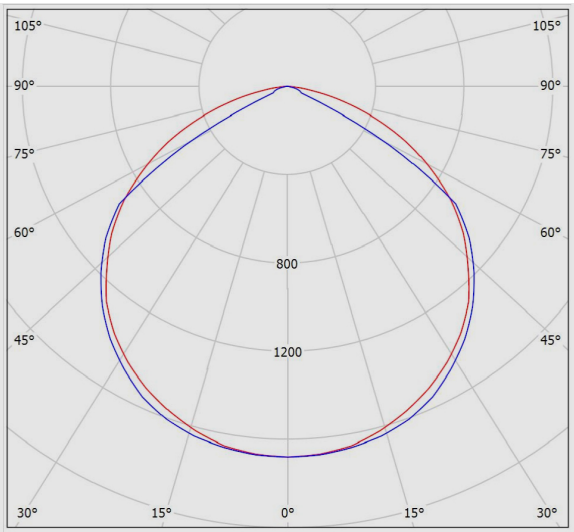

نقشه فنی

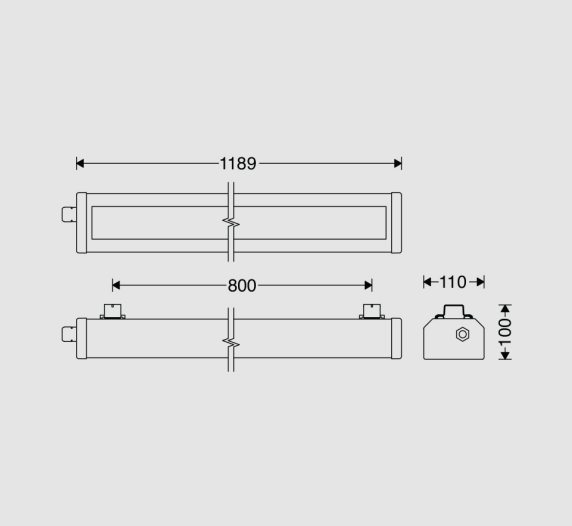

اطلاعات مندرج در این بروشور همواره آخرین ویرایش مشخصات محصولات مازی نور می باشد و در عین حال
برای بهبود مستمر محصولات، مازی نور حق دارد در هر لحظه بدون اطلاع قبلی تغییراتی در محصولات ایجاد نماید.