M386ED3LED2865-W

آریانا کامفورت - چراغ دانلایت آریانا کامفورت توکار دهانه 8

Reliance LED 6500K IP43 LOOPING RAL 9003 Flicker Free

معرفی محصول

چراغ دانلایت توکار آریانا کامفورت با طراحی پیشرفته مازی‌نور در اندازه‌های متنوع، به صورت نصب توکار در حفره‌هایی به قطر مختلف عرضه می‌گردد و برای ساختمان‌های مسکوني، اداری و تجاری مدرن مناسب است. عمر طولانی قطعات روشنایی، فقدان اشعه فرابنفش (UV)، آرامش بصری، صرفه‌جویی در مصرف انرژی، سازگاری با محیط زیست و ضریب نمود رنگ بیش از 80 از ویژگي‌هاي این چراغ است.

جدول اطلاعات فنی

نام چراغ:	آریانا کامفورت
کد کاتالوگ/ کد محصول:	M386ED3LED2865-W
نوع نصب:	سقفي توکار - سازه پنهان، سقفي توکار - یکپارچه، سقفي توکار - سازه نمایان
کاربرد:	ساختمان هاي اداري و آموزشي و درماني، فروشگاه ها، هایپر مارکت، هتل ها و مراکز پذیرایي، گالري ها و موزه ها
نوع منبع نور:	برق مستقیم با ضریب توان بیش از 0.5 LED
تعداد لامپ/ ماژول:	1
دماي رنگ نور:	6500K - DayLight
منبع نور:	LED
ثبات شار نوري:	بیش از 50.000 ساعت
رده بندي ثبات شار نوري:	L70
ضریب نمود رنگ:	بیش از 80
توان چراغ (وات):	6
شار نوري چراغ (لومن):	350
بازدهي چراغ (لومن بر وات):	58
درجه حفاظت:	از پایین IP43
کلاس عایقی:	Class I
فلیکر:	Flicker Free
ولتاژ نامي تغذیه:	220~240 VAC
فرکانس نامي ولتاژ تغذیه:	50 Hz
جنس سیم و کابل:	سیم مفتولي PVC

اطلاعات مندرج در این بروشور همواره آخرین ویرایش مشخصات محصولات مازی نور می باشد و در عین حال
برای بهبود مستمر محصولات، مازی نور حق دارد در هر لحظه بدون اطلاع قبلی تغییراتی در محصولات ایجاد نماید.

M386ED3LED2865-W

آریانا کامفورت - چراغ دانلایت آریانا کامفورت توکار دهانه 8

اندازه (سطح مقطع) سیم و کابل:	0.5
جنس ترمینال :	پلي كربنات
ویژگی ترمینال:	اتصال سیم بدون نیاز به ابزار، قابلیت لوپینگ، سه خانه سایز 2.5
قابلیت لوپینگ:	دارد
جنس بدنه:	آلومینیومی دایکستی
پوشش بدنه:	رنگ پودري الكترواستاتيك
رنگ بدنه:	سفید
RAL رنگ بدنه:	RAL9003
ویژگي بدنه:	طراحي ويژه براي جلوگيري از افزايش حرارت
جنس دیفیوزر/ شیشه:	پلي كربنات
طرح دیفیوزر/ شیشه:	شیری ساتن
ویژگي دیفیوزر/ شیشه:	بدون کاهش بازدهی و ضریب نامشهودی منبع نور بالا، کنترل زنندگی نور
پخش نور:	متقارن یکنواخت
جنس بست نصب:	استنلس استیل
ویژگی بست نصب:	امکان نصب چراغ در سقف هایی با ضخامت های مختلف، طراحی ویژه برای نصب آسان و مطمئن چراغ بدون نیاز به ابزار
نوع بسته بندي:	نایلون و کارتن
وزن (کیلوگرم):	0.15
ابعاد(میلیمتر):	Ø94x56

اطلاعات مندرج در این بروشور همواره آخرین ویرایش مشخصات محصولات مازی نور می باشد و در عین حال
برای بهبود مستمر محصولات، مازی نور حق دارد در هر لحظه بدون اطلاع قبلی تغییراتی در محصولات ایجاد نماید.

M386ED3LED2865-W

آریانا کامفورت - چراغ دانلایت آریانا کامفورت توکار دهانه 8

نمودار فتومتریک

Glare Evaluation According to UGR

ρ Ceiling		70	70	50	50	30	70	70	50	50	30
ρ Walls		50	30	50	30	30	50	30	50	30	30
ρ Floor		20	20	20	20	20	20	20	20	20	20
Room Size X	Y	Viewing direction at right angles to lamp axis					Viewing direction parallel to lamp axis				
2H	2H	20.5	21.7	20.8	21.9	22.1	20.5	21.7	20.8	21.9	22.1
	3H	20.9	21.9	21.2	22.2	22.4	20.9	21.9	21.2	22.2	22.4
	4H	20.9	21.9	21.2	22.1	22.4	20.9	21.9	21.2	22.1	22.4
	6H	20.8	21.7	21.2	22.0	22.3	20.8	21.7	21.2	22.0	22.3
	8H	20.8	21.7	21.1	22.0	22.3	20.8	21.7	21.1	22.0	22.3
	12H	20.7	21.6	21.1	21.9	22.2	20.7	21.6	21.1	21.9	22.2
4H	2H	20.8	21.7	21.1	22.0	22.3	20.8	21.7	21.1	22.0	22.3
	3H	21.2	22.0	21.6	22.4	22.7	21.2	22.0	21.6	22.4	22.7
	4H	21.2	22.0	21.6	22.3	22.7	21.2	22.0	21.6	22.3	22.7
	6H	21.2	21.8	21.6	22.2	22.6	21.2	21.8	21.6	22.2	22.6
	8H	21.2	21.8	21.6	22.1	22.6	21.2	21.8	21.6	22.1	22.6
	12H	21.1	21.7	21.6	22.1	22.5	21.1	21.7	21.6	22.1	22.5
8H	4H	21.2	21.8	21.6	22.2	22.6	21.2	21.8	21.6	22.2	22.6
	6H	21.2	21.6	21.6	22.1	22.5	21.2	21.6	21.6	22.1	22.5
	8H	21.1	21.5	21.6	22.0	22.5	21.1	21.5	21.6	22.0	22.5
	12H	21.1	21.5	21.6	21.9	22.4	21.1	21.5	21.6	21.9	22.4
12H	4H	21.2	21.7	21.6	22.1	22.5	21.2	21.7	21.6	22.1	22.5
	6H	21.1	21.5	21.6	22.0	22.5	21.1	21.5	21.6	22.0	22.5
	8H	21.1	21.5	21.6	21.9	22.4	21.1	21.5	21.6	21.9	22.4
Variation of the observer position for the luminaire distances S											
S = 1.0H		+0.4 / -0.7					+0.4 / -0.7				
S = 1.5H		+0.9 / -1.8					+0.9 / -1.8				
S = 2.0H		+1.9 / -3.5					+1.9 / -3.5				
Standard table		BK01					BK01				
Correction Summand		3.1					3.1				
Corrected Glare Indices referring to 350lm Total Luminous Flux											

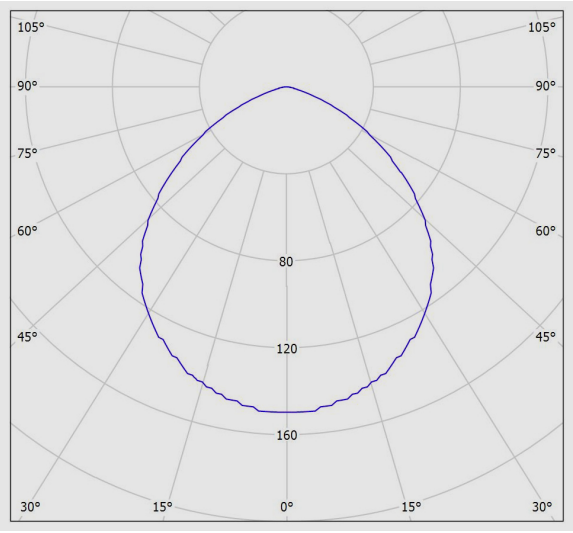

نقشه فنی

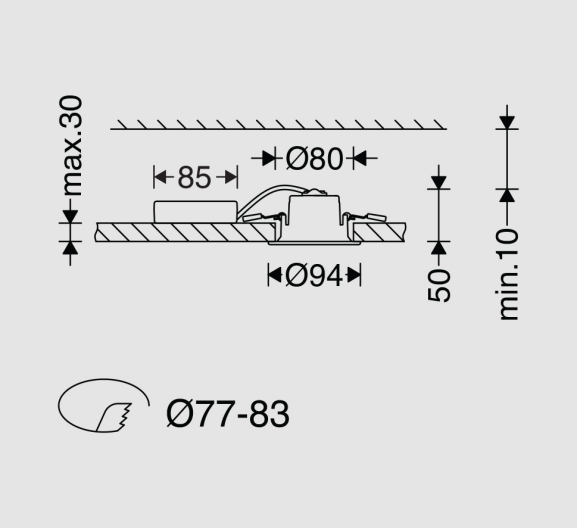

اطلاعات مندرج در این بروشور همواره آخرین ویرایش مشخصات محصولات مازی نور می باشد و در عین حال
برای بهبود مستمر محصولات، مازی نور حق دارد در هر لحظه بدون اطلاع قبلی تغییراتی در محصولات ایجاد نماید.