M323SDLED2LU865-W

الگانس - چراغ پنلي 60x60 الگانس توكار (ديفيوزر LU)

LED 6500K | IP43 | LOOPING | ECG | BACK LIGHT | Emg.pack | RAL 9003 | Flicker Free | DALI | ON/OFF | PUSH | Primax

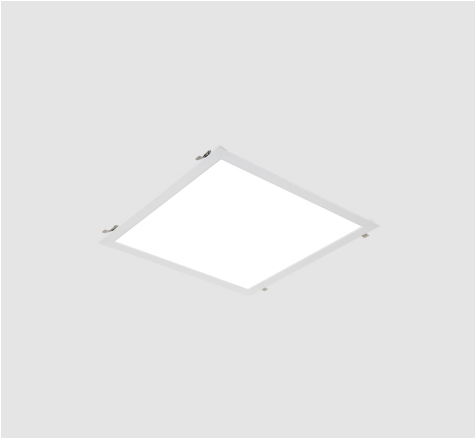

معرفی محصول

چراغ توكار الگانس با طراحي مدرن و زيبا براى محيط‌هاي اداری و تجاری مدرن عرضه می‌گردد. طراحي ساده و زيبا، پخش يكنواخت نور، صرفه‌جويي در مصرف انرژي و فقدان زندگی نور از ويژگي‌هاي اين چراغ است.

جدول اطلاعات فنی

نام چراغ:	الگانس
كد كاتالوگ/ كد محصول:	M323SDLED2LU865-W
كاربرد:	ساختمان هاي اداري و آموزشي و درماني، فروشگاه ها، هايپر ماركت، هتل ها و مراكز پذيرايي، گالري ها و موزه ها
نوع منبع نور:	LED
تعداد لامپ/ ماژول:	6
دماي رنگ نور:	6500K - DayLight
منبع نور:	LED
ثبات شار نوري:	بيش از 100.000 ساعت
رده بندي ثبات شار نوري:	L80
ضريب نمود رنگ:	بيش از 80
توان چراغ (وات):	33
شار نوري چراغ (لومن):	4800
بازدهي چراغ (لومن بر وات):	145
درجه حفاظت:	از پايين IP43
كلاس عايقی:	Class I
حداكثر دماي محيطي كاركرد:	40°C
بالاست/درايور:	درايور الكترونيكی جريان ثابت با ضريب توان بيش از 0.9
فليكر:	Flicker Free

اطلاعات مندرج در اين بروشور همواره آخرين ويرايش مشخصات محصولات مازی نور می باشد و در عين حال
برای بهبود مستمر محصولات، مازی نور حق دارد در هر لحظه بدون اطلاع قبلی تغييراتی در محصولات ايجاد نمايد.

M323SDLED2LU865-W

الگانس - چراغ پنلي 60x60 الگانس توكار (ديفيوزر LU)

ويژگي بالاست/درايور:	Non-dimmable
حالت كنترلي قابل سفارش:	DALI، Push، On/Off
ويژگي بالاست/درايور (كانال هاي خروجي):	تك كاناله
ولتاژ نامي تغذيه:	220~240 VAC±10%
فركانس نامي ولتاژ تغذيه:	50/60 Hz
جنس سيم و كابل:	سيم مفتولي PVC
اندازه (سطح مقطع) سيم و كابل:	0.5
جنس ترمينال :	پلي كربنات
ويژگی ترمينال:	قابليت لوپينگ، سه خانه سايز 2.5، اتصال سيم بدون نياز به ابزار
قابليت لوپينگ:	دارد
جنس بدنه:	تركيب ورق آهني و پروفيل آلومينيومي اكسترودي
پوشش بدنه:	رنگ پودري الكترواستاتيك
رنگ بدنه:	سفيد
RAL رنگ بدنه:	RAL9003
جنس ديفيوزر/ شيشه:	ورق پلی استایرن
طرح ديفيوزر/ شيشه:	پرزماتيك
ويژگي ديفيوزر/ شيشه:	كنترل زنندگی نور، UGR<19، پخش متقارن و يكنواخت نور
پخش نور:	متقارن يكنواخت
جنس بست نصب:	استنلس استيل
ويژگی بست نصب:	طراحی ویژه برای نصب آسان و مطمئن چراغ بدون نیاز به ابزار، امکان نصب چراغ در سقف هایی با ضخامت های مختلف
نوع بسته بندي:	نايلون و كارتن
وزن (كيلوگرم):	3.45
ابعاد(ميليمتر):	617x617x35
مقاومت مكانيكي:	-
سفارشات خاص (روتين آپشن):	درایور کاهش توان DALI PUSH، درایور کاهش توان Dimmable، باتری اضطراری

اطلاعات مندرج در این بروشور همواره آخرین ویرایش مشخصات محصولات مازی نور می باشد و در عین حال
برای بهبود مستمر محصولات، مازی نور حق دارد در هر لحظه بدون اطلاع قبلی تغییراتی در محصولات ایجاد نماید.

M323SDLED2LU865-W

الگانس - چراغ پنلي 60x60 الگانس توکار (ديفيوزر LU)

نمودار فتومتريک

Glare Evaluation According to UGR

ρ Ceiling		70	70	50	50	30	70	70	50	50	30
ρ Walls		50	30	50	30	30	50	30	50	30	30
ρ Floor		20	20	20	20	20	20	20	20	20	20
Room Size X	Y	Viewing direction at right angles to lamp axis					Viewing direction parallel to lamp axis				
2H	2H	15.0	16.1	15.3	16.3	16.5	15.0	16.1	15.3	16.3	16.6
	3H	15.8	16.8	16.1	17.1	17.3	15.7	16.7	16.0	16.9	17.2
	4H	16.2	17.1	16.5	17.3	17.6	16.2	17.1	16.5	17.4	17.6
	6H	16.5	17.3	16.9	17.6	17.9	16.7	17.5	17.0	17.8	18.1
	8H	16.7	17.5	17.0	17.8	18.1	16.8	17.6	17.2	18.0	18.3
	12H	16.8	17.6	17.2	17.9	18.3	16.9	17.7	17.3	18.0	18.4
4H	2H	15.3	16.2	15.6	16.4	16.7	15.3	16.2	15.6	16.5	16.7
	3H	16.3	17.1	16.7	17.4	17.7	16.1	16.9	16.5	17.2	17.5
	4H	16.8	17.5	17.2	17.9	18.2	16.7	17.4	17.1	17.7	18.1
	6H	17.4	18.0	17.8	18.3	18.7	17.3	17.9	17.7	18.3	18.7
	8H	17.6	18.2	18.1	18.6	19.0	17.6	18.1	18.0	18.5	18.9
	12H	17.8	18.3	18.3	18.7	19.1	17.7	18.2	18.2	18.6	19.0
8H	4H	17.1	17.6	17.5	18.0	18.4	16.9	17.5	17.3	17.8	18.3
	6H	17.8	18.2	18.3	18.7	19.1	17.7	18.1	18.1	18.6	19.0
	8H	18.2	18.5	18.6	19.0	19.5	18.0	18.4	18.5	18.8	19.3
	12H	18.4	18.7	18.9	19.2	19.7	18.2	18.6	18.7	19.0	19.5
12H	4H	17.1	17.6	17.5	18.0	18.4	17.0	17.4	17.4	17.8	18.3
	6H	17.9	18.3	18.3	18.7	19.2	17.8	18.1	18.2	18.6	19.1
	8H	18.3	18.6	18.7	19.0	19.5	18.1	18.4	18.6	18.9	19.4
Variation of the observer position for the luminaire distances S											
S = 1.0H		+0.4 / -0.6					+0.4 / -0.6				
S = 1.5H		+1.1 / -1.2					+0.8 / -1.3				
S = 2.0H		+1.9 / -1.3					+1.5 / -1.6				
Standard table		BK04					BK04				
Correction Summand		0.2					0.1				
Corrected Glare Indices referring to 4800lm Total Luminous Flux											

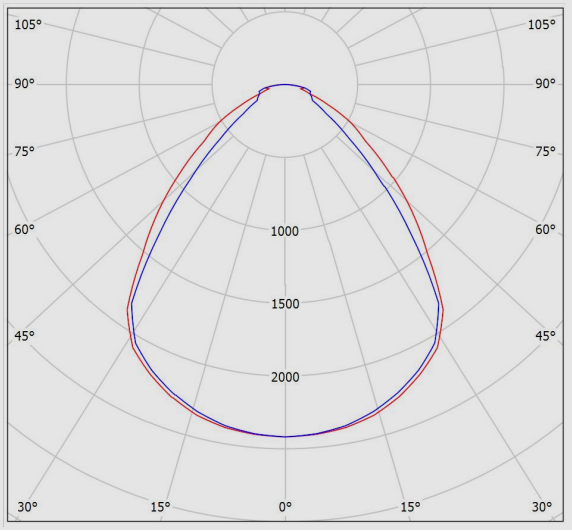

نقشه فنی

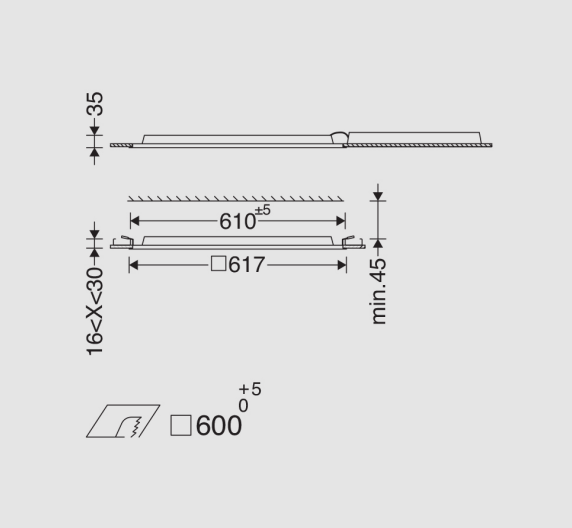

اطلاعات مندرج در این بروشور همواره آخرین ویرایش مشخصات محصولات مازی نور می باشد و در عین حال
برای بهبود مستمر محصولات، مازی نور حق دارد در هر لحظه بدون اطلاع قبلی تغییراتی در محصولات ایجاد نماید.