M521SDLED4DY865-W

اپتیلد - چراغ پنلي 60x60 اپتیلد توکار (دیفیوزر DY)

Optimax | LED | 6500K | IP43 | LOOPING | ECG | BACK LIGHT | RAL 9003 | Flicker Free

معرفی محصول

چراغ توکار اپتیلد با طراحي مدرن و زیبا برای محیط‌هاي اداری و تجاری مدرن عرضه می‌گردد. طراحي ساده و زیبا، طرح نوراني سه بعدي سطح دیفیوزر در زواياي مختلف، پخش یکنواخت نور، صرفه‌جويي در مصرف انرژي و فقدان زندگی نور از ویژگي‌هاي این چراغ است.

جدول اطلاعات فنی

نام چراغ:	اپتیلد
کد کاتالوگ/ کد محصول:	M521SDLED4DY865-W
نوع نصب:	سقفي توکار - یکپارچه، سقفي توکار - سازه نمایان
کاربرد:	هایپر مارکت، هتل ها و مراکز پذیرایي، فروشگاه ها، ساختمان هاي اداري و آموزشي و درماني
نوع منبع نور:	LED
تعداد لامپ/ ماژول:	8
دماي رنگ نور:	6500K - DayLight
منبع نور:	LED
ثبات شار نوري:	بیش از 100000 ساعت
رده بندي ثبات شار نوري:	L70
ضریب نمود رنگ:	بیش از 80
توان چراغ (وات):	54
شار نوري چراغ (لومن):	7000
بازدهي چراغ (لومن بر وات):	130
درجه حفاظت:	از پایین IP43
کلاس عایقی:	Class I
بالاست/درایور:	درایور الکترونیکی جریان ثابت با ضریب توان بیش از 0.9
فلیکر:	Flicker Free
ویژگي بالاست/درایور:	Non-dimmable
ویژگي بالاست/درایور (کانال هاي خروجي):	تك کاناله

اطلاعات مندرج در این بروشور همواره آخرین ویرایش مشخصات محصولات مازی نور می باشد و در عین حال
برای بهبود مستمر محصولات، مازی نور حق دارد در هر لحظه بدون اطلاع قبلی تغییراتی در محصولات ایجاد نماید.

M521SDLED4DY865-W

اپتيلد - چراغ پنلي 60x60 اپتيلد توكار (ديفيوزر DY)

ولتاژ نامي تغذيه:	220~240 VAC±10%
فركانس نامي ولتاژ تغذيه:	50/60 Hz
جنس سيم و كابل:	سيم مفتولي PVC
اندازه (سطح مقطع) سيم و كابل:	0.5
جنس ترمينال :	پلي كربنات
ويژگی ترمينال:	اتصال سيم بدون نياز به ابزار، قابليت لوپينگ، سه خانه سايز 2.5
قابليت لوپينگ:	دارد
جنس بدنه:	ورق آهني با زهوار از جنس پلي كربنات
پوشش بدنه:	رنگ پودري الكترواستاتيك
رنگ بدنه:	سفيد
RAL رنگ بدنه:	RAL9003
جنس ديفيوزر/ شيشه:	ورق پلی استايرن
طرح ديفيوزر/ شيشه:	طرحدار
ويژگي ديفيوزر/ شيشه:	طراحي ويژه براي ايجاد طرح نوراني سه بعدي در زواياي مختلف، پخش يكنواخت نور
پخش نور:	متقارن يكنواخت ديفيوزر با طرح نوراني سه بعدي
نوع بسته بندي:	نايلون و كارتن
وزن (كيلوگرم):	3.1
ابعاد(ميليمتر):	617x617x35

اطلاعات مندرج در اين بروشور همواره آخرين ويرايش مشخصات محصولات مازی نور می باشد و در عين حال
برای بهبود مستمر محصولات، مازی نور حق دارد در هر لحظه بدون اطلاع قبلی تغييراتی در محصولات ايجاد نمايد.

M521SDLED4DY865-W

اپتیلد - چراغ پنلي 60x60 اپتیلد توکار (دیفیوزر DY)

نمودار فتومتریک

Glare Evaluation According to UGR

ρ Ceiling		70	70	50	50	30	70	70	50	50	30
ρ Walls		50	30	50	30	30	50	30	50	30	30
ρ Floor		20	20	20	20	20	20	20	20	20	20
Room Size X	Y	Viewing direction at right angles to lamp axis					Viewing direction parallel to lamp axis				
2H	2H	18.4	19.7	18.7	19.9	20.1	18.6	19.9	18.9	20.1	20.3
	3H	19.2	20.3	19.5	20.5	20.8	19.5	20.6	19.8	20.9	21.1
	4H	19.5	20.6	19.8	20.9	21.1	19.9	21.0	20.2	21.2	21.5
	6H	19.8	20.8	20.2	21.1	21.4	20.3	21.3	20.6	21.6	21.9
	8H	20.0	20.9	20.3	21.2	21.5	20.4	21.4	20.8	21.7	22.0
	12H	20.0	21.0	20.4	21.3	21.6	20.5	21.4	20.9	21.7	22.1
4H	2H	18.8	19.9	19.1	20.1	20.4	18.9	20.0	19.2	20.2	20.5
	3H	19.8	20.7	20.2	21.0	21.3	19.9	20.8	20.2	21.1	21.4
	4H	20.3	21.1	20.7	21.5	21.8	20.4	21.2	20.8	21.6	21.9
	6H	20.8	21.5	21.2	21.8	22.2	21.0	21.7	21.4	22.0	22.4
	8H	20.9	21.6	21.4	22.0	22.4	21.2	21.8	21.6	22.2	22.6
	12H	21.1	21.6	21.5	22.1	22.5	21.3	21.9	21.8	22.3	22.7
8H	4H	20.5	21.2	21.0	21.6	22.0	20.6	21.3	21.1	21.7	22.1
	6H	21.1	21.7	21.6	22.1	22.6	21.3	21.8	21.8	22.2	22.7
	8H	21.4	21.9	21.9	22.3	22.8	21.6	22.0	22.0	22.5	23.0
	12H	21.6	22.0	22.1	22.5	23.0	21.8	22.2	22.3	22.6	23.1
12H	4H	20.5	21.1	21.0	21.5	22.0	20.7	21.2	21.1	21.6	22.1
	6H	21.2	21.7	21.7	22.1	22.6	21.3	21.8	21.8	22.3	22.7
	8H	21.5	21.9	22.0	22.4	22.9	21.7	22.1	22.1	22.5	23.0
Variation of the observer position for the luminaire distances S											
S = 1.0H		+0.3 / -0.5					+0.5 / -0.5				
S = 1.5H		+0.8 / -0.7					+0.8 / -1.0				
S = 2.0H		+1.5 / -1.5					+1.7 / -1.3				
Standard table		BK04					BK04				
Correction Summand		3.6					3.8				
Corrected Glare Indices referring to 7000lm Total Luminous Flux											

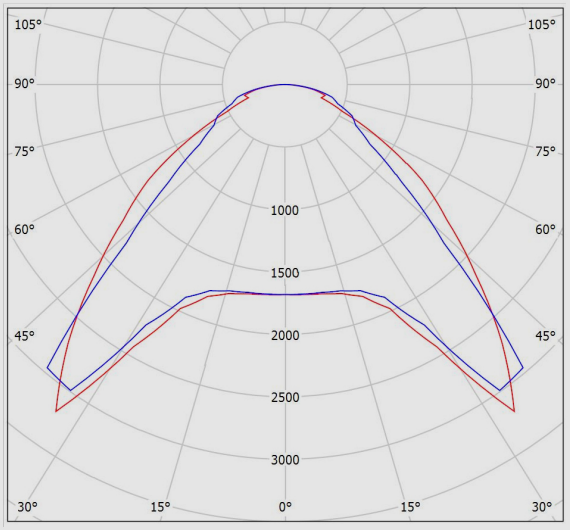

نقشه فنی

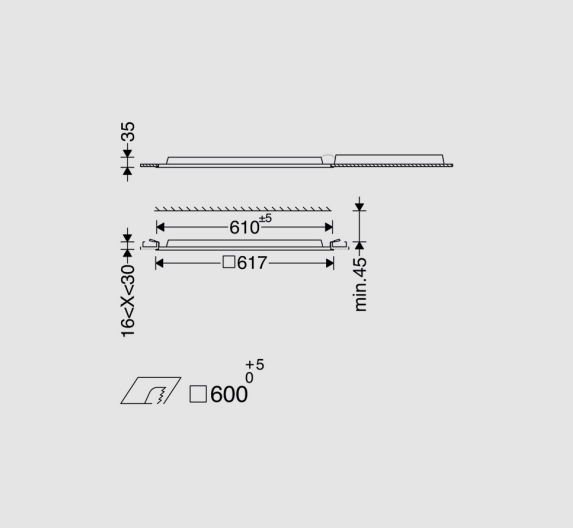

اطلاعات مندرج در این بروشور همواره آخرین ویرایش مشخصات محصولات مازی نور می باشد و در عین حال
برای بهبود مستمر محصولات، مازی نور حق دارد در هر لحظه بدون اطلاع قبلی تغییراتی در محصولات ایجاد نماید.