M521SLED4DY830-W

اپتيلد - چراغ پنلي 60x60 اپتيلد توكار (ديفيوزر DY)

Optimax | LED | 3000K | IP43 | LOOPING | ECG | BACK LIGHT | RAL 9003 | Flicker Free

معرفی محصول

چراغ توكار اپتيلد با طراحي مدرن و زيبا براى محيط‌هاي اداری و تجاری مدرن عرضه می‌گردد. طراحي ساده و زيبا، طرح نوراني سه بعدي سطح ديفيوزر در زواياي مختلف، پخش يكنواخت نور، صرفه‌جويي در مصرف انرژي و فقدان زندگی نور از ويژگي‌هاي اين چراغ است.

جدول اطلاعات فنی

نام چراغ:	اپتيلد
كد كاتالوگ/ كد محصول:	M521SLED4DY830-W
نوع نصب:	سقفي توكار - سازه نمايان
كاربرد:	ساختمان هاي اداري و آموزشي و درماني، فروشگاه ها، هايپر ماركت، هتل ها و مراكز پذيرايي
نوع منبع نور:	LED
تعداد لامپ/ ماژول:	8
دماي رنگ نور:	3000K - Warm White
منبع نور:	LED
ثبات شار نوري:	بيش از 100.000 ساعت
رده بندي ثبات شار نوري:	L70
ضريب نمود رنگ:	بيش از 80
توان چراغ (وات):	54
شار نوري چراغ (لومن):	6000
بازدهي چراغ (لومن بر وات):	111
درجه حفاظت:	از پايين IP43
كلاس عايقی:	Class I
بالاست/درايور:	درايور الكترونيكی جريان ثابت با ضريب توان بيش از 0.9
فليكر:	Flicker Free
ويژگي بالاست/درايور:	Non-dimmable
ويژگي بالاست/درايور (كانال هاي خروجي):	تك كاناله

اطلاعات مندرج در اين بروشور همواره آخرين ويرايش مشخصات محصولات مازی نور می باشد و در عين حال
برای بهبود مستمر محصولات، مازی نور حق دارد در هر لحظه بدون اطلاع قبلی تغييراتی در محصولات ايجاد نمايد.

M521SLED4DY830-W

اپتيلد - چراغ پنلي 60x60 اپتيلد توكار (ديفيوزر DY)

ولتاژ نامي تغذيه:	220~240 VAC±10%
فركانس نامي ولتاژ تغذيه:	50/60 Hz
جنس سيم و كابل:	سيم مفتولي PVC
اندازه (سطح مقطع) سيم و كابل:	0.5
جنس ترمينال :	پلي كربنات
ويژگی ترمينال:	اتصال سيم بدون نياز به ابزار، قابليت لوپينگ، سه خانه سايز 2.5
قابليت لوپينگ:	دارد
جنس بدنه:	ورق آهني با زهوار از جنس پلي كربنات
پوشش بدنه:	رنگ پودري الكترواستاتيك
رنگ بدنه:	سفيد
RAL رنگ بدنه:	RAL9003
جنس ديفيوزر/ شيشه:	ورق پلی استايرن
طرح ديفيوزر/ شيشه:	طرحدار
ويژگي ديفيوزر/ شيشه:	پخش يكنواخت نور، طراحي ويژه براي ايجاد طرح نوراني سه بعدي در زواياي مختلف
پخش نور:	متقارن يكنواخت ديفيوزر با طرح نوراني سه بعدي
نوع بسته بندي:	نايلون و كارتن
وزن (كيلوگرم):	3
ابعاد(ميليمتر):	597x597x35
مقاومت مكانيكي:	-

اطلاعات مندرج در این بروشور همواره آخرین ویرایش مشخصات محصولات مازی نور می باشد و در عین حال
برای بهبود مستمر محصولات، مازی نور حق دارد در هر لحظه بدون اطلاع قبلی تغییراتی در محصولات ایجاد نماید.

M521SLED4DY830-W

اپتیلد - چراغ پنلي 60x60 اپتیلد توکار (دیفیوزر DY)

نمودار فتومتریک

Glare Evaluation According to UGR

ρ Ceiling		70	70	50	50	30	70	70	50	50	30
ρ Walls		50	30	50	30	30	50	30	50	30	30
ρ Floor		20	20	20	20	20	20	20	20	20	20
Room Size X	Y	Viewing direction at right angles to lamp axis					Viewing direction parallel to lamp axis				
2H	2H	17.9	19.1	18.2	19.4	19.6	18.1	19.3	18.4	19.5	19.8
	3H	18.6	19.7	18.9	20.0	20.3	18.9	20.1	19.2	20.3	20.6
	4H	19.0	20.0	19.3	20.3	20.6	19.4	20.4	19.7	20.7	21.0
	6H	19.3	20.3	19.7	20.6	20.9	19.8	20.7	20.1	21.0	21.3
	8H	19.4	20.4	19.8	20.7	21.0	19.9	20.8	20.3	21.2	21.5
	12H	19.5	20.4	19.9	20.7	21.1	20.0	20.9	20.4	21.2	21.5
4H	2H	18.3	19.3	18.6	19.6	19.9	18.4	19.4	18.7	19.7	20.0
	3H	19.2	20.1	19.6	20.5	20.8	19.3	20.2	19.7	20.6	20.9
	4H	19.8	20.6	20.2	20.9	21.3	19.9	20.7	20.3	21.0	21.4
	6H	20.2	20.9	20.7	21.3	21.7	20.4	21.1	20.8	21.5	21.9
	8H	20.4	21.0	20.8	21.4	21.9	20.6	21.3	21.1	21.7	22.1
	12H	20.5	21.1	21.0	21.5	22.0	20.8	21.4	21.2	21.8	22.2
8H	4H	20.0	20.6	20.4	21.0	21.4	20.1	20.7	20.5	21.1	21.5
	6H	20.6	21.1	21.1	21.6	22.0	20.8	21.3	21.2	21.7	22.2
	8H	20.9	21.3	21.3	21.8	22.2	21.0	21.5	21.5	21.9	22.4
	12H	21.1	21.5	21.5	21.9	22.4	21.2	21.6	21.7	22.1	22.6
12H	4H	20.0	20.6	20.4	21.0	21.4	20.1	20.7	20.6	21.1	21.5
	6H	20.7	21.1	21.1	21.6	22.0	20.8	21.3	21.3	21.7	22.2
	8H	21.0	21.4	21.4	21.8	22.3	21.1	21.5	21.6	22.0	22.5
Variation of the observer position for the luminaire distances S											
S = 1.0H		+0.3 / -0.5					+0.5 / -0.5				
S = 1.5H		+0.8 / -0.7					+0.8 / -1.0				
S = 2.0H		+1.5 / -1.5					+1.7 / -1.3				
Standard table		BK04					BK04				
Correction Summand		3.0					3.3				

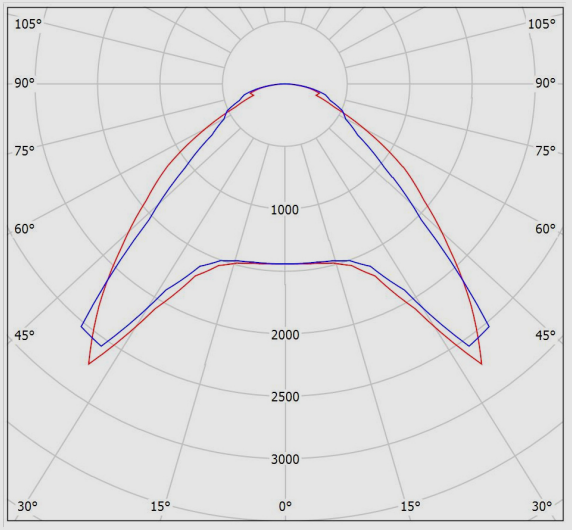

نقشه فنی

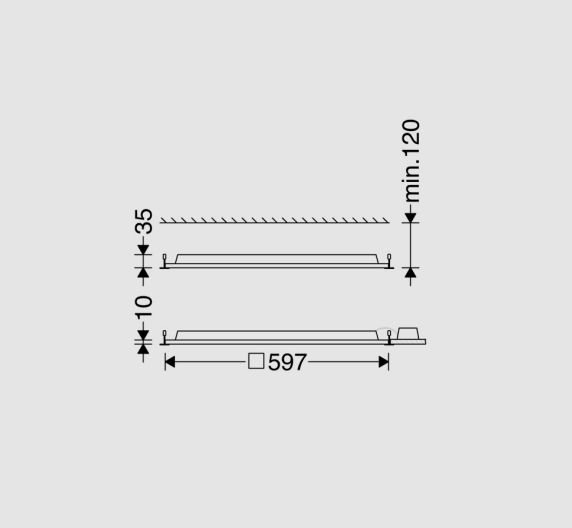

اطلاعات مندرج در این بروشور همواره آخرین ویرایش مشخصات محصولات مازی نور می باشد و در عین حال
برای بهبود مستمر محصولات، مازی نور حق دارد در هر لحظه بدون اطلاع قبلی تغییراتی در محصولات ایجاد نماید.