M634RBLED4840-W

برلیانس - چراغ پنلي 120x30 برلیانس روکار/آویز

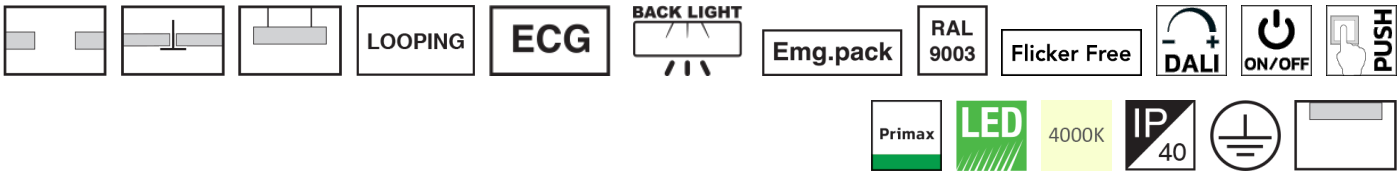

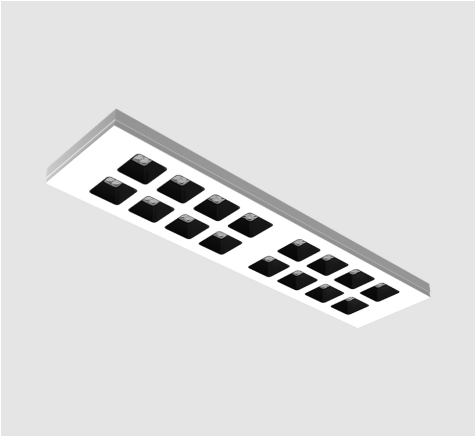

معرفی محصول

چراغ Low UGR روکار/آویز برلیانس با طراحي زیبا برای محیط‌هاي اداری و تجاری مدرن عرضه می‌گردد. زیبایی، پخش یکنواخت نور، صرفه‌جويي در مصرف انرژي، فقدان زندگی نور و حذف پرتوهاي مزاحم از ویژگي‌هاي این چراغ است.

جدول اطلاعات فنی

نام چراغ:	برلیانس
کد کاتالوگ/ کد محصول:	M634RBLED4840-W
نوع نصب:	سقفي روکار، سقفي توکار - سازه نمایان، سقفي توکار - یکپارچه، آویز
کاربرد:	ساختمان هاي اداري و آموزشي و درماني، فروشگاه ها، هتل ها و مراکز پذیرایي، گالري ها و موزه ها
نوع منبع نور:	LED
دماي رنگ نور:	4000K - Neutral White
منبع نور:	LED
ثبات شار نوري:	بیش از 100.000 ساعت
رده بندي ثبات شار نوري:	L70
ضریب نمود رنگ:	بیش از 80
توان چراغ (وات):	48
شار نوري چراغ (لومن):	5400
بازدهي چراغ (لومن بر وات):	113
درجه حفاظت:	IP40
کلاس عایقی:	Class I
بالاست/درایور:	درایور الکترونیکی جریان ثابت با ضریب توان بیش از 0.9
فلیکر:	Flicker Free
ویژگي بالاست/درایور:	Non-dimmable

اطلاعات مندرج در این بروشور همواره آخرین ویرایش مشخصات محصولات مازی نور می باشد و در عین حال
برای بهبود مستمر محصولات، مازی نور حق دارد در هر لحظه بدون اطلاع قبلی تغییراتی در محصولات ایجاد نماید.

M634RBLED4840-W

برليانس - چراغ پنلي 120x30 برليانس روكار/آويز

حالت كنترلي قابل سفارش:	Push، On/Off، DALI
ويژگي بالاست/درايور (كانال هاي خروجي):	تك كاناله
ولتاژ نامي تغذيه:	220~240 VAC±10%
فركانس نامي ولتاژ تغذيه:	50/60 Hz
جنس سيم و كابل:	سيم مفتولي PVC
اندازه (سطح مقطع) سيم و كابل:	0.5
جنس ترمينال :	پلي كربنات
ویژگی ترمینال:	قابلیت لوپینگ، سه خانه سایز 2.5، اتصال سیم بدون نیاز به ابزار
قابلیت لوپینگ:	دارد
جنس بدنه:	ورق آهني
پوشش بدنه:	رنگ پودري الكترواستاتيك
رنگ بدنه:	سفيد
RAL رنگ بدنه:	RAL9003
جنس لنز:	پلي كرباتي شفاف
پخش نور:	متقارن يكنواخت
جنس براكت نصب:	پروفيل آلومينيومي اكسترودی
نوع بسته بندي:	نايلون و كارتن
ساير مشخصات و ويژگي ها:	قابليت برق رساني به چراغ بدون نياز به ابزار از طريق دريچه دسترسي تعبيه شده در پشت چراغ
وزن (كيلوگرم):	6.5
ابعاد(ميليمتر):	1195x295x50
سفارشات خاص (روتين آپشن):	باتری اضطراری، درایور کاهش توان Dimmable

اطلاعات مندرج در این بروشور همواره آخرین ویرایش مشخصات محصولات مازی نور می باشد و در عین حال
برای بهبود مستمر محصولات، مازی نور حق دارد در هر لحظه بدون اطلاع قبلی تغییراتی در محصولات ایجاد نماید.

M634RBLED4840-W

برلیانس - چراغ پنلي 120x30 برلیانس روکار/آویز

نمودار فتومتریک

Glare Evaluation According to UGR

ρ Ceiling		70	70	50	50	30	70	70	50	50	30
ρ Walls		50	30	50	30	30	50	30	50	30	30
ρ Floor		20	20	20	20	20	20	20	20	20	20
Room Size X	Y	Viewing direction at right angles to lamp axis					Viewing direction parallel to lamp axis				
2H	2H	15.1	16.0	15.4	16.2	16.4	14.7	15.6	14.9	15.8	16.0
	3H	14.9	15.7	15.2	16.0	16.2	14.5	15.3	14.8	15.6	15.8
	4H	14.9	15.6	15.2	15.9	16.1	14.5	15.2	14.8	15.5	15.7
	6H	14.8	15.5	15.1	15.8	16.1	14.4	15.1	14.7	15.3	15.6
	8H	14.8	15.4	15.1	15.7	16.0	14.3	15.0	14.7	15.3	15.6
	12H	14.7	15.3	15.1	15.7	16.0	14.3	14.9	14.7	15.2	15.6
4H	2H	15.0	15.7	15.3	16.0	16.2	14.6	15.3	14.9	15.6	15.8
	3H	14.8	15.4	15.2	15.7	16.1	14.4	15.0	14.8	15.3	15.7
	4H	14.8	15.3	15.1	15.6	16.0	14.4	14.9	14.7	15.2	15.6
	6H	14.7	15.1	15.1	15.5	15.9	14.3	14.7	14.7	15.1	15.5
	8H	14.6	15.0	15.1	15.4	15.8	14.2	14.6	14.7	15.0	15.4
	12H	14.6	15.0	15.0	15.4	15.8	14.2	14.6	14.6	15.0	15.4
8H	4H	14.6	15.0	15.1	15.4	15.8	14.2	14.6	14.7	15.0	15.4
	6H	14.6	14.9	15.0	15.3	15.7	14.2	14.5	14.6	14.9	15.3
	8H	14.5	14.8	15.0	15.2	15.7	14.1	14.4	14.6	14.8	15.3
	12H	14.5	14.7	14.9	15.2	15.7	14.1	14.3	14.5	14.8	15.3
12H	4H	14.6	15.0	15.0	15.4	15.8	14.2	14.6	14.6	15.0	15.4
	6H	14.5	14.8	15.0	15.2	15.7	14.1	14.4	14.6	14.8	15.3
	8H	14.5	14.7	14.9	15.2	15.7	14.1	14.3	14.5	14.8	15.3

Variation of the observer position for the luminaire distances S

S = 1.0H	+2.1 / -5.1	+2.5 / -4.9
S = 1.5H	+3.3 / -19.2	+3.7 / -20.8
S = 2.0H	+5.2 / -38.1	+5.5 / -37.7
Standard table	BK00	BK00
Correction Summand	-3.5	-3.9

Corrected Glare Indices referring to 5400lm Total Luminous Flux

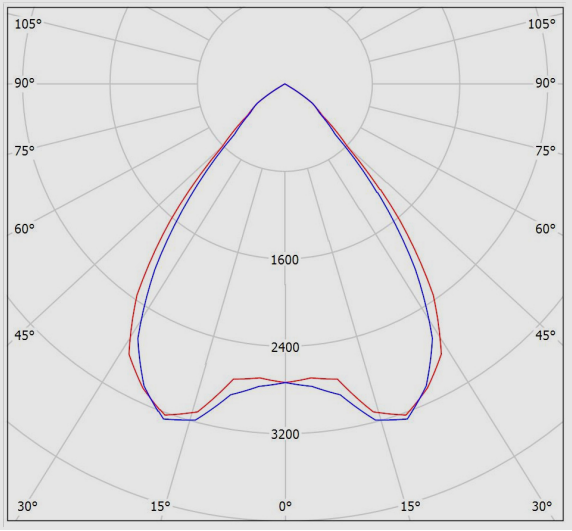

نقشه فنی

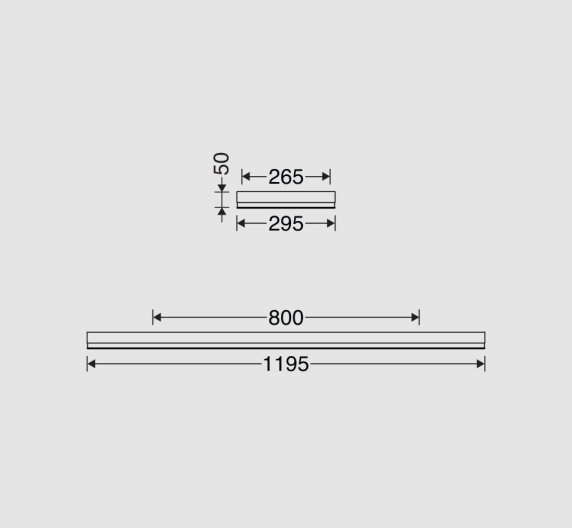

اطلاعات مندرج در این بروشور همواره آخرین ویرایش مشخصات محصولات مازی نور می باشد و در عین حال
برای بهبود مستمر محصولات، مازی نور حق دارد در هر لحظه بدون اطلاع قبلی تغییراتی در محصولات ایجاد نماید.