M635RDLED4840-W

چراغ LED توکار 30*120 با توان 48 وات 6500 لومن با دماي رنگ نور 4000 کلوين و لنز پلي‌کربنات شفاف-سفيد

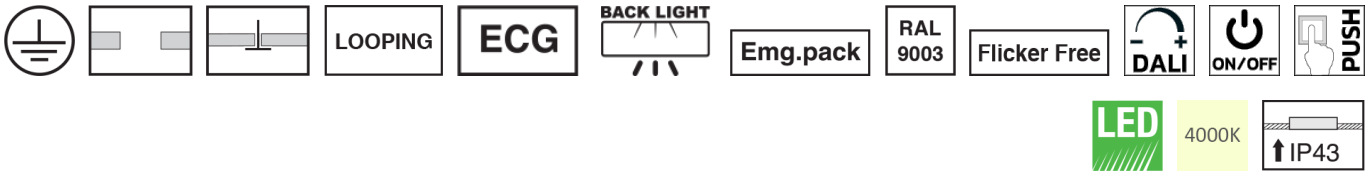

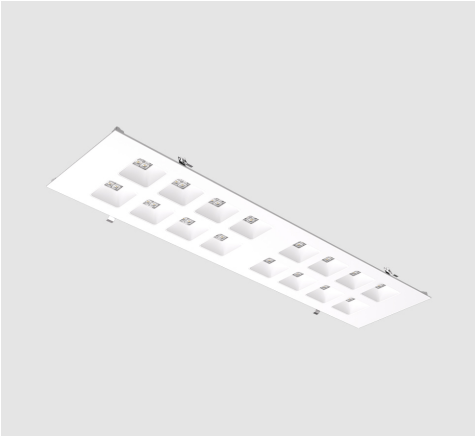

معرفی محصول

چراغ Low UGR توکار برليانس با طراحي زيبا براى محيط‌هاي اداری و تجاری مدرن عرضه می‌گردد. زيبايی، پخش يکنواخت نور، صرفه‌جويي در مصرف انرژي، فقدان زندگی نور و حذف پرتوهاي مزاحم از ويژگي‌هاي اين چراغ است.

جدول اطلاعات فنی

کد کاتالوگ/ کد محصول:	M635RDLED4840-W
نوع نصب:	سقفي توکار - سازه نمايان، سقفي توکار - يکپارچه
کاربرد:	گالري ها و موزه ها، ساختمان هاي اداري و آموزشي و درماني، فروشگاه ها، هتل ها و مراکز پذيرايي
نوع منبع نور:	LED
دماي رنگ نور:	4000K - Neutral White
منبع نور:	LED
ثبات شار نوري:	بيش از 100.000 ساعت
رده بندي ثبات شار نوري:	L70
ضريب نمود رنگ:	بيش از 80
توان چراغ (وات):	48
شار نوري چراغ (لومن):	6500
بازدهي چراغ (لومن بر وات):	135
درجه حفاظت:	از پايين IP43
کلاس عايقی:	Class I
بالاست/درايور:	درايور الکترونيکی جريان ثابت با ضريب توان بيش از 0.9
فليکر:	Flicker Free
ويژگي بالاست/درايور:	Non-dimmable
حالت کنترلي قابل سفارش:	DALI، Push، On/Off

اطلاعات مندرج در اين بروشور همواره آخرين ويرايش مشخصات محصولات مازی نور می باشد و در عين حال
برای بهبود مستمر محصولات، مازی نور حق دارد در هر لحظه بدون اطلاع قبلی تغييراتی در محصولات ايجاد نمايد.

M635RDLED4840-W

چراغ LED توکار 30*120 با توان 48 وات 6500 لومن با دماي رنگ نور 4000 کلوين و لنز پلي‌کربنات شفاف-سفيد

ويژگي بالاست/درايور (کانال هاي خروجي):	تك كاناله
ولتاژ نامي تغذيه:	220~240 VAC±10%
فرکانس نامي ولتاژ تغذيه:	50/60 Hz
جنس سيم و کابل:	سيم مفتولي PVC
اندازه (سطح مقطع) سيم و کابل:	0.5
جنس ترمينال :	پلي کربنات
ویژگی ترمینال:	قابلیت لوپینگ، سه خانه سایز 2.5، اتصال سیم بدون نیاز به ابزار
قابليت لوپينگ:	دارد
جنس بدنه:	ورق آهني
پوشش بدنه:	رنگ پودري الکترواستاتيك
رنگ بدنه:	سفيد
RAL رنگ بدنه:	RAL9003
جنس لنز:	پلي کرباناتي شفاف
پخش نور:	متقارن يکنواخت
نوع بسته بندي:	نايلون و کارتن
سفارشات خاص (غير روتين):	باتری اضطراری، درایور کاهش توان Dimmable
ساير مشخصات و ويژگي ها:	قابليت برق رساني به چراغ بدون نياز به ابزار از طريق دريچه دسترسي تعبيه شده در پشت چراغ
وزن (کيلوگرم):	4.9
ابعاد(ميليمتر):	1195x295x40
مقاومت مکانيکي:	-

اطلاعات مندرج در این بروشور همواره آخرین ویرایش مشخصات محصولات مازی نور می باشد و در عین حال
برای بهبود مستمر محصولات، مازی نور حق دارد در هر لحظه بدون اطلاع قبلی تغییراتی در محصولات ایجاد نماید.

M635RDLED4840-W

چراغ LED توکار 30*120 با توان 48 وات 6500 لومن با دماي رنگ نور 4000 کلوين و لنز پلي‌کربنات شفاف-سفيد

نمودار فتومتريک

Glare Evaluation According to UGR

ρ Ceiling		70	70	50	50	30	70	70	50	50	30
ρ Walls		50	30	50	30	30	50	30	50	30	30
ρ Floor		20	20	20	20	20	20	20	20	20	20
Room Size X	Y	Viewing direction at right angles to lamp axis					Viewing direction parallel to lamp axis				
2H	2H	16.1	17.0	16.3	17.3	17.5	15.7	16.7	16.0	16.9	17.1
	3H	16.1	16.9	16.4	17.2	17.4	15.7	16.6	16.0	16.8	17.1
	4H	16.0	16.9	16.4	17.1	17.4	15.7	16.5	16.0	16.8	17.0
	6H	16.0	16.8	16.4	17.1	17.4	15.7	16.4	16.0	16.7	17.0
	8H	16.0	16.7	16.4	17.0	17.3	15.7	16.4	16.0	16.7	17.0
	12H	16.0	16.7	16.4	17.0	17.3	15.6	16.3	16.0	16.6	17.0
4H	2H	16.1	16.9	16.4	17.2	17.4	15.7	16.6	16.1	16.8	17.1
	3H	16.1	16.8	16.5	17.1	17.4	15.8	16.5	16.1	16.8	17.1
	4H	16.1	16.7	16.5	17.1	17.4	15.8	16.4	16.2	16.7	17.1
	6H	16.2	16.7	16.6	17.0	17.4	15.8	16.3	16.2	16.7	17.1
	8H	16.2	16.6	16.6	17.0	17.4	15.8	16.3	16.3	16.7	17.1
	12H	16.2	16.6	16.6	17.0	17.4	15.8	16.3	16.3	16.7	17.1
8H	4H	16.1	16.5	16.5	16.9	17.3	15.8	16.2	16.2	16.6	17.0
	6H	16.1	16.5	16.6	16.9	17.4	15.8	16.2	16.3	16.6	17.1
	8H	16.2	16.5	16.6	16.9	17.4	15.9	16.2	16.3	16.6	17.1
	12H	16.2	16.5	16.7	16.9	17.4	15.9	16.1	16.4	16.6	17.1
12H	4H	16.1	16.5	16.5	16.9	17.3	15.7	16.1	16.2	16.5	17.0
	6H	16.1	16.4	16.6	16.9	17.4	15.8	16.1	16.3	16.6	17.0
	8H	16.2	16.4	16.6	16.9	17.4	15.8	16.1	16.3	16.6	17.1

Variation of the observer position for the luminaire distances S

S = 1.0H	+1.5 / -2.4	+1.6 / -2.2
S = 1.5H	+2.3 / -4.9	+2.5 / -4.9
S = 2.0H	+3.9 / -5.9	+4.0 / -5.9
Standard table	BK01	BK01
Correction Summand	-1.8	-2.1

Corrected Glare Indices referring to 6500lm Total Luminous Flux

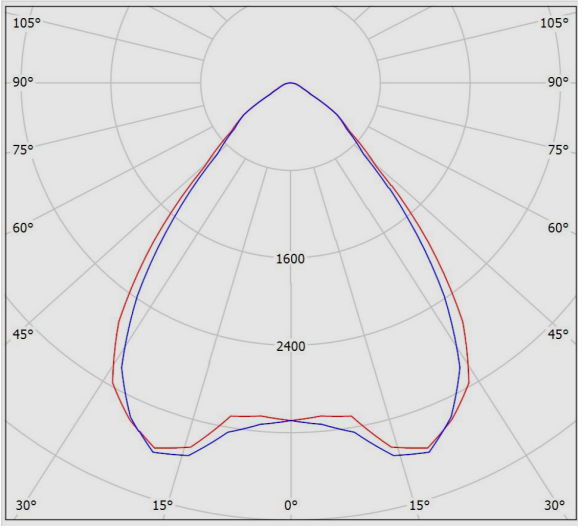

نقشه فنی

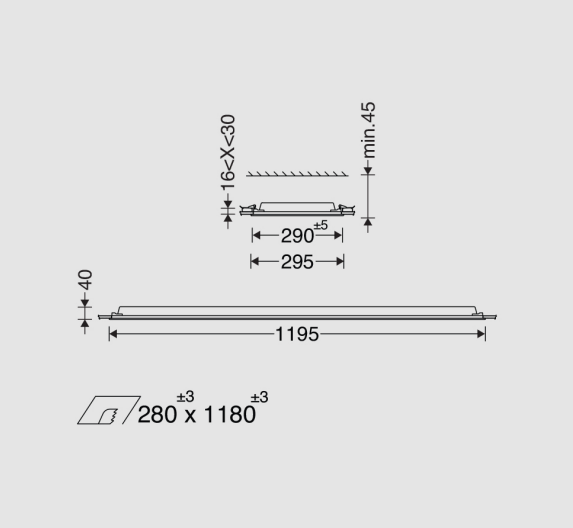

اطلاعات مندرج در این بروشور همواره آخرین ویرایش مشخصات محصولات مازی نور می باشد و در عین حال
برای بهبود مستمر محصولات، مازی نور حق دارد در هر لحظه بدون اطلاع قبلی تغییراتی در محصولات ایجاد نماید.