M635RDLED2840-W

برلیانس - چراغ پنلي 120x30 برلیانس توکار

LOOPING | ECG | BACK LIGHT | Emg.pack | RAL 9003 | Flicker Free | DALI | ON/OFF | PUSH

Primax | LED | 4000K | IP43

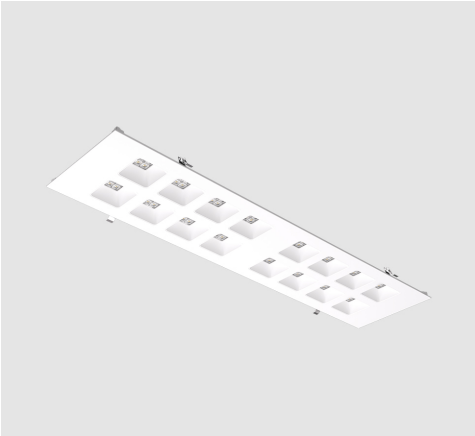

معرفی محصول

چراغ Low UGR توکار برلیانس با طراحي زیبا برای محیط‌هاي اداری و تجاری مدرن عرضه می‌گردد. زیبایی، پخش یکنواخت نور، صرفه‌جويي در مصرف انرژي، فقدان زندگی نور و حذف پرتوهاي مزاحم از ویژگي‌هاي این چراغ است.

جدول اطلاعات فنی

نام چراغ:	برلیانس
کد کاتالوگ/ کد محصول:	M635RDLED2840-W
نوع نصب:	سقفي توکار - سازه نمایان، سقفي توکار - یکپارچه
کاربرد:	هتل ها و مراکز پذیرایي، گالري ها و موزه ها، ساختمان هاي اداري و آموزشي و درماني، فروشگاه ها
نوع منبع نور:	LED
تعداد لامپ/ ماژول:	4
دماي رنگ نور:	4000K - Neutral White
منبع نور:	LED
ثبات شار نوري:	بیش از 100.000 ساعت
رده بندي ثبات شار نوري:	L70
ضریب نمود رنگ:	بیش از 80
توان چراغ (وات):	33
شار نوري چراغ (لومن):	4500
بازدهي چراغ (لومن بر وات):	136
درجه حفاظت:	از پایین IP43
کلاس عایقی:	Class I
حداکثر دماي محیطي کارکرد:	40°C
بالاست/درایور:	درایور الکترونیکی جریان ثابت با ضریب توان بیش از 0.9

اطلاعات مندرج در این بروشور همواره آخرین ویرایش مشخصات محصولات مازی نور می باشد و در عین حال
برای بهبود مستمر محصولات، مازی نور حق دارد در هر لحظه بدون اطلاع قبلی تغییراتی در محصولات ایجاد نماید.

M635RDLED2840-W

برليانس - چراغ پنلي 120x30 برليانس توكار

فليكر:	Flicker Free
ويژگي بالاست/درايور:	Non-dimmable
حالت كنترلي قابل سفارش:	DALI، Push، On/Off
ويژگي بالاست/درايور (كانال هاي خروجي):	تك كاناله
ولتاژ نامي تغذيه:	220~240 VAC±10%
فركانس نامي ولتاژ تغذيه:	50/60 Hz
جنس سيم و كابل:	سيم مفتولي PVC
اندازه (سطح مقطع) سيم و كابل:	0.5
جنس ترمينال :	پلي كربنات
ويژگی ترمينال:	قابليت لوپينگ، سه خانه سايز 2.5، اتصال سيم بدون نياز به ابزار
قابليت لوپينگ:	دارد
جنس بدنه:	ورق آهني
پوشش بدنه:	رنگ پودري الكترواستاتيك
رنگ بدنه:	سفيد
RAL رنگ بدنه:	RAL9003
جنس لنز:	پلي كرباتي شفاف
پخش نور:	متقارن يكنواخت
نوع بسته بندي:	نايلون و كارتن
ساير مشخصات و ويژگي ها:	قابليت برق رساني به چراغ بدون نياز به ابزار از طريق دريچه دسترسي تعبيه شده در پشت چراغ
وزن (كيلوگرم):	4.9
ابعاد(ميليمتر):	1195x295x40
مقاومت مكانيكي:	-
سفارشات خاص (روتين آپشن):	درایور کاهش توان Dimmable، باتری اضطراری

اطلاعات مندرج در این بروشور همواره آخرین ویرایش مشخصات محصولات مازی نور می باشد و در عین حال
برای بهبود مستمر محصولات، مازی نور حق دارد در هر لحظه بدون اطلاع قبلی تغییراتی در محصولات ایجاد نماید.

M635RDLED2840-W

برلیانس - چراغ پنلي 120x30 برلیانس توکار

نمودار فتومتریک

Glare Evaluation According to UGR

ρ Ceiling		70	70	50	50	30	70	70	50	50	30
ρ Walls		50	30	50	30	30	50	30	50	30	30
ρ Floor		20	20	20	20	20	20	20	20	20	20
Room Size X	Y	Viewing direction at right angles to lamp axis					Viewing direction parallel to lamp axis				
2H	2H	14.8	15.8	15.1	16.0	16.2	14.5	15.5	14.8	15.7	15.9
	3H	14.8	15.7	15.1	15.9	16.2	14.5	15.3	14.8	15.6	15.8
	4H	14.8	15.6	15.1	15.9	16.1	14.5	15.3	14.8	15.5	15.8
	6H	14.8	15.5	15.1	15.8	16.1	14.4	15.2	14.8	15.5	15.8
	8H	14.8	15.5	15.1	15.8	16.1	14.4	15.1	14.8	15.4	15.8
	12H	14.8	15.4	15.1	15.8	16.1	14.4	15.1	14.8	15.4	15.7
4H	2H	14.8	15.6	15.2	15.9	16.2	14.5	15.3	14.8	15.6	15.9
	3H	14.9	15.5	15.2	15.8	16.2	14.5	15.2	14.9	15.5	15.9
	4H	14.9	15.5	15.3	15.8	16.2	14.6	15.2	15.0	15.5	15.9
	6H	14.9	15.4	15.3	15.8	16.2	14.6	15.1	15.0	15.5	15.9
	8H	14.9	15.4	15.4	15.8	16.2	14.6	15.1	15.0	15.5	15.9
	12H	14.9	15.3	15.4	15.7	16.2	14.6	15.0	15.0	15.4	15.8
8H	4H	14.8	15.3	15.3	15.7	16.1	14.5	15.0	15.0	15.4	15.8
	6H	14.9	15.3	15.4	15.7	16.1	14.6	15.0	15.0	15.4	15.8
	8H	14.9	15.2	15.4	15.7	16.2	14.6	14.9	15.1	15.4	15.9
	12H	14.9	15.2	15.4	15.7	16.2	14.6	14.9	15.1	15.4	15.9
12H	4H	14.8	15.2	15.2	15.6	16.0	14.5	14.9	14.9	15.3	15.7
	6H	14.9	15.2	15.3	15.6	16.1	14.6	14.9	15.0	15.3	15.8
	8H	14.9	15.2	15.4	15.7	16.2	14.6	14.9	15.1	15.3	15.8
Variation of the observer position for the luminaire distances S											
S = 1.0H		+1.5 / -2.4					+1.6 / -2.2				
S = 1.5H		+2.3 / -4.9					+2.5 / -4.9				
S = 2.0H		+3.9 / -5.9					+4.0 / -5.9				
Standard table		BK01					BK01				
Correction Summand		-3.0					-3.4				

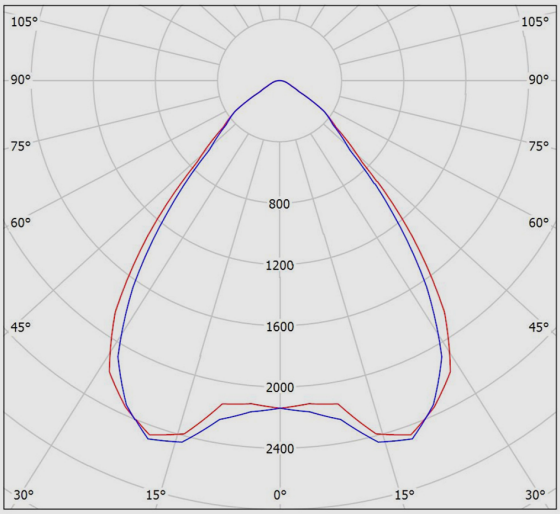

نقشه فنی

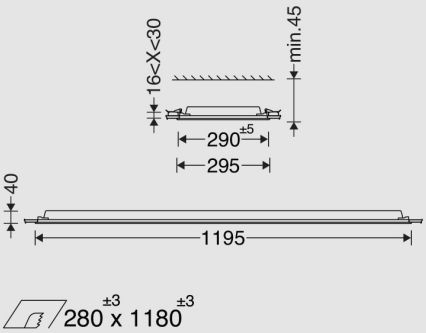

اطلاعات مندرج در این بروشور همواره آخرین ویرایش مشخصات محصولات مازی نور می باشد و در عین حال
برای بهبود مستمر محصولات، مازی نور حق دارد در هر لحظه بدون اطلاع قبلی تغییراتی در محصولات ایجاد نماید.