M230EMSLED3830-BL

نپتون - چراغ LED روكار(IP65) با توان 24 وات 1750 لومن با دماي رنگ نور 3000 كلوين و ماژول برق مستقيم با سنسور حركتي - مشكي

LED 3000K IP65 Flicker Free

معرفی محصول

چراغ سقفی نپتون با طراحی پیشرفته مازی نور برای نصب در راهروها، بالکن ها و ... در محیط اداری، تجاری و مسکونی طراحی شده است. طراحی زیبا، تابش یکنواخت نور و درجه حفاظت (IP65) از ویژگی‌های این چراغ است.

جدول اطلاعات فنی

نام چراغ:	نپتون
كد كاتالوگ/ كد محصول:	M230EMSLED3830-BL
نوع نصب:	سقفي روكار
كاربرد:	ساختمان هاي اداري و آموزشي و درماني، پاركينگ ها، هتل ها و مراكز پذيرايي
ملاحظات كاربرد:	مناسب براي فضاي داخلي و فضاي خارجي مسقف
نوع منبع نور:	برق مستقيم با ضريب توان بيش از 0.5 LED
دماي رنگ نور:	3000K - Warm White
منبع نور:	LED
ثبات شار نوري:	بيش از 60.000 ساعت
رده بندي ثبات شار نوري:	L70
ضريب نمود رنگ:	بيش از 80
توان چراغ (وات):	24
شار نوري چراغ (لومن):	1750
بازدهي چراغ (لومن بر وات):	73
درجه حفاظت:	IP65
كلاس عايقي:	Class II
حداكثر دماي محيطي كاركرد:	35°C
فليكر:	Flicker Free
ولتاژ نامي تغذيه:	220~240 VAC
فركانس نامي ولتاژ تغذيه:	50/60 Hz

اطلاعات مندرج در این بروشور همواره آخرین ویرایش مشخصات محصولات مازی نور می باشد و در عین حال
برای بهبود مستمر محصولات، مازی نور حق دارد در هر لحظه بدون اطلاع قبلی تغییراتی در محصولات ایجاد نماید.

M230EMSLED3830-BL

نپتون - چراغ LED روکار(IP65) با توان 24 وات 1750 لومن با دماي رنگ نور 3000 کلوين و ماژول برق مستقيم با سنسور حرکتي - مشکي

جنس بدنه:	پلی کربنات
رنگ بدنه:	مشکي
جنس ديفيوزر/ شيشه:	پلي کربنات
طرح ديفيوزر/ شيشه:	شیری ساتن
پخش نور:	متقارن یکنواخت
جنس نوار آببندي:	سیلیکونی
نوع بسته بندي:	نایلون و کارتن
ساير مشخصات و ويژگي ها:	سنسور کنترل روشنایی نوری - حرکتی
وزن (کيلوگرم):	0.6
ابعاد(ميليمتر):	Ø300x70
مقاومت مکانيکي:	-
نوع سنسور:	سنسور کنترل روشنایی نوری - حرکتی مایکروویو
ساير اقلام همراه چراغ:	عدد پیچ 50*5، رول‌پلاك 2

اطلاعات مندرج در این بروشور همواره آخرین ویرایش مشخصات محصولات مازی نور می باشد و در عین حال
برای بهبود مستمر محصولات، مازی نور حق دارد در هر لحظه بدون اطلاع قبلی تغییراتی در محصولات ایجاد نماید.

M230EMSLED3830-BL

نپتون - چراغ LED روکار(IP65) با توان 24 وات 1750 لومن با دماي رنگ نور 3000 کلوين و ماژول برق مستقيم با سنسور حرکتي - مشکي

تنظیمات Timer dimming

	گام اول	گام دوم	گام سوم	گام چهارم	گام پنجم	گام ششم	گام هفتم
مدت زمان							
درصد روشنایی							
حالت تنظیم							

نمودار فتومتریک

Glare Evaluation According to UGR

ρ Ceiling		70	70	50	50	30	70	70	50	50	30
ρ Walls		50	30	50	30	30	50	30	50	30	30
ρ Floor		20	20	20	20	20	20	20	20	20	20
Room Size X	Y	Viewing direction at right angles to lamp axis					Viewing direction parallel to lamp axis				
2H	2H	16.7	18.1	17.0	18.3	18.6	16.7	18.1	17.0	18.3	18.6
	3H	18.0	19.2	18.3	19.5	19.8	18.0	19.2	18.3	19.5	19.8
	4H	18.4	19.6	18.8	19.9	20.2	18.4	19.6	18.8	19.9	20.2
	6H	18.8	19.9	19.2	20.2	20.5	18.8	19.9	19.2	20.2	20.5
	8H	18.9	19.9	19.3	20.3	20.6	18.9	19.9	19.3	20.3	20.6
	12H	19.0	20.0	19.4	20.3	20.7	19.0	20.0	19.4	20.3	20.7
4H	2H	17.3	18.4	17.7	18.8	19.1	17.3	18.4	17.7	18.8	19.1
	3H	18.7	19.7	19.1	20.1	20.4	18.7	19.7	19.1	20.1	20.4
	4H	19.3	20.2	19.7	20.6	21.0	19.3	20.2	19.7	20.6	21.0
	6H	19.8	20.6	20.2	21.0	21.4	19.8	20.6	20.2	21.0	21.4
	8H	19.9	20.7	20.4	21.1	21.5	19.9	20.7	20.4	21.1	21.5
	12H	20.1	20.7	20.6	21.2	21.6	20.1	20.7	20.6	21.2	21.6
8H	4H	19.5	20.3	20.0	20.7	21.1	19.5	20.3	20.0	20.7	21.1
	6H	20.1	20.7	20.6	21.2	21.7	20.1	20.7	20.6	21.2	21.7
	8H	20.4	20.9	20.9	21.4	21.9	20.4	20.9	20.9	21.4	21.9
	12H	20.6	21.0	21.1	21.5	22.1	20.6	21.0	21.1	21.5	22.1
12H	4H	19.6	20.2	20.0	20.7	21.1	19.6	20.2	20.0	20.7	21.1
	6H	20.2	20.7	20.7	21.2	21.7	20.2	20.7	20.7	21.2	21.7
	8H	20.5	20.9	21.0	21.4	22.0	20.5	20.9	21.0	21.4	22.0
Variation of the observer position for the luminaire distances S											
S = 1.0H		+0.1 / -0.2					+0.1 / -0.2				
S = 1.5H		+0.3 / -0.5					+0.3 / -0.5				
S = 2.0H		+0.5 / -0.9					+0.5 / -0.9				
Standard table		BK05					BK05				
Correction Summand		3.1					3.1				
Corrected Glare Indices referring to 1750lm Total Luminous Flux											

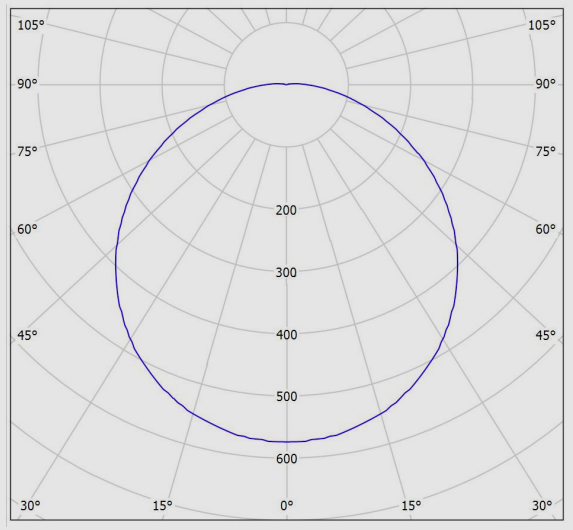

نقشه فنی

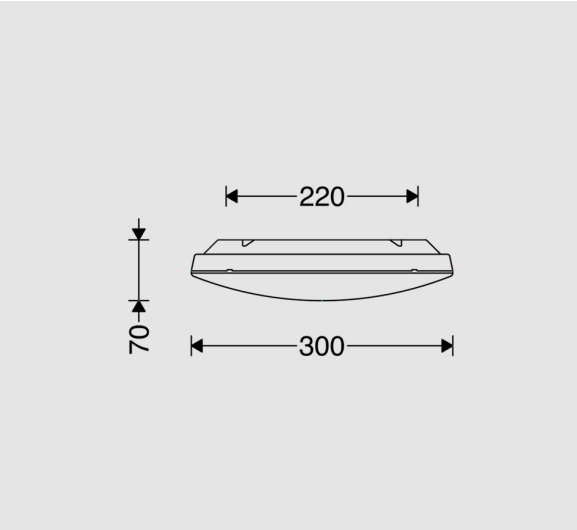

اطلاعات مندرج در این بروشور همواره آخرین ویرایش مشخصات محصولات مازی نور می باشد و در عین حال
برای بهبود مستمر محصولات، مازی نور حق دارد در هر لحظه بدون اطلاع قبلی تغییراتی در محصولات ایجاد نماید.