M430N90LED6750-S

چراغ LED خطي (IP65) روكار/آويز با توان 100 وات، 16000 لومن دماي رنگ نور 5000 كلوين به طول 90 سانتي متر ، لنز و پخش نور N

5000K IP65 LOOPING Gland ECG RAL 9006 Flicker Free LED

معرفی محصول

چراغ خطی ضد نم و غبار یونیلایت با طراحی پیشرفته مازی نور با لنزهای هدفمند برای پخش نور متنوع برای محیط صنعتی طراحی شده است. ساختار محکم و بادوام و درجه حفاظت (IP65) از ویژگی‌های این چراغ است.

جدول اطلاعات فنی

كد كاتالوگ/ كد محصول:	M430N90LED6750-S
نوع نصب:	سقفي روكار، آويز، نصب به ديوار با براكت
كاربرد:	صنعتي، محيط هاي ورزشي
ملاحظات كاربرد:	مناسب براي فضاي داخلي و فضاي خارجي مسقف
نوع منبع نور:	LED
تعداد لامپ/ ماژول:	3
دماي رنگ نور:	5000K - DayLight
منبع نور:	LED
ثبات شار نوري:	بيش از 100.000 ساعت
رده بندي ثبات شار نوري:	L80
ضريب نمود رنگ:	بيش از 70
توان چراغ (وات):	100
شار نوري چراغ (لومن):	16000
بازدهي چراغ (لومن بر وات):	160
درجه حفاظت:	IP65
كلاس عايقي:	Class I
حداكثر دماي محيطي كاركرد:	+55°C
حداقل دماي محيطي كاركرد:	-30°C

اطلاعات مندرج در این بروشور همواره آخرین ویرایش مشخصات محصولات مازی نور می باشد و در عین حال
برای بهبود مستمر محصولات، مازی نور حق دارد در هر لحظه بدون اطلاع قبلی تغییراتی در محصولات ایجاد نماید.

M430N90LED6750-S

چراغ LED خطي (IP65) روكار/آويز با توان 100 وات، 16000 لومن دماي رنگ نور 5000 كلوين به طول 90 سانتي متر ، لنز و پخش نور N

بالاست/درایور:	درایور الکترونیکی جریان ثابت با ضریب توان بیش از 0.9
برند بالاست/ درایور:	Vossloh Schwabe
فلیکر:	Flicker Free
ولتاژ نامي تغذيه:	100~277 VAC±10%
فركانس نامي ولتاژ تغذيه:	50/60 Hz
جنس سیم و کابل:	سیم مفتولی PVC الیاف دار
اندازه (سطح مقطع) سیم و کابل:	0.5
جنس ترمینال :	پلي كربنات
ویژگی ترمینال:	سه خانه سایز 2.5، اتصال سیم بدون نیاز به ابزار، قابلیت لوپینگ
قابلیت لوپینگ:	دارد
ويژگي گلند:	گلند پلي آميدي
سایز گلند:	PG13.5
جنس بدنه:	پروفيل آلومينيومي اكسترودی
پوشش بدنه:	رنگ پودري الكترواستاتيك
رنگ بدنه:	نقره اي
RAL رنگ بدنه:	RAL9006
جنس سر و ته :	آلومینیومی دایکستی
جنس دیفیوزر/ شیشه:	شیشه سکوریت شده
طرح دیفیوزر/ شیشه:	تخت
ويژگي ديفيوزر/ شيشه:	به ضخامت 5 میلیمتر
جنس لنز:	پلي كرباناتي شفاف
پخش نور:	درجه 25
جنس نوار آببندي:	سیلیکونی
ويژگي نوار آببندي:	مقاومت حرارتی بالا
نوع بسته بندي:	نایلون و کارتن
سفارشات خاص (غیر روتین):	دیفیوزر شیشه‌ای شفاف با پوشش نانو
وزن (کیلوگرم):	3.8
ابعاد(میلیمتر):	850x100x90
مقاومت مكانيكي:	IK07
سایر اقلام همراه چراغ:	M6 عدد قلاب آویز و مهره 2

اطلاعات مندرج در این بروشور همواره آخرین ویرایش مشخصات محصولات مازی نور می باشد و در عین حال
برای بهبود مستمر محصولات، مازی نور حق دارد در هر لحظه بدون اطلاع قبلی تغییراتی در محصولات ایجاد نماید.

M430N90LED6750-S

چراغ LED خطي (IP65) روكار/آويز با توان 100 وات، 16000 لومن دماي رنگ نور 5000 كلوين به طول 90 سانتي متر ، لنز و پخش نور N

نمودار فتومتريک

Glare Evaluation According to UGR

ρ Ceiling		70	70	50	50	30	70	70	50	50	30
ρ Walls		50	30	50	30	30	50	30	50	30	30
ρ Floor		20	20	20	20	20	20	20	20	20	20
Room Size X	Y	Viewing direction at right angles to lamp axis					Viewing direction parallel to lamp axis				
2H	2H	23.4	24.4	23.7	24.6	24.8	23.4	24.3	23.6	24.5	24.8
	3H	24.6	25.5	24.9	25.7	26.0	24.5	25.4	24.8	25.6	25.9
	4H	24.9	25.8	25.3	26.0	26.3	24.8	25.7	25.1	25.9	26.2
	6H	25.1	25.9	25.4	26.2	26.5	25.0	25.7	25.3	26.0	26.3
	8H	25.1	25.9	25.5	26.2	26.5	25.0	25.7	25.3	26.0	26.3
	12H	25.1	25.8	25.5	26.1	26.4	25.0	25.7	25.3	26.0	26.3
4H	2H	24.0	24.9	24.3	25.1	25.4	24.0	24.8	24.3	25.1	25.3
	3H	25.3	26.0	25.7	26.4	26.7	25.3	26.0	25.6	26.3	26.6
	4H	25.8	26.4	26.2	26.7	27.1	25.7	26.3	26.1	26.6	27.0
	6H	26.0	26.5	26.4	26.9	27.3	25.9	26.4	26.3	26.8	27.2
	8H	26.1	26.5	26.5	26.9	27.3	25.9	26.4	26.3	26.8	27.2
	12H	26.0	26.5	26.5	26.9	27.3	25.9	26.3	26.4	26.7	27.2
8H	4H	25.9	26.4	26.4	26.8	27.2	25.8	26.3	26.3	26.7	27.1
	6H	26.2	26.6	26.7	27.0	27.5	26.1	26.5	26.6	26.9	27.4
	8H	26.3	26.6	26.8	27.1	27.5	26.2	26.5	26.6	26.9	27.4
	12H	26.3	26.6	26.8	27.0	27.5	26.2	26.4	26.7	26.9	27.4
12H	4H	25.9	26.4	26.4	26.8	27.2	25.8	26.3	26.3	26.7	27.1
	6H	26.2	26.6	26.7	27.0	27.5	26.1	26.4	26.6	26.9	27.4
	8H	26.3	26.6	26.8	27.0	27.5	26.2	26.4	26.7	26.9	27.4
Variation of the observer position for the luminaire distances S											
S = 1.0H		+0.2 / -0.2					+0.2 / -0.2				
S = 1.5H		+0.4 / -0.6					+0.4 / -0.7				
S = 2.0H		+0.7 / -1.1					+0.8 / -1.3				
Standard table		BK04					BK04				
Correction Summand		8.7					8.6				
Corrected Glare Indices referring to 16000lm Total Luminous Flux											

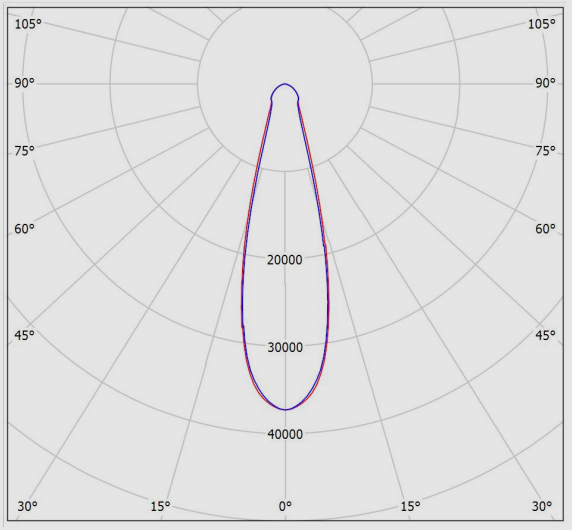

نقشه فنی

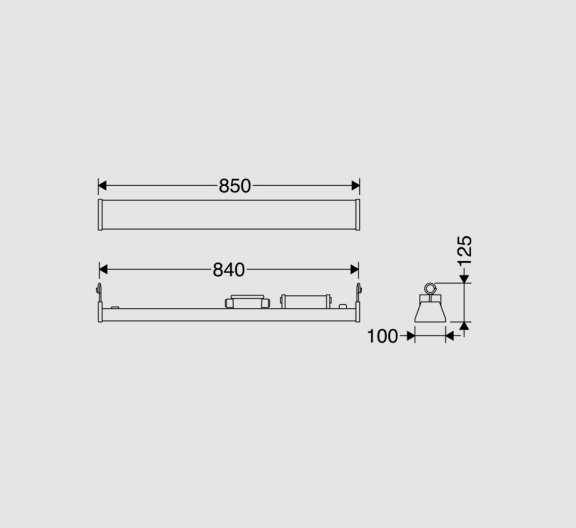

اطلاعات مندرج در این بروشور همواره آخرین ویرایش مشخصات محصولات مازی نور می باشد و در عین حال
برای بهبود مستمر محصولات، مازی نور حق دارد در هر لحظه بدون اطلاع قبلی تغییراتی در محصولات ایجاد نماید.