M486ED17H5LED4840-W

آریانا - چراغ LED دانلایت روکار قطر 17 سانتي متري 23 وات 2200 لومن با دماي رنگ نور 4000 کلوین، صفحه شیري ساتن و ماژول برق مستقیم - سفید

LED | 4000K | IP 40 | LOOPING | RAL 9003 | Flicker Free

معرفی محصول

چراغ دانلایت گرد روکار آریانا با طراحی پیشرفته مازی‌نور در اندازه‌های متنوع، به صورت نصب روکار در قطر مختلف عرضه می‌گردد و برای ساختمان‌های اداری و تجاری مدرن مناسب است. ظاهر زیبا چراغ با ارتفاع کم، عمر طولانی قطعات روشنایی، فقدان اشعه فرابنفش (UV)، صرفه‌جویی در مصرف انرژی، سازگاری با محیط زیست و ضریب نمود رنگ بیش از 80 از ویژگي‌هاي این چراغ است.

جدول اطلاعات فنی

نام چراغ:	آریانا
کد کاتالوگ/ کد محصول:	M486ED17H5LED4840-W
نوع نصب:	سقفي روکار
کاربرد:	ساختمان هاي اداري و آموزشي و درماني، فروشگاه ها، هتل ها و مراکز پذیرایي، گالري ها و موزه ها
نوع منبع نور:	برق مستقیم با ضریب توان بیش از 0.5 LED
تعداد لامپ/ ماژول:	1
دماي رنگ نور:	4000K - Neutral White
منبع نور:	LED
ثبات شار نوري:	بیش از 50.000 ساعت
رده بندي ثبات شار نوري:	L70
ضریب نمود رنگ:	بیش از 80
توان چراغ (وات):	23
شار نوري چراغ (لومن):	2200
بازدهي چراغ (لومن بر وات):	96
درجه حفاظت:	IP40
کلاس عایقی:	Class I
فلیکر:	Flicker Free
ولتاژ نامي تغذیه:	220~240 VAC
فرکانس نامي ولتاژ تغذیه:	50 Hz
جنس سیم و کابل:	سیم مفتولي PVC

اطلاعات مندرج در این بروشور همواره آخرین ویرایش مشخصات محصولات مازی نور می باشد و در عین حال
برای بهبود مستمر محصولات، مازی نور حق دارد در هر لحظه بدون اطلاع قبلی تغییراتی در محصولات ایجاد نماید.

M486ED17H5LED4840-W

آریانا - چراغ LED دانلایت روکار قطر 17 سانتي متري 23 وات 2200 لومن با دماي رنگ نور 4000 کلوین، صفحه شيري ساتن و ماژول برق مستقیم - سفید

اندازه (سطح مقطع) سیم و کابل: 0.5

جنس ترمینال :	پلي کربنات
ویژگی ترمینال:	قابلیت لوپینگ، سه خانه سایز 1.5، اتصال سیم بدون نیاز به ابزار
قابلیت لوپینگ:	دارد
جنس بدنه:	آلومینیومی دایکستی
پوشش بدنه:	رنگ پودري الکترواستاتیك
رنگ بدنه:	سفید
RAL رنگ بدنه:	RAL9003
جنس دیفیوزر/ شیشه:	پلي کربنات
طرح دیفیوزر/ شیشه:	شیری ساتن
ویژگي دیفیوزر/ شیشه:	بدون کاهش بازدهی و ضریب نا مشهودی منبع نور تا 90 درصد، کنترل زنندگی نور
پخش نور:	متقارن یکنواخت
جنس براکت نصب:	ورق فولادي گالوانیزه
نوع بسته بندي:	نایلون و کارتن
وزن (کیلوگرم):	0.61
ابعاد(میلیمتر):	Ø172x50

M486ED17H5LED4840-W

آریانا - چراغ LED دانلایت روکار قطر 17 سانتي متري 23 وات 2200 لومن با دماي رنگ نور 4000 کلوین، صفحه شیري ساتن و ماژول برق مستقیم - سفید

نمودار فتومتریک

Glare Evaluation According to UGR

ρ Ceiling		70	70	50	50	30	70	70	50	50	30
ρ Walls		50	30	50	30	30	50	30	50	30	30
ρ Floor		20	20	20	20	20	20	20	20	20	20
Room Size X	Y	Viewing direction at right angles to lamp axis					Viewing direction parallel to lamp axis				
2H	2H	20.7	22.0	21.0	22.2	22.4	20.7	22.0	21.0	22.2	22.4
	3H	21.6	22.7	21.9	23.0	23.2	21.6	22.7	21.9	23.0	23.2
	4H	21.8	22.9	22.2	23.2	23.5	21.8	22.9	22.2	23.2	23.5
	6H	22.0	23.0	22.3	23.3	23.6	22.0	23.0	22.3	23.3	23.6
	8H	22.0	22.9	22.3	23.2	23.6	22.0	22.9	22.3	23.2	23.6
	12H	22.0	22.9	22.3	23.2	23.5	22.0	22.9	22.3	23.2	23.5
4H	2H	21.1	22.2	21.5	22.5	22.8	21.1	22.2	21.5	22.5	22.8
	3H	22.2	23.1	22.5	23.4	23.7	22.2	23.1	22.5	23.4	23.7
	4H	22.5	23.3	22.9	23.7	24.0	22.5	23.3	22.9	23.7	24.0
	6H	22.7	23.4	23.1	23.8	24.2	22.7	23.4	23.1	23.8	24.2
	8H	22.7	23.4	23.2	23.8	24.2	22.7	23.4	23.2	23.8	24.2
	12H	22.7	23.3	23.2	23.7	24.2	22.7	23.3	23.2	23.7	24.2
8H	4H	22.6	23.3	23.1	23.7	24.1	22.6	23.3	23.1	23.7	24.1
	6H	22.9	23.4	23.3	23.8	24.3	22.9	23.4	23.3	23.8	24.3
	8H	23.0	23.4	23.4	23.9	24.3	23.0	23.4	23.4	23.9	24.3
	12H	23.0	23.4	23.5	23.8	24.3	23.0	23.4	23.5	23.8	24.3
12H	4H	22.6	23.2	23.1	23.6	24.0	22.6	23.2	23.1	23.6	24.0
	6H	22.9	23.4	23.4	23.8	24.3	22.9	23.4	23.4	23.8	24.3
	8H	23.0	23.4	23.5	23.8	24.3	23.0	23.4	23.5	23.8	24.3
Variation of the observer position for the luminaire distances S											
S = 1.0H		+0.2 / -0.4					+0.2 / -0.4				
S = 1.5H		+0.4 / -0.9					+0.4 / -0.9				
S = 2.0H		+1.0 / -1.6					+1.0 / -1.6				
Standard table		BK03					BK03				
Correction Summand		5.2					5.2				
Corrected Glare Indices referring to 2200lm Total Luminous Flux											

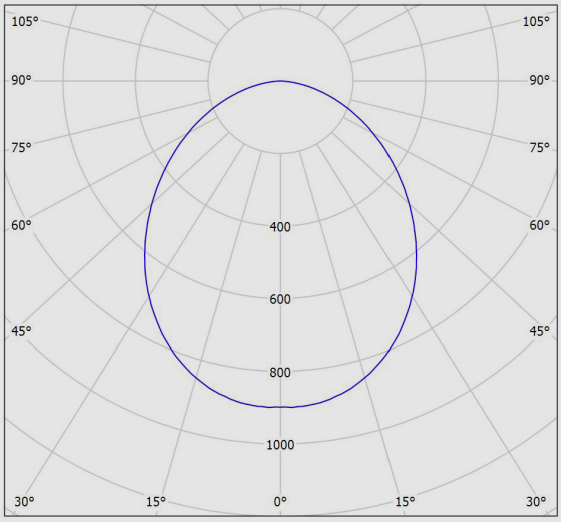

نقشه فنی

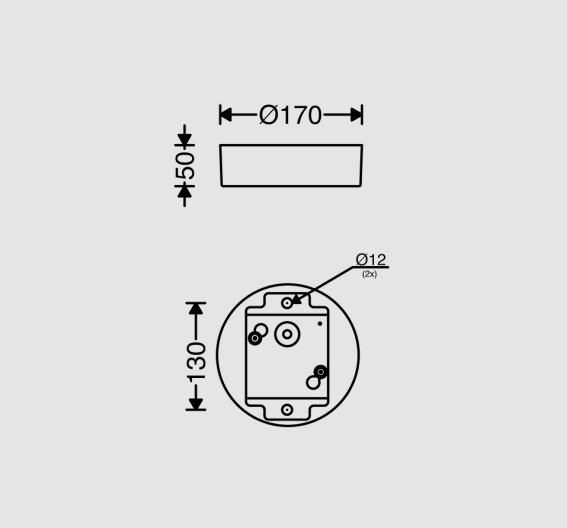

اطلاعات مندرج در این بروشور همواره آخرین ویرایش مشخصات محصولات مازی نور می باشد و در عین حال
برای بهبود مستمر محصولات، مازی نور حق دارد در هر لحظه بدون اطلاع قبلی تغییراتی در محصولات ایجاد نماید.