M220ERLED2840-W

آرورا - چراغ اضطراري آرورا روكار مناسب UPS

معرفی محصول

چراغ اضطراری آرورا با طراحی و ساخت مازی نور با لنزهایی در مدل های متنوع برای تأمین روشنایی اضطراری به هنگام قطع برق یا برای نشان دادن راه خروجی در محیط اداری، تجاری و فروشگاهی طراحی شده است.

جدول اطلاعات فنی

نام چراغ:	آرورا
كد كاتالوگ/ كد محصول:	M220ERLED2840-W
كاربرد:	ساختمان هاي اداري و آموزشي و درماني، هتل ها و مراكز پذيرايي، فروشگاه ها، هايپر ماركت، اضطراري، صنعتي، گالري ها و موزه ها، محيط هاي ورزشي
ملاحظات كاربرد:	مناسب فقط براي فضاي داخلي
نوع منبع نور:	LED
دماي رنگ نور:	4000K - Neutral White
منبع نور:	LED
ثبات شار نوري:	بيش از 100.000 ساعت
رده بندي ثبات شار نوري:	L90
ضريب نمود رنگ:	بيش از 80
توان چراغ (وات):	3: Emergency Mode
شار نوري چراغ (لومن):	250
بازدهي چراغ (لومن بر وات):	83
درجه حفاظت:	IP65
كلاس عايقي:	Class I
حداكثر دماي محيطي كاركرد:	45°C
بالاست/درايور:	درایور الکترونیکی جریان ثابت با ضریب توان بیش از 0.9
ويژگي بالاست/درايور:	Non-dimmable
ويژگي بالاست/درايور (كانال هاي خروجي):	تك كاناله

اطلاعات مندرج در این بروشور همواره آخرین ویرایش مشخصات محصولات مازی نور می باشد و در عین حال
برای بهبود مستمر محصولات، مازی نور حق دارد در هر لحظه بدون اطلاع قبلی تغییراتی در محصولات ایجاد نماید.

M220ERLED2840-W

آرورا - چراغ اضطراري آرورا روكار مناسب UPS

ولتاژ نامي تغذيه:	176~275 VDC، 90~264 VAC
فركانس نامي ولتاژ تغذيه:	50~60 Hz , 0 (DC)
جنس بدنه:	آلومینیومی دایکستی
پوشش بدنه:	رنگ پودري الكترواستاتيك
رنگ بدنه:	سفید
RAL رنگ بدنه:	RAL9003
جنس لنز:	پلي كرباتي شفاف
پخش نور:	نامتقارن دوطرفه در راستاي مسير خروج (Escape route)
جنس نوار آببندي:	سیلیکونی
ويژگي نوار آببندي:	حفاظت در برابر غبار و تأمين آببندي، مقاوم در برابر فشار
ویژگی بست نصب:	امکان نصب چراغ در سقف هایی با ضخامت های مختلف
نوع بسته بندي:	نایلون و کارتن
وزن (كيلوگرم):	1.15
ابعاد(میلیمتر):	132X132X95
مقاومت مكانيكي:	IK07
سفارشات خاص (روتين آپشن):	قابليت كنترل پذير با باتري مركزي، قابليت كنترل پذير

اطلاعات مندرج در این بروشور همواره آخرین ویرایش مشخصات محصولات مازی نور می باشد و در عین حال
برای بهبود مستمر محصولات، مازی نور حق دارد در هر لحظه بدون اطلاع قبلی تغییراتی در محصولات ایجاد نماید.

M220ERLED2840-W

آرورا - چراغ اضطراري آرورا روكار مناسب UPS

نمودار فتومتریک

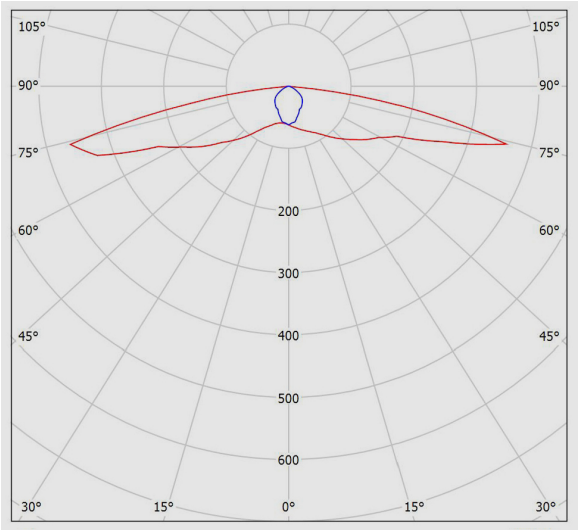

نقشه فنی

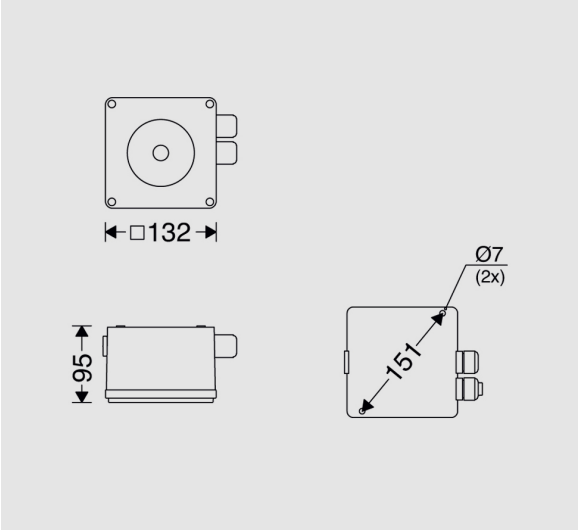

اطلاعات مندرج در این بروشور همواره آخرین ویرایش مشخصات محصولات مازی نور می باشد و در عین حال
برای بهبود مستمر محصولات، مازی نور حق دارد در هر لحظه بدون اطلاع قبلی تغییراتی در محصولات ایجاد نماید.