M220APLED2840-W

آرورا - چراغ اضطراري آرورا روكار مناسب UPS

Primax | LED | 4000K | IP65 | ECG | RAL 9003 | Indoor use only

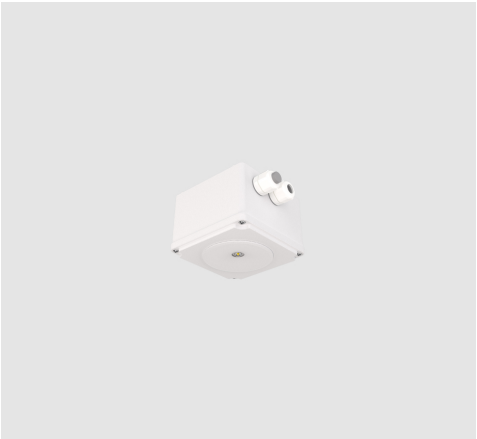

معرفی محصول

چراغ اضطراری آرورا با طراحی و ساخت مازی نور با لنزهایی در مدل های متنوع برای تأمین روشنایی اضطراری به هنگام قطع برق یا برای نشان دادن راه خروجی در محیط اداری، تجاری و فروشگاهی طراحی شده است.

جدول اطلاعات فنی

نام چراغ:	آرورا
كد كاتالوگ/ كد محصول:	M220APLED2840-W
كاربرد:	گالري ها و موزه ها، محيط هاي ورزشي، ساختمان هاي اداري و آموزشي و درماني، هتل ها و مراكز پذيرايي، فروشگاه ها، هايپر ماركت، اضطراري، صنعتي
ملاحظات كاربرد:	مناسب فقط براي فضاي داخلي
نوع منبع نور:	LED
دماي رنگ نور:	4000K - Neutral White
منبع نور:	LED
ثبات شار نوري:	بيش از 100.000 ساعت
رده بندي ثبات شار نوري:	L90
ضريب نمود رنگ:	بيش از 80
توان چراغ (وات):	3: Emergency Mode
شار نوري چراغ (لومن):	250
بازدهي چراغ (لومن بر وات):	83
درجه حفاظت:	IP65
كلاس عايقي:	Class I
حداكثر دماي محيطي كاركرد:	45°C
بالاست/درايور:	درایور الکترونیکی جریان ثابت با ضریب توان بیش از 0.9
ويژگي بالاست/درايور:	Non-dimmable
ويژگي بالاست/درايور (كانال هاي خروجي):	تك كاناله

اطلاعات مندرج در این بروشور همواره آخرین ویرایش مشخصات محصولات مازی نور می باشد و در عین حال
برای بهبود مستمر محصولات، مازی نور حق دارد در هر لحظه بدون اطلاع قبلی تغییراتی در محصولات ایجاد نماید.

M220APLED2840-W

آرورا - چراغ اضطراري آرورا روكار مناسب UPS

ولتاژ نامي تغذيه:	90~264 VAC، 176~275 VDC
فركانس نامي ولتاژ تغذيه:	50~60 Hz , 0 (DC)
جنس بدنه:	آلومینیومی دایکستی
پوشش بدنه:	رنگ پودري الكترواستاتيك
رنگ بدنه:	سفید
RAL رنگ بدنه:	RAL9003
جنس لنز:	پلي كرباتي شفاف
پخش نور:	متقارن به منظور تامين روشنايي اضطراري (Anti panic)
جنس نوار آببندي:	سیلیکونی
ويژگي نوار آببندي:	حفاظت در برابر غبار و تأمين آببندي، مقاوم در برابر فشار
ویژگی بست نصب:	امکان نصب چراغ در سقف هایی با ضخامت های مختلف
نوع بسته بندي:	نایلون و کارتن
وزن (کیلوگرم):	1.15
ابعاد(میلیمتر):	132X132X95
مقاومت مكانيكي:	IK07
سفارشات خاص (روتين آپشن):	قابليت كنترل پذير با باتري مركزي، قابليت كنترل پذير

اطلاعات مندرج در این بروشور همواره آخرین ویرایش مشخصات محصولات مازی نور می باشد و در عین حال
برای بهبود مستمر محصولات، مازی نور حق دارد در هر لحظه بدون اطلاع قبلی تغییراتی در محصولات ایجاد نماید.

M220APLED2840-W

آرورا - چراغ اضطراري آرورا روكار مناسب UPS

نمودار فتومتریک

Glare Evaluation According to UGR

ρ Ceiling		70	70	50	50	30	70	70	50	50	30
ρ Walls		50	30	50	30	30	50	30	50	30	30
ρ Floor		20	20	20	20	20	20	20	20	20	20
Room Size X	Y	Viewing direction at right angles to lamp axis					Viewing direction parallel to lamp axis				
2H	2H	17.8	19.5	18.2	19.8	20.0	17.8	19.5	18.2	19.8	20.0
	3H	18.5	20.0	18.9	20.3	20.6	18.5	20.0	18.9	20.3	20.6
	4H	18.5	19.9	18.9	20.2	20.6	18.5	19.9	18.9	20.2	20.6
	6H	18.5	19.8	18.8	20.1	20.4	18.5	19.8	18.8	20.1	20.4
	8H	18.4	19.7	18.8	20.0	20.3	18.4	19.7	18.8	20.0	20.3
	12H	18.4	19.6	18.8	19.9	20.3	18.4	19.6	18.8	19.9	20.3
4H	2H	18.4	19.8	18.8	20.1	20.4	18.4	19.8	18.8	20.1	20.4
	3H	19.1	20.3	19.5	20.7	21.0	19.1	20.3	19.5	20.7	21.0
	4H	19.2	20.2	19.6	20.6	21.0	19.2	20.2	19.6	20.6	21.0
	6H	19.1	20.1	19.6	20.4	20.8	19.1	20.1	19.6	20.4	20.8
	8H	19.1	20.0	19.5	20.4	20.8	19.1	20.0	19.5	20.4	20.8
	12H	19.1	19.8	19.5	20.3	20.7	19.1	19.8	19.5	20.3	20.7
8H	4H	19.1	20.0	19.6	20.4	20.8	19.1	20.0	19.6	20.4	20.8
	6H	19.1	19.8	19.6	20.2	20.7	19.1	19.8	19.6	20.2	20.7
	8H	19.1	19.7	19.6	20.2	20.6	19.1	19.7	19.6	20.2	20.6
	12H	19.1	19.6	19.6	20.1	20.6	19.1	19.6	19.6	20.1	20.6
12H	4H	19.1	19.9	19.6	20.3	20.7	19.1	19.9	19.6	20.3	20.7
	6H	19.1	19.7	19.6	20.1	20.6	19.1	19.7	19.6	20.1	20.6
	8H	19.1	19.6	19.6	20.1	20.6	19.1	19.6	19.6	20.1	20.6
Variation of the observer position for the luminaire distances S											
S = 1.0H		+0.4 / -0.3					+0.4 / -0.3				
S = 1.5H		+1.4 / -1.5					+1.4 / -1.5				
S = 2.0H		+2.1 / -3.5					+2.1 / -3.5				
Standard table		BK02					BK02				
Correction Summand		1.6					1.6				
Corrected Glare Indices referring to 250lm Total Luminous Flux											

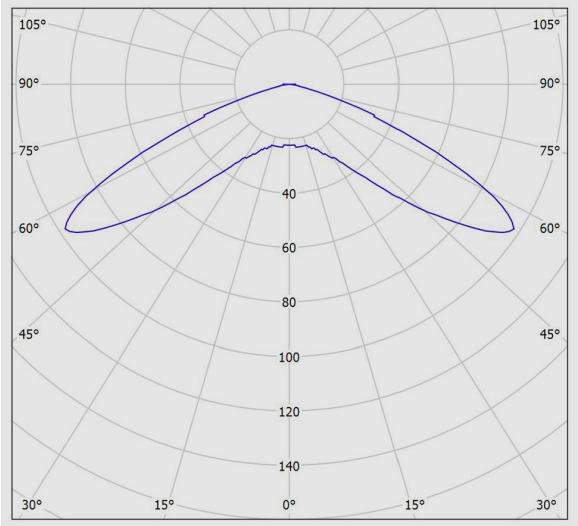

نقشه فنی

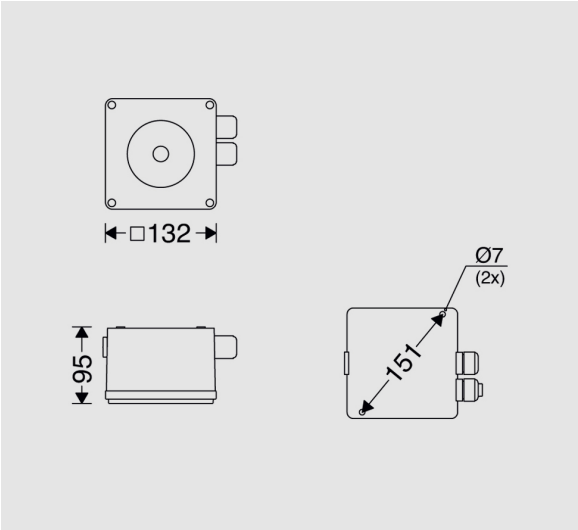

اطلاعات مندرج در این بروشور همواره آخرین ویرایش مشخصات محصولات مازی نور می باشد و در عین حال
برای بهبود مستمر محصولات، مازی نور حق دارد در هر لحظه بدون اطلاع قبلی تغییراتی در محصولات ایجاد نماید.