M220APLED2EPN840-W

آرورا - چراغ اضطراري آرورا روكار (Non-maintained)

Primax | LED | 4000K | IP40 | LOOPING | Gland | Emg.pack | RAL 9003

معرفی محصول

چراغ اضطراری آرورا با طراحی و ساخت مازی نور با لنزهایی در مدل های متنوع برای تأمین روشنایی اضطراری به هنگام قطع برق یا برای نشان دادن راه خروجی در محیط اداری، تجاری و فروشگاهی طراحی شده است.

جدول اطلاعات فنی

نام چراغ:	آرورا
كد كاتالوگ/ كد محصول:	M220APLED2EPN840-W
نوع نصب:	سقفي روكار
كاربرد:	محيط هاي ورزشي، ساختمان هاي اداري و آموزشي و درماني، هتل ها و مراكز پذيرايي، فروشگاه ها، هايپر ماركت، اضطراري، صنعتي، گالري ها و موزه ها
نوع منبع نور:	LED
تعداد لامپ/ ماژول:	1
دماي رنگ نور:	4000K - Neutral White
منبع نور:	LED
ثبات شار نوري:	بيش از 100.000 ساعت
رده بندي ثبات شار نوري:	L90
ضريب نمود رنگ:	بيش از 80
توان چراغ (وات):	Emergency Mode :2
شار نوري چراغ (لومن):	250
بازدهي چراغ (لومن بر وات):	125
درجه حفاظت:	IP40
كلاس عايقي:	Class I
حداكثر دماي محيطي كاركرد:	+45°C
فليكر:	-
ولتاژ نامي تغذيه:	220~240 VAC

اطلاعات مندرج در این بروشور همواره آخرین ویرایش مشخصات محصولات مازی نور می باشد و در عین حال
برای بهبود مستمر محصولات، مازی نور حق دارد در هر لحظه بدون اطلاع قبلی تغییراتی در محصولات ایجاد نماید.

M220APLED2EPN840-W

آرورا - چراغ اضطراري آرورا روكار (Non-maintained)

فركانس نامي ولتاژ تغذيه:	50/60 Hz
جنس باتري:	Ni-Cd
مشخصات باتري:	3.6V*3*1.5Ah
اينورتر/كانورتر:	سه ساعته Non-maintained
جنس سيم و كابل:	سيم افشان PVC
اندازه (سطح مقطع) سيم و كابل:	0.5
جنس ترمينال :	پلي كربنات
ويژگی ترمينال:	اتصال سيم بدون نياز به ابزار، قابليت لوپينگ، سه خانه سايز 2.5
قابليت لوپينگ:	دارد
ويژگي گلند:	گلند پلي آميدي
سايز گلند:	PG13.5
جنس بدنه:	آلومينيومی دايكستی
پوشش بدنه:	رنگ پودري الكترواستاتيك
رنگ بدنه:	سفيد
RAL رنگ بدنه:	RAL9003
جنس لنز:	پلي كرباتي شفاف
پخش نور:	متقارن به منظور تامين روشنايي اضطراري (Anti panic)
جنس نوار آببندي:	سيليكونی
ويژگي نوار آببندي:	حفاظت در برابر غبار و تأمين آببندي، مقاوم در برابر فشار
ويژگی بست نصب:	امكان نصب چراغ در سقف هايی با ضخامت های مختلف
نوع بسته بندي:	نايلون و كارتن
وزن (كيلوگرم):	1.35
ابعاد(ميليمتر):	132X132X95
مقاومت مكانيكي:	IK07
سفارشات خاص (روتين آپشن):	قابليت كنترل پذير، قابليت كنترل پذير با باتري مركزي

M220APLED2EPN840-W

آرورا - چراغ اضطراري آرورا روكار (Non-maintained)

نمودار فتومتریک

Glare Evaluation According to UGR

ρ Ceiling		70	70	50	50	30	70	70	50	50	30
ρ Walls		50	30	50	30	30	50	30	50	30	30
ρ Floor		20	20	20	20	20	20	20	20	20	20
Room Size X	Y	Viewing direction at right angles to lamp axis					Viewing direction parallel to lamp axis				
2H	2H	17.8	19.5	18.2	19.8	20.0	17.8	19.5	18.2	19.8	20.0
	3H	18.5	20.0	18.9	20.3	20.6	18.5	20.0	18.9	20.3	20.6
	4H	18.5	19.9	18.9	20.2	20.6	18.5	19.9	18.9	20.2	20.6
	6H	18.5	19.8	18.8	20.1	20.4	18.5	19.8	18.8	20.1	20.4
	8H	18.4	19.7	18.8	20.0	20.3	18.4	19.7	18.8	20.0	20.3
	12H	18.4	19.6	18.8	19.9	20.3	18.4	19.6	18.8	19.9	20.3
4H	2H	18.4	19.8	18.8	20.1	20.4	18.4	19.8	18.8	20.1	20.4
	3H	19.1	20.3	19.5	20.7	21.0	19.1	20.3	19.5	20.7	21.0
	4H	19.2	20.2	19.6	20.6	21.0	19.2	20.2	19.6	20.6	21.0
	6H	19.1	20.1	19.6	20.4	20.8	19.1	20.1	19.6	20.4	20.8
	8H	19.1	20.0	19.5	20.4	20.8	19.1	20.0	19.5	20.4	20.8
	12H	19.1	19.8	19.5	20.3	20.7	19.1	19.8	19.5	20.3	20.7
8H	4H	19.1	20.0	19.6	20.4	20.8	19.1	20.0	19.6	20.4	20.8
	6H	19.1	19.8	19.6	20.2	20.7	19.1	19.8	19.6	20.2	20.7
	8H	19.1	19.7	19.6	20.2	20.6	19.1	19.7	19.6	20.2	20.6
	12H	19.1	19.6	19.6	20.1	20.6	19.1	19.6	19.6	20.1	20.6
12H	4H	19.1	19.9	19.6	20.3	20.7	19.1	19.9	19.6	20.3	20.7
	6H	19.1	19.7	19.6	20.1	20.6	19.1	19.7	19.6	20.1	20.6
	8H	19.1	19.6	19.6	20.1	20.6	19.1	19.6	19.6	20.1	20.6
Variation of the observer position for the luminaire distances S											
S = 1.0H		+0.4 / -0.3					+0.4 / -0.3				
S = 1.5H		+1.4 / -1.5					+1.4 / -1.5				
S = 2.0H		+2.1 / -3.5					+2.1 / -3.5				
Standard table		BK02					BK02				
Correction Summand		1.6					1.6				
Corrected Glare Indices referring to 250lm Total Luminous Flux											

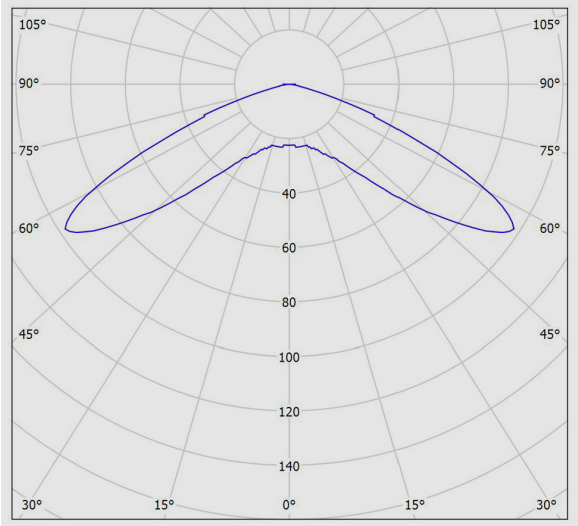

نقشه فنی

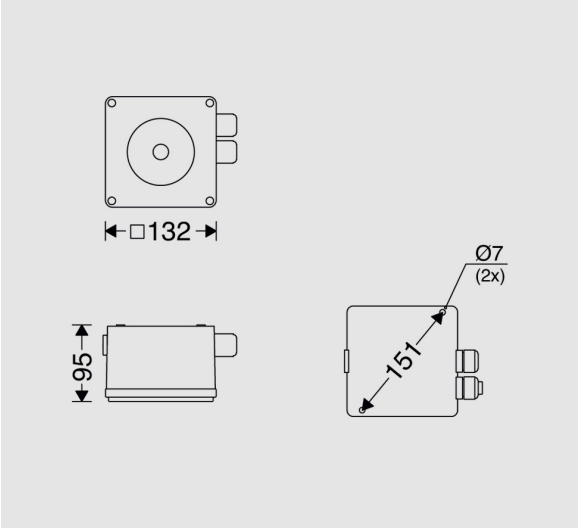

اطلاعات مندرج در این بروشور همواره آخرین ویرایش مشخصات محصولات مازی نور می باشد و در عین حال
برای بهبود مستمر محصولات، مازی نور حق دارد در هر لحظه بدون اطلاع قبلی تغییراتی در محصولات ایجاد نماید.