M219D3ERLED2840-W

آرورا - چراغ اضطراري آرورا توكار مناسب UPS

Primax | LED | 4000K | IP65 | ECG | RAL 9003 | Indoor use only

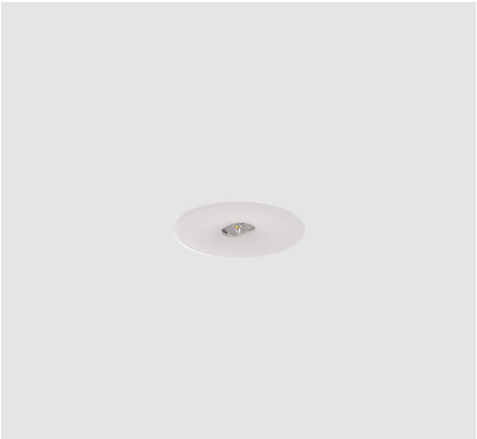

معرفی محصول

چراغ اضطراری آرورا با طراحی و ساخت مازی نور با لنزهایی در مدل های متنوع برای تأمین روشنایی اضطراری به هنگام قطع برق یا برای نشان دادن راه خروجی در محیط اداری، تجاری و فروشگاهی طراحی شده است.

جدول اطلاعات فنی

نام چراغ:	آرورا
كد كاتالوگ/ كد محصول:	M219D3ERLED2840-W
كاربرد:	هتل ها و مراكز پذيرايي، فروشگاه ها، هايپر ماركت، اضطراري، صنعتي، گالري ها و موزه ها، محيط هاي ورزشي، ساختمان هاي اداري و آموزشي و درماني
ملاحظات كاربرد:	مناسب فقط براي فضاي داخلي
نوع منبع نور:	LED
دماي رنگ نور:	4000K - Neutral White
منبع نور:	LED
ثبات شار نوري:	بيش از 100.000 ساعت
رده بندي ثبات شار نوري:	L90
ضريب نمود رنگ:	بيش از 80
توان چراغ (وات):	3: Emergency Mode
شار نوري چراغ (لومن):	250
بازدهي چراغ (لومن بر وات):	83
درجه حفاظت:	از پايين IP65
كلاس عايقي:	Class II
بالاست/درايور:	درايور الكترونيكی جريان ثابت با ضريب توان بيش از 0.9
ويژگي بالاست/درايور:	Non-dimmable
ويژگي بالاست/درايور (كانال هاي خروجي):	تك كاناله
ولتاژ نامي تغذيه:	176~275 VDC، 90~264 VAC

اطلاعات مندرج در این بروشور همواره آخرین ویرایش مشخصات محصولات مازی نور می باشد و در عین حال
برای بهبود مستمر محصولات، مازی نور حق دارد در هر لحظه بدون اطلاع قبلی تغییراتی در محصولات ایجاد نماید.

M219D3ERLED2840-W

آرورا - چراغ اضطراري آرورا توكار مناسب UPS

فرکانس نامي ولتاژ تغذيه:	50~60 Hz , 0 (DC)
جنس بدنه:	آلومینیومی دایکستی
پوشش بدنه:	رنگ پودري الكترواستاتيك
رنگ بدنه:	سفید
RAL رنگ بدنه:	RAL9003
جنس لنز:	پلي كرباتي شفاف
پخش نور:	نامتقارن دوطرفه در راستاي مسير خروج (Escape route)
جنس نوار آببندي:	سیلیکونی
ويژگي نوار آببندي:	مقاوم در برابر فشار، حفاظت در برابر غبار و تأمين آببندي
جنس بست نصب:	مفتول فنري استنلس استيل
ویژگی بست نصب:	امکان نصب چراغ در سقف هایی با ضخامت های مختلف
نوع بسته بندي:	نایلون و کارتن
وزن (کیلوگرم):	0.3
ابعاد(میلیمتر):	94X25
مقاومت مكانيكي:	IK07
سفارشات خاص (روتين آپشن):	قابليت كنترل پذير با باتري مركزي، قابليت كنترل پذير

اطلاعات مندرج در این بروشور همواره آخرین ویرایش مشخصات محصولات مازی نور می باشد و در عین حال
برای بهبود مستمر محصولات، مازی نور حق دارد در هر لحظه بدون اطلاع قبلی تغییراتی در محصولات ایجاد نماید.

M219D3ERLED2840-W

آرورا - چراغ اضطراري آرورا توکار مناسب UPS

نمودار فتومتریک

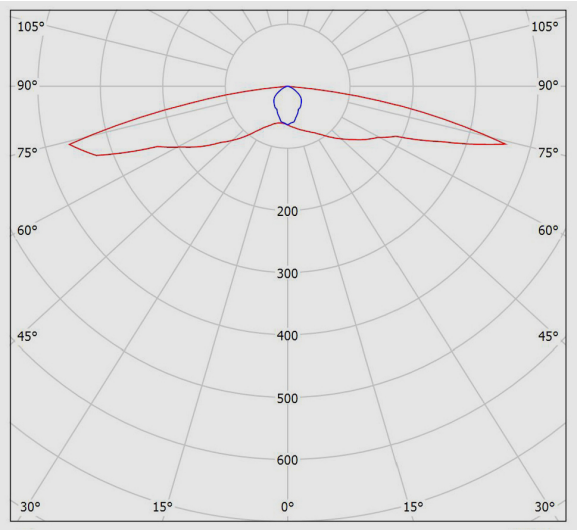

نقشه فنی

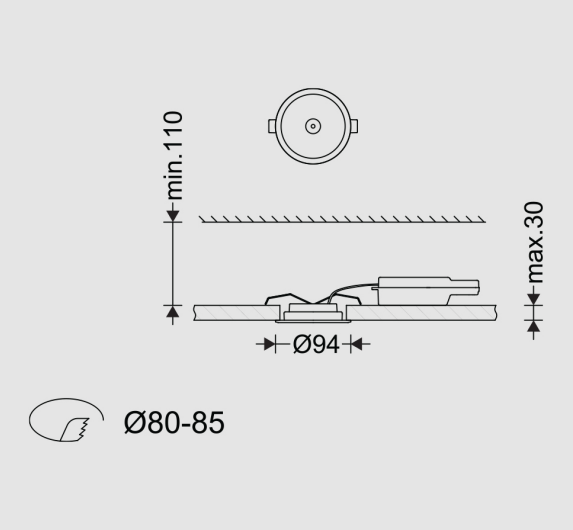

اطلاعات مندرج در این بروشور همواره آخرین ویرایش مشخصات محصولات مازی نور می باشد و در عین حال
برای بهبود مستمر محصولات، مازی نور حق دارد در هر لحظه بدون اطلاع قبلی تغییراتی در محصولات ایجاد نماید.