M219D3ERLED2EPN840-W

آرورا - چراغ اضطراري آرورا توكار (Non-maintained)

Primax | LED | 4000K | IP43 | LOOPING | Emg.pack | RAL 9003

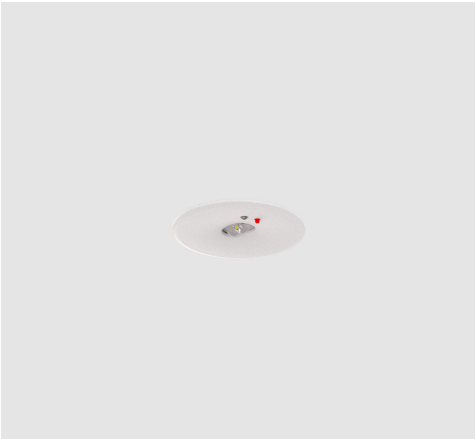

معرفی محصول

چراغ اضطراری آرورا با طراحی و ساخت مازی نور با لنزهایی در مدل های متنوع برای تأمین روشنایی اضطراری به هنگام قطع برق یا برای نشان دادن راه خروجی در محیط اداری، تجاری و فروشگاهی طراحی شده است.

جدول اطلاعات فنی

نام چراغ:	آرورا
كد كاتالوگ/ كد محصول:	M219D3ERLED2EPN840-W
نوع نصب:	سقفي توكار - سازه پنهان، سقفي توكار - يكپارچه، سقفي توكار - سازه نمايان
كاربرد:	محيط هاي ورزشي، ساختمان هاي اداري و آموزشي و درماني، هتل ها و مراكز پذيرايي، فروشگاه ها، هايپر ماركت، اضطراري، صنعتي، گالري ها و موزه ها
نوع منبع نور:	LED
تعداد لامپ/ ماژول:	1
دماي رنگ نور:	4000K - Neutral White
منبع نور:	LED
ثبات شار نوري:	بيش از 100.000 ساعت
رده بندي ثبات شار نوري:	L90
ضريب نمود رنگ:	بيش از 80
توان چراغ (وات):	Emergency Mode :2
شار نوري چراغ (لومن):	250
بازدهي چراغ (لومن بر وات):	125
درجه حفاظت:	از پايين IP43
كلاس عايقي:	Class II
حداكثر دماي محيطي كاركرد:	45°C
فليكر:	-
ولتاژ نامي تغذيه:	220~240 VAC

اطلاعات مندرج در این بروشور همواره آخرین ویرایش مشخصات محصولات مازی نور می باشد و در عین حال
برای بهبود مستمر محصولات، مازی نور حق دارد در هر لحظه بدون اطلاع قبلی تغییراتی در محصولات ایجاد نماید.

M219D3ERLED2EPN840-W

آرورا - چراغ اضطراري آرورا توكار (Non-maintained)

فركانس نامي ولتاژ تغذيه:	50/60 Hz
جنس باتري:	Ni-Cd
مشخصات باتري:	3.6V*3*1.5Ah
اينورتر/كانورتر:	سه ساعته Non-maintained
جنس سيم و كابل:	سيم افشان PVC
اندازه (سطح مقطع) سيم و كابل:	0.5
جنس ترمينال :	پلي كربنات
ویژگی ترمینال:	قابلیت لوپینگ، دوخانه سایز 2.5، اتصال سیم بدون نیاز به ابزار
قابلیت لوپینگ:	دارد
جنس بدنه:	آلومینیومی دایکستی
پوشش بدنه:	رنگ پودري الكترواستاتيك
رنگ بدنه:	سفید
RAL رنگ بدنه:	RAL9003
جنس لنز:	پلي كرباتي شفاف
پخش نور:	نامتقارن دوطرفه در راستاي مسير خروج (Escape route)
جنس نوار آببندي:	سیلیکونی
ويژگي نوار آببندي:	مقاوم در برابر فشار، حفاظت در برابر غبار و تأمين آببندي
جنس بست نصب:	مفتول فنري استنلس استيل
ویژگی بست نصب:	امکان نصب چراغ در سقف هایی با ضخامت های مختلف
نوع بسته بندي:	نایلون و کارتن
وزن (كيلوگرم):	0.5
ابعاد(ميليمتر):	□94X25
مقاومت مكانيكي:	IK07
سفارشات خاص (روتين آپشن):	قابليت كنترل پذير با باتري مركزي، قابليت كنترل پذير

اطلاعات مندرج در این بروشور همواره آخرین ویرایش مشخصات محصولات مازی نور می باشد و در عین حال
برای بهبود مستمر محصولات، مازی نور حق دارد در هر لحظه بدون اطلاع قبلی تغییراتی در محصولات ایجاد نماید.

M219D3ERLED2EPN840-W

آرورا - چراغ اضطراري آرورا توکار (Non-maintained)

نمودار فتومتریک

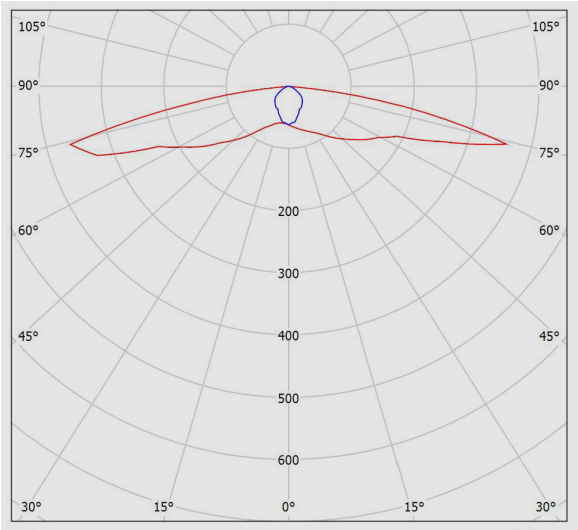

نقشه فنی

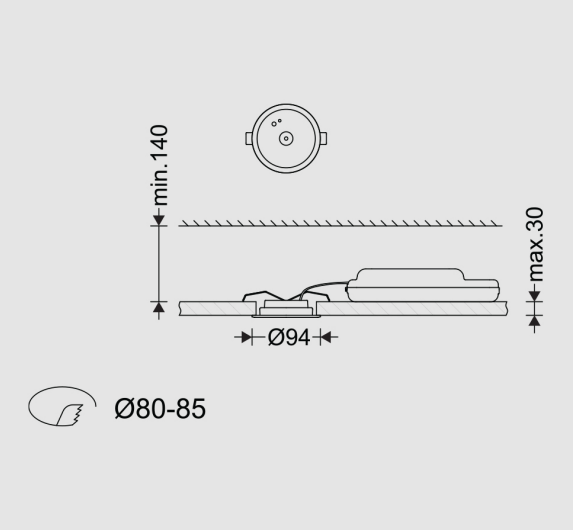

اطلاعات مندرج در این بروشور همواره آخرین ویرایش مشخصات محصولات مازی نور می باشد و در عین حال
برای بهبود مستمر محصولات، مازی نور حق دارد در هر لحظه بدون اطلاع قبلی تغییراتی در محصولات ایجاد نماید.