M481DA60LED2840-BL

لومريا - چراغ LED ريلي 17 وات 2600 لومن با دماي رنگ نور 4000 كلوين، سه فاز به طول 60 سانتي متر و پخش نور نامتقارن دوطرفه – مشكي

LED | 4000K | IP40 | ECG | RAL 9005 | Flicker Free

معرفی محصول

چراغ ریلی خطی LED با لنز لومریا با طراحی پیشرفته و مدرن مازی نور و لنز های متنوع برای روشنایی فروشگاه های مدرن وسوپرمارکت ها عرضه می گردد. پخش هدفمند و یکنواخت نور، صرفه‌جویی در مصرف انرژی و فقدان زنندگی نور از ویژگی‌های این چراغ است.

جدول اطلاعات فنی

نام چراغ:	لومريا
كد كاتالوگ/ كد محصول:	M481DA60LED2840-BL
نوع نصب:	ريلي
كاربرد:	هايپر ماركت، گالري ها و موزه ها، فروشگاه ها
نوع منبع نور:	LED
تعداد لامپ/ ماژول:	1
دماي رنگ نور:	4000K - Neutral White
منبع نور:	LED
ثبات شار نوري:	بيش از 100.000 ساعت
رده بندي ثبات شار نوري:	L70
ضريب نمود رنگ:	بيش از 80
توان چراغ (وات):	17
شار نوري چراغ (لومن):	2600
بازدهي چراغ (لومن بر وات):	153
درجه حفاظت:	IP40
كلاس عايقي:	Class I
بالاست/درايور:	درایور الکترونیکی جریان ثابت با ضریب توان بیش از 0.9
فليكر:	Flicker Free
ويژگي بالاست/درايور:	Non-dimmable
ويژگي بالاست/درايور (كانال هاي خروجي):	تك كاناله

اطلاعات مندرج در این بروشور همواره آخرین ویرایش مشخصات محصولات مازی نور می باشد و در عین حال
برای بهبود مستمر محصولات، مازی نور حق دارد در هر لحظه بدون اطلاع قبلی تغییراتی در محصولات ایجاد نماید.

M481DA60LED2840-BL

لومريا - چراغ LED ريلي 17 وات 2600 لومن با دماي رنگ نور 4000 كلوين، سه فاز به طول 60 سانتي متر و پخش نور نامتقارن دوطرفه – مشكي

ولتاژ نامي تغذيه:	220~240 VAC±10%
فركانس نامي ولتاژ تغذيه:	50/60 Hz
جنس سيم و كابل:	سيم مفتولی PVC الياف دار
اندازه (سطح مقطع) سيم و كابل:	0.5
جنس بدنه:	پروفيل آلومينيومي اكسترودی
پوشش بدنه:	رنگ پودري الكترواستاتيك
رنگ بدنه:	مشكي
RAL رنگ بدنه:	RAL9005
جنس لنز:	پلي كربناتي شفاف
پخش نور:	نامتقارن دوطرفه
نوع بسته بندي:	نايلون و كارتن
وزن (كيلوگرم):	1.05
ابعاد(ميليمتر):	578x55x42
مقاومت مكانيكي:	-

اطلاعات مندرج در این بروشور همواره آخرین ویرایش مشخصات محصولات مازی نور می باشد و در عین حال
برای بهبود مستمر محصولات، مازی نور حق دارد در هر لحظه بدون اطلاع قبلی تغییراتی در محصولات ایجاد نماید.

M481DA60LED2840-BL

لومريا - چراغ LED ريلي 17 وات 2600 لومن با دماي رنگ نور 4000 كلوين، سه فاز به طول 60 سانتي متر و پخش نور نامتقارن دوطرفه – مشكي

نمودار فتومتريک

Glare Evaluation According to UGR

ρ Ceiling		70	70	50	50	30	70	70	50	50	30
ρ Walls		50	30	50	30	30	50	30	50	30	30
ρ Floor		20	20	20	20	20	20	20	20	20	20
Room Size X	Y	Viewing direction at right angles to lamp axis					Viewing direction parallel to lamp axis				
2H	2H	19.4	20.5	19.6	20.8	21.0	24.3	25.5	24.6	25.7	25.9
	3H	19.8	20.8	20.1	21.1	21.4	25.8	26.8	26.1	27.1	27.4
	4H	19.9	20.9	20.2	21.1	21.4	26.3	27.3	26.6	27.6	27.9
	6H	19.9	20.8	20.2	21.1	21.4	26.7	27.6	27.0	27.9	28.2
	8H	19.9	20.7	20.2	21.1	21.4	26.8	27.7	27.2	28.0	28.3
	12H	19.8	20.7	20.2	21.0	21.3	26.9	27.7	27.3	28.1	28.4
4H	2H	20.2	21.3	20.6	21.5	21.8	24.3	25.4	24.7	25.6	25.9
	3H	20.8	21.6	21.1	21.9	22.3	25.9	26.8	26.3	27.1	27.4
	4H	20.9	21.7	21.3	22.0	22.4	26.5	27.3	26.9	27.6	28.0
	6H	21.0	21.6	21.4	22.0	22.4	27.0	27.7	27.4	28.0	28.4
	8H	21.0	21.6	21.4	21.9	22.4	27.2	27.8	27.6	28.2	28.6
	12H	20.9	21.5	21.4	21.9	22.3	27.3	27.9	27.8	28.3	28.7
8H	4H	21.2	21.8	21.6	22.2	22.6	26.5	27.1	26.9	27.5	27.9
	6H	21.3	21.8	21.8	22.2	22.7	27.0	27.5	27.5	27.9	28.4
	8H	21.3	21.7	21.8	22.2	22.7	27.3	27.7	27.7	28.1	28.6
	12H	21.3	21.7	21.8	22.1	22.6	27.4	27.8	27.9	28.3	28.8
12H	4H	21.2	21.8	21.7	22.2	22.6	26.5	27.0	26.9	27.4	27.9
	6H	21.4	21.8	21.8	22.2	22.7	27.0	27.4	27.5	27.9	28.3
	8H	21.4	21.7	21.9	22.2	22.7	27.2	27.6	27.7	28.1	28.6

Variation of the observer position for the luminaire distances S		
S = 1.0H	+0.8 / -1.0	+0.5 / -0.6
S = 1.5H	+1.3 / -1.9	+0.7 / -0.8
S = 2.0H	+1.9 / -2.9	+1.4 / -1.2

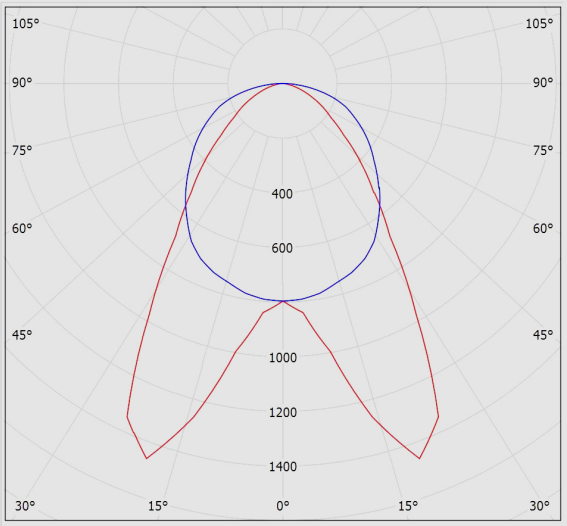

نقشه فنی

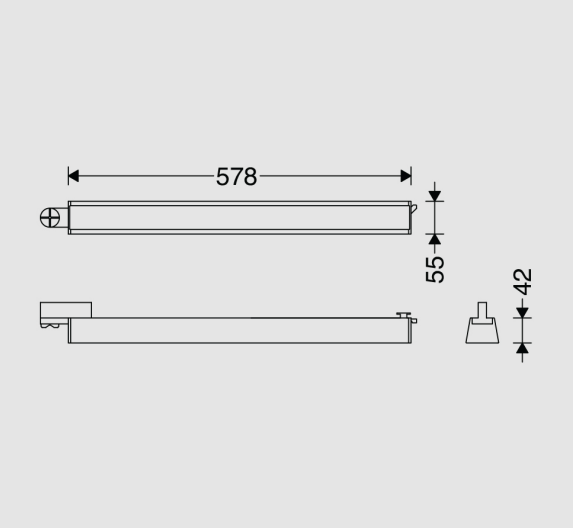

اطلاعات مندرج در این بروشور همواره آخرین ویرایش مشخصات محصولات مازی نور می باشد و در عین حال
برای بهبود مستمر محصولات، مازی نور حق دارد در هر لحظه بدون اطلاع قبلی تغییراتی در محصولات ایجاد نماید.