M317EXSWLED1840-S

پلاریس - چراغ LED پروژکتوري (IP65) با توان 20 وات، 2000 لومن دماي رنگ نور 4000 کلوین و پخش نور متقارن باز - طوسي

IP65 | LOOPING | Gland | RAL 7043 | Flicker Free | LED | 4000K

معرفی محصول

چراغ پروژکتوری پلاریس با طراحی پیشرفته مازی‌نور برای کاربري‌های پروژکتوری فضاي آزاد و فضاي داخلي طراحی شده است. بدنه مستحکم، درجه حفاظت (IP65) و مصرف کم انرژی از ویژگي‌هاي این چراغ است.

جدول اطلاعات فنی

نام چراغ:	پلاریس
کد کاتالوگ/ کد محصول:	M317EXSWLED1840-S
نوع نصب:	دیواري روکار، سقفي روکار، نصب افقی به پایه، نصب به کف، نصب عمودی به پایه، نصب به دیوار با براکت
کاربرد:	نورپردازي فضاي آزاد
نوع منبع نور:	برق مستقیم با ضریب توان بیش از 0.5 LED
تعداد لامپ/ ماژول:	1
دماي رنگ نور:	4000K - Neutral White
منبع نور:	LED
ثبات شار نوري:	بیش از 50.000 ساعت
رده بندي ثبات شار نوري:	L70
ضریب نمود رنگ:	بیش از 80
توان چراغ (وات):	20
شار نوري چراغ (لومن):	2000
بازدهي چراغ (لومن بر وات):	100
درجه حفاظت:	IP65
کلاس عایقی:	Class I
حداکثر دماي محیطي کارکرد:	55°C
حداقل دماي محیطي کارکرد:	-30°C

اطلاعات مندرج در این بروشور همواره آخرین ویرایش مشخصات محصولات مازی نور می باشد و در عین حال
برای بهبود مستمر محصولات، مازی نور حق دارد در هر لحظه بدون اطلاع قبلی تغییراتی در محصولات ایجاد نماید.

M317EXSWLED1840-S

پلاریس - چراغ LED پروژکتوري (IP65) با توان 20 وات، 2000 لومن دماي رنگ نور 4000 کلوین و پخش نور متقارن باز - طوسي

فلیکر:	Flicker Free
ولتاژ نامي تغذیه:	220~240 VAC
فرکانس نامي ولتاژ تغذیه:	50 Hz
جنس سیم و کابل:	سیم مفتولی PVC الیاف دار
اندازه (سطح مقطع) سیم و کابل:	0.5
جنس ترمینال :	پلي کربنات
ویژگی ترمینال:	اتصال سیم بدون نیاز به ابزار، قابلیت لوپینگ، سه خانه سایز 2.5
قابلیت لوپینگ:	دارد
ویژگي گلند:	گلند پلي آمیدي
سایز گلند:	M16
جنس بدنه:	آلومینیومی دایکستی
پوشش بدنه:	رنگ پودري الکترواستاتیك
رنگ بدنه:	طوسی
RAL رنگ بدنه:	RAL7043
ویژگي بدنه:	طراحي ویژه براي جلوگیري از افزایش حرارت
جنس دیفیوزر/ شیشه:	شیشه سکوریت شده
طرح دیفیوزر/ شیشه:	تخت
ویژگي دیفیوزر/ شیشه:	به ضخامت 5 میلیمتر
جنس لنز:	پلي کربناتي شفاف
ویژگي لنز:	پخش نور متقارن با لنز
پخش نور:	درجه 90
جنس نوار آببندي:	سیلیکونی
ویژگي نوار آببندي:	مقاومت حرارتی بالا، حفاظت در برابر غبار و تأمین آببندي، مقاوم در برابر فشار
جنس اتصالات داخلي:	روکش گالوانیزه
جنس اتصالات خارجي:	روکش داکرومت
نوع بسته بندي:	نایلون و کارتن
وزن (کیلوگرم):	0.86
ابعاد(میلیمتر):	190x140x50
مقاومت مکانیکي:	IK09

اطلاعات مندرج در این بروشور همواره آخرین ویرایش مشخصات محصولات مازی نور می باشد و در عین حال
برای بهبود مستمر محصولات، مازی نور حق دارد در هر لحظه بدون اطلاع قبلی تغییراتی در محصولات ایجاد نماید.

M317EXSWLED1840-S

پلاریس - چراغ LED پروژکتوري (IP65) با توان 20 وات، 2000 لومن دماي رنگ نور 4000 کلوین و پخش نور متقارن باز - طوسي

نمودار فتومتریک

Glare Evaluation According to UGR

ρ Ceiling		70	70	50	50	30	70	70	50	50	30
ρ Walls		50	30	50	30	30	50	30	50	30	30
ρ Floor		20	20	20	20	20	20	20	20	20	20
Room Size X	Y	Viewing direction at right angles to lamp axis					Viewing direction parallel to lamp axis				
2H	2H	14.1	15.0	14.3	15.3	15.5	19.8	20.8	20.1	21.0	21.2
	3H	14.2	15.0	14.5	15.3	15.5	19.8	20.7	20.1	20.9	21.2
	4H	14.1	15.0	14.5	15.2	15.5	19.8	20.6	20.1	20.8	21.1
	6H	14.1	14.9	14.4	15.1	15.4	19.7	20.5	20.0	20.7	21.0
	8H	14.1	14.8	14.4	15.1	15.4	19.7	20.4	20.0	20.7	21.0
	12H	14.0	14.7	14.4	15.0	15.3	19.6	20.3	20.0	20.6	20.9
4H	2H	14.3	15.1	14.6	15.4	15.7	19.7	20.5	20.0	20.7	21.0
	3H	14.4	15.1	14.8	15.4	15.7	19.7	20.4	20.1	20.7	21.0
	4H	14.4	15.0	14.8	15.3	15.7	19.7	20.3	20.1	20.6	21.0
	6H	14.4	14.9	14.8	15.2	15.6	19.6	20.1	20.0	20.5	20.9
	8H	14.3	14.8	14.8	15.2	15.6	19.6	20.0	20.0	20.4	20.8
	12H	14.3	14.7	14.7	15.1	15.5	19.5	19.9	20.0	20.4	20.8
8H	4H	14.4	14.8	14.8	15.2	15.6	19.6	20.0	20.0	20.4	20.8
	6H	14.3	14.7	14.8	15.1	15.6	19.5	19.9	20.0	20.3	20.7
	8H	14.3	14.6	14.7	15.0	15.5	19.5	19.8	19.9	20.2	20.7
	12H	14.2	14.5	14.7	15.0	15.5	19.4	19.7	19.9	20.2	20.7
12H	4H	14.3	14.7	14.8	15.1	15.6	19.5	19.9	20.0	20.3	20.8
	6H	14.3	14.6	14.7	15.0	15.5	19.5	19.8	19.9	20.2	20.7
	8H	14.2	14.5	14.7	15.0	15.5	19.4	19.7	19.9	20.2	20.7
Variation of the observer position for the luminaire distances S											
S = 1.0H		+1.9 / -6.8					+1.4 / -3.1				
S = 1.5H		+3.9 / -13.3					+2.8 / -7.6				
S = 2.0H		+5.9 / -16.5					+4.7 / -11.6				
Standard table		BK00					BK00				
Correction Summand		2.8					3.3				
Corrected Glare Indices referring to 2000lm Total Luminous Flux											

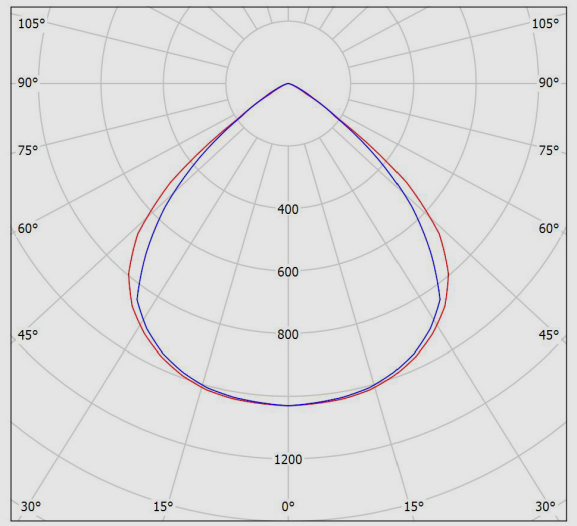

نقشه فنی

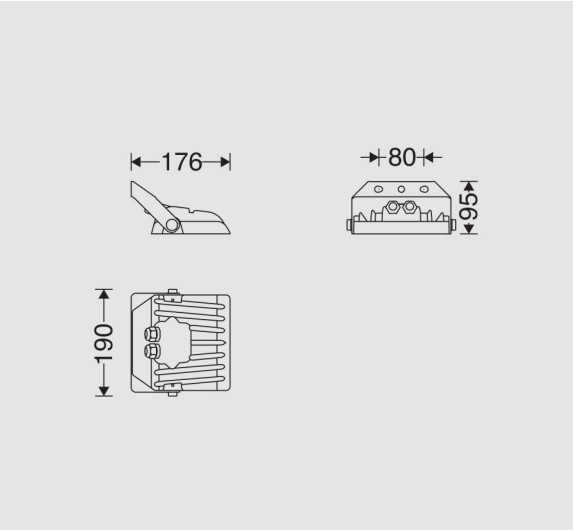

اطلاعات مندرج در این بروشور همواره آخرین ویرایش مشخصات محصولات مازی نور می باشد و در عین حال
برای بهبود مستمر محصولات، مازی نور حق دارد در هر لحظه بدون اطلاع قبلی تغییراتی در محصولات ایجاد نماید.