M309LEWLED8840-S

لديسان - چراغ ضد نم و غبار لديسان L

Reliance | LED | 4000K | IP65 | Gland | RAL 7043 | Indoor use only

معرفی محصول

چراغ آويز ضد نم و غبار لديسان با طراحي پيشرفته مازی‌نور براي محيط‌هاي صنعتي، آشيانه‌هاي هواپيما، مجموعه‌هاي ورزشي سرپوشيده و سالن‌هاي نمايشگاهی طراحي شده است. طراحی زيبا، بدنه مستحکم، پخش يکنواخت نور، صرفه‌جويی در مصرف انرژی و درجه حفاظت (IP65) از ويژگي‌هاي اين چراغ است.

جدول اطلاعات فنی

نام چراغ:	لديسان
کد کاتالوگ/ کد محصول:	M309LEWLED8840-S
نوع نصب:	آويز
کاربرد:	صنعتي
ملاحظات کاربرد:	مناسب فقط براي فضاي داخلي
نوع منبع نور:	برق مستقيم با ضريب توان بيش از 0.9 LED
تعداد لامپ/ ماژول:	1
دماي رنگ نور:	4000K - Neutral White
منبع نور:	LED
ثبات شار نوري:	بيش از 100.000 ساعت
رده بندي ثبات شار نوري:	L80
ضريب نمود رنگ:	بيش از 80
توان چراغ (وات):	200
شار نوري چراغ (لومن):	24000
بازدهي چراغ (لومن بر وات):	120
درجه حفاظت:	IP65
کلاس عايقی:	Class I
حداکثر دماي محيطي کارکرد:	50°C
ولتاژ نامي تغذيه:	220~240 VAC
فرکانس نامي ولتاژ تغذيه:	50 Hz

اطلاعات مندرج در اين بروشور همواره آخرين ويرايش مشخصات محصولات مازی نور می باشد و در عين حال
برای بهبود مستمر محصولات، مازی نور حق دارد در هر لحظه بدون اطلاع قبلی تغييراتی در محصولات ايجاد نمايد.

M309LEWLED8840-S

لدیسان - چراغ ضد نم و غبار لدیسان L

جنس سیم و کابل:	کابل افشان PVC
اندازه (سطح مقطع) سیم و کابل:	0.5/0.75
جنس ترمینال :	پلی آمید
ویژگی ترمینال:	سه خانه سایز 2.5
ویژگي گلند:	گلند پلي آميدي
سایز گلند:	PG13.5
جنس بدنه:	آلومینیومی دایکستی
پوشش بدنه:	رنگ پودري الكترواستاتيك
رنگ بدنه:	طوسی
RAL رنگ بدنه:	RAL7043
جنس لنز:	پلي كرباتي شفاف
پخش نور:	درجه 90
جنس نوار آببندي:	سیلیکونی
نوع بسته بندي:	نایلون و کارتن
سایر مشخصات و ویژگي ها:	قابلیت تنظیم شار نوري چراغ به طور پیوسته از 30 تا 100 درصد شار نامي چراغ با استفاده از Dimmer از نوع اتوترانسفورماتوري یا Triac
وزن (کیلوگرم):	3.4
ابعاد(میلیمتر):	Ø420x85
مقاومت مکانیکي:	IK08
سایر اقلام همراه چراغ:	قلاب آویز گالوانیزه، مهره M6

اطلاعات مندرج در این بروشور همواره آخرین ویرایش مشخصات محصولات مازی نور می باشد و در عین حال
برای بهبود مستمر محصولات، مازی نور حق دارد در هر لحظه بدون اطلاع قبلی تغییراتی در محصولات ایجاد نماید.

M309LEWLED8840-S

لدیسان - چراغ ضد نم و غبار لدیسان L

نمودار فتومتریک

Glare Evaluation According to UGR

ρ Ceiling		70	70	50	50	30	70	70	50	50	30
ρ Walls		50	30	50	30	30	50	30	50	30	30
ρ Floor		20	20	20	20	20	20	20	20	20	20
Room Size X	Y	Viewing direction at right angles to lamp axis					Viewing direction parallel to lamp axis				
2H	2H	24.1	25.0	24.4	25.2	25.4	24.1	25.0	24.4	25.2	25.4
	3H	24.0	24.9	24.3	25.1	25.4	24.0	24.9	24.3	25.1	25.4
	4H	24.0	24.8	24.3	25.0	25.3	24.0	24.8	24.3	25.0	25.3
	6H	24.0	24.7	24.3	25.0	25.3	24.0	24.7	24.3	25.0	25.3
	8H	24.0	24.6	24.3	24.9	25.2	24.0	24.6	24.3	24.9	25.2
	12H	23.9	24.6	24.3	24.9	25.2	23.9	24.6	24.3	24.9	25.2
4H	2H	24.0	24.7	24.3	25.0	25.2	24.0	24.7	24.3	25.0	25.2
	3H	23.9	24.6	24.3	24.9	25.2	23.9	24.6	24.3	24.9	25.2
	4H	23.9	24.5	24.3	24.8	25.2	23.9	24.5	24.3	24.8	25.2
	6H	23.9	24.4	24.3	24.8	25.2	23.9	24.4	24.3	24.8	25.2
	8H	23.9	24.3	24.3	24.7	25.1	23.9	24.3	24.3	24.7	25.1
	12H	23.9	24.3	24.3	24.7	25.1	23.9	24.3	24.3	24.7	25.1
8H	4H	23.9	24.3	24.3	24.7	25.1	23.9	24.3	24.3	24.7	25.1
	6H	23.9	24.2	24.3	24.6	25.1	23.9	24.2	24.3	24.6	25.1
	8H	23.9	24.2	24.3	24.6	25.1	23.9	24.2	24.3	24.6	25.1
	12H	23.8	24.1	24.3	24.6	25.0	23.8	24.1	24.3	24.6	25.0
12H	4H	23.8	24.2	24.3	24.6	25.0	23.8	24.2	24.3	24.6	25.0
	6H	23.8	24.1	24.3	24.6	25.0	23.8	24.1	24.3	24.6	25.0
	8H	23.8	24.1	24.3	24.5	25.0	23.8	24.1	24.3	24.5	25.0
Variation of the observer position for the luminaire distances S											
S = 1.0H		+1.6 / -4.7					+1.6 / -4.7				
S = 1.5H		+3.7 / -7.0					+3.7 / -7.0				
S = 2.0H		+5.6 / -7.3					+5.6 / -7.3				
Standard table		BK00					BK00				
Correction Summand		5.7					5.7				
Corrected Glare Indices referring to 24000lm Total Luminous Flux											

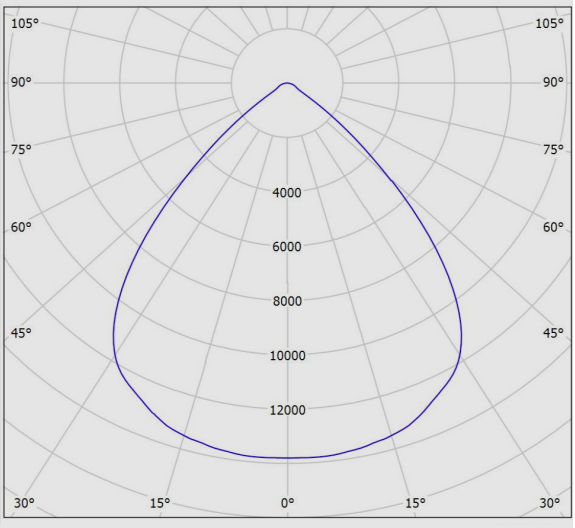

نقشه فنی

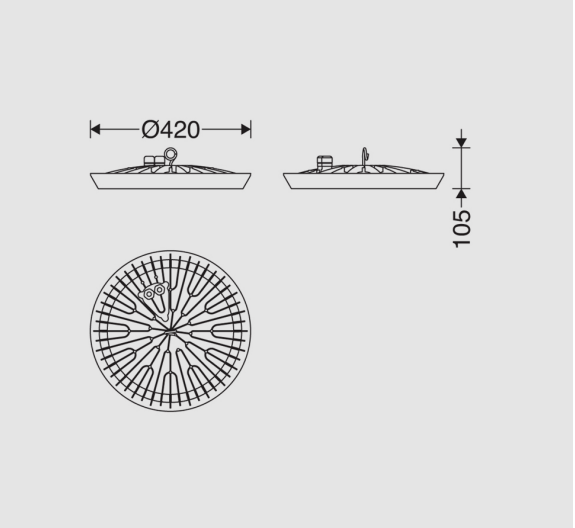

اطلاعات مندرج در این بروشور همواره آخرین ویرایش مشخصات محصولات مازی نور می باشد و در عین حال
برای بهبود مستمر محصولات، مازی نور حق دارد در هر لحظه بدون اطلاع قبلی تغییراتی در محصولات ایجاد نماید.