M456L60LED2865

چراغ LED ضد نم و غبار (IP65) روكار با بدنه پلي كربناتي به طول 60 سانتي متر با توان 18 وات 2200 لومن و دماي رنگ نور 6500 كلوين

6500K IP65 Gland ECG Thru Wiring Flicker Free LED

معرفی محصول

چراغ LED ضد نم و غبار ايزولا با طراحي مازي نور براي محيط پر گرد و غبار طراحي شده است.
بازدهي بالا بعنوان چراغ ضد نم و غبار و همچنين سهولت نصب از ويژگي‌هاي اين چراغ است.

جدول اطلاعات فنی

كد كاتالوگ/ كد محصول:	M456L60LED2865
نوع نصب:	نصب به لوله با براكت، آويز، سقفي روكار، نصب به ديوار با براكت
كاربرد:	پاركينگ ها، صنعتي، محيط هاي ورزشي
ملاحظات كاربرد:	مناسب براي فضاي داخلي و فضاي خارجي مسقف
نوع منبع نور:	LED
تعداد لامپ/ ماژول:	1
دماي رنگ نور:	6500K - DayLight
منبع نور:	LED
برند ماژول:	Edison
ثبات شار نوري:	بيش از 50.000 ساعت
رده بندي ثبات شار نوري:	L70
ضريب نمود رنگ:	بيش از 80
توان چراغ (وات):	18
شار نوري چراغ (لومن):	2200
بازدهي چراغ (لومن بر وات):	122
درجه حفاظت:	IP65
كلاس عايقی:	Class II
دماي محيطي:	درجه سانتيگراد 45+ - 20-

اطلاعات مندرج در اين بروشور همواره آخرين ويرايش مشخصات محصولات مازی نور می باشد و در عين حال
برای بهبود مستمر محصولات، مازی نور حق دارد در هر لحظه بدون اطلاع قبلی تغييراتی در محصولات ايجاد نمايد.

M456L60LED2865

چراغ LED ضد نم و غبار (IP65) روكار با بدنه پلي كربناتي به طول 60 سانتي متر با توان 18 وات 2200 لومن و دماي رنگ نور 6500 كلوين

حداقل دماي محيطي كاركرد:	-20°C
بالاست/درايور:	درایور الکترونیکی جریان ثابت با ضریب توان بیش از 0.9
برند بالاست/ درايور:	Vossloh Schwabe
فليكر:	Flicker Free
ويژگي بالاست/درايور:	Non-dimmable
ويژگي بالاست/درايور (كانال هاي خروجي):	تك كاناله
ولتاژ نامي تغذيه:	220~240 VAC±10%
فركانس نامي ولتاژ تغذيه:	50/60 Hz
جنس سيم و كابل:	سيم مفتولي PVC
اندازه (سطح مقطع) سيم و كابل:	0.5
جنس ترمينال :	پلي كربنات
ويژگی ترمينال:	قابلیت لوپینگ، دوخانه سایز 2.5، اتصال سیم بدون نیاز به ابزار
ويژگي گلند:	گلند پلي آميدي
سايز گلند:	PG13.5
جنس بدنه:	پلي‌كربنات يكپارچه
پوشش بدنه:	-
رنگ بدنه:	-
جنس سر و ته :	پلی کربنات
جنس ديفيوزر/ شيشه:	پلي‌كربنات يكپارچه
طرح ديفيوزر/ شيشه:	شياردار مات
ويژگي ديفيوزر/ شيشه:	مقاوم در برابرامواج فرابنفش (UV)، بازدهی زیاد نور، پخش یکنواخت نور
پخش نور:	متقارن يكنواخت
جنس نوار آببندي:	سیلیکونی
ويژگي نوار آببندي:	حفاظت در برابر غبار و تأمين آببندي
جنس بست نصب:	استنلس استيل
ويژگی بست نصب:	طراحی مخصوص برای نصب چراغ در ارتفاع های مختلف، طراحی ویژه برای نصب آسان و مطمئن چراغ بدون نیاز به ابزار
نوع بسته بندي:	نايلون و كارتن
وزن (كيلوگرم):	0.6
ابعاد(ميليمتر):	600x75x73
مقاومت مكانيكي:	IK10
ساير اقلام همراه چراغ:	بست نصب روكار، بست نصب مفتولي آويز
سفارشات خاص (روتين آپشن):	تروايرينگ

M456L60LED2865

چراغ LED ضد نم و غبار (IP65) روکار با بدنه پلي کربناتي به طول 60 سانتي متر با توان 18 وات 2200 لومن و دماي رنگ نور 6500 کلوين

نمودار فتومتريک

Glare Evaluation According to UGR

ρ Ceiling		70	70	50	50	30	70	70	50	50	30
ρ Walls		50	30	50	30	30	50	30	50	30	30
ρ Floor		20	20	20	20	20	20	20	20	20	20
Room Size X	Y	Viewing direction at right angles to lamp axis					Viewing direction parallel to lamp axis				
2H	2H	21.9	23.2	22.4	23.6	24.1	19.9	21.2	20.3	21.6	22.0
	3H	24.2	25.4	24.7	25.8	26.3	21.1	22.3	21.6	22.7	23.2
	4H	25.5	26.6	26.0	27.0	27.5	21.5	22.6	22.0	23.1	23.6
	6H	26.8	27.8	27.3	28.3	28.8	21.7	22.8	22.2	23.2	23.8
	8H	27.5	28.5	28.0	29.0	29.5	21.8	22.8	22.3	23.2	23.8
	12H	28.3	29.2	28.8	29.7	30.3	21.7	22.7	22.3	23.2	23.8
4H	2H	22.4	23.5	22.9	24.0	24.5	20.8	21.9	21.3	22.4	22.9
	3H	24.9	25.9	25.4	26.4	26.9	22.3	23.2	22.8	23.7	24.3
	4H	26.3	27.2	26.9	27.7	28.3	22.8	23.7	23.4	24.2	24.8
	6H	27.8	28.6	28.4	29.1	29.8	23.2	23.9	23.7	24.5	25.1
	8H	28.6	29.4	29.2	29.9	30.6	23.2	24.0	23.8	24.5	25.2
	12H	29.5	30.2	30.1	30.8	31.4	23.3	23.9	23.9	24.5	25.1
8H	4H	26.5	27.2	27.1	27.8	28.4	23.6	24.3	24.1	24.8	25.5
	6H	28.2	28.8	28.9	29.4	30.1	24.1	24.7	24.7	25.3	26.0
	8H	29.2	29.7	29.8	30.3	31.0	24.3	24.8	25.0	25.5	26.2
	12H	30.3	30.8	30.9	31.4	32.1	24.4	24.9	25.1	25.5	26.2
12H	4H	26.5	27.2	27.1	27.8	28.4	23.8	24.4	24.4	25.0	25.6
	6H	28.3	28.8	28.9	29.4	30.1	24.5	25.0	25.1	25.6	26.3
	8H	29.3	29.8	30.0	30.4	31.1	24.8	25.2	25.4	25.9	26.6
Variation of the observer position for the luminaire distances S											
S = 1.0H		+0.1 / -0.1					+0.1 / -0.1				
S = 1.5H		+0.2 / -0.2					+0.3 / -0.4				
S = 2.0H		+0.3 / -0.3					+0.4 / -0.8				
Standard table		---					BK06				
Correction Summand		---					7.4				
Corrected Glare Indices referring to 2200lm Total Luminous Flux											

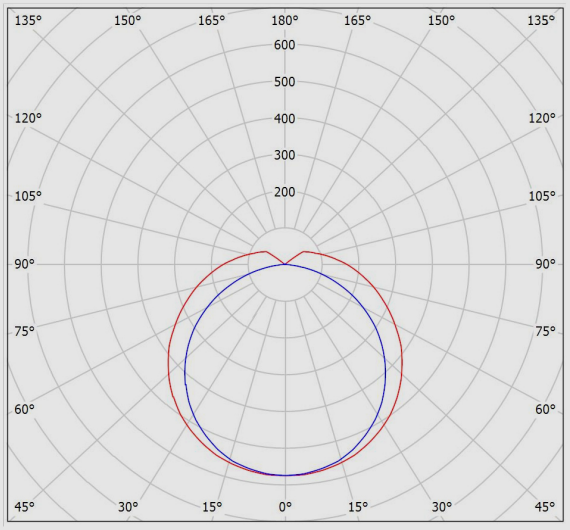

نقشه فنی

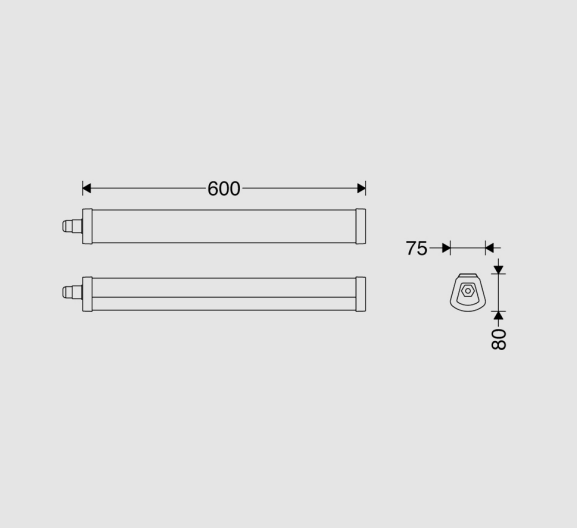

اطلاعات مندرج در این بروشور همواره آخرین ویرایش مشخصات محصولات مازی نور می باشد و در عین حال
برای بهبود مستمر محصولات، مازی نور حق دارد در هر لحظه بدون اطلاع قبلی تغییراتی در محصولات ایجاد نماید.