M586ED3LED3840-W

آریانا - چراغ دانلایت آریانا توکار دهانه 8

Reliance | LED | 4000K | IP43 | LOOPING | RAL 9003 | Low Flicker

معرفی محصول

چراغ دانلایت گرد توکار آریانا با طراحی پیشرفته مازی‌نور در اندازه‌های متنوع، به صورت نصب توکار در حفره‌هایی به قطر مختلف عرضه می‌گردد و برای ساختمان‌های اداری و تجاری مدرن مناسب است. عمر طولانی قطعات روشنایی، فقدان اشعه فرابنفش (UV)، صرفه‌جویی در مصرف انرژی، سازگاری با محیط زیست و ضریب نمود رنگ بیش از 80 از ویژگي‌هاي اين چراغ است.

جدول اطلاعات فنی

نام چراغ:	آریانا
کد کاتالوگ/ کد محصول:	M586ED3LED3840-W
نوع نصب:	سقفي توكار - يكپارچه، سقفي توكار - سازه نمايان، سقفي توكار - سازه پنهان
کاربرد:	هتل ها و مراكز پذيرايي، گالري ها و موزه ها، ساختمان هاي اداري و آموزشي و درماني، فروشگاه ها
نوع منبع نور:	برق مستقيم با ضريب توان بيش از 0.5 LED
تعداد لامپ/ ماژول:	1
دماي رنگ نور:	4000K - Neutral White
منبع نور:	LED
ثبات شار نوري:	بيش از 50.000 ساعت
رده بندي ثبات شار نوري:	L70
ضريب نمود رنگ:	بيش از 80
توان چراغ (وات):	9
شار نوري چراغ (لومن):	650
بازدهي چراغ (لومن بر وات):	72
درجه حفاظت:	از پايين IP43
كلاس عايقي:	Class I
حداكثر دماي محيطي كاركرد:	35°C
فليكر:	Low Flicker
ولتاژ نامي تغذيه:	220~240 VAC
فركانس نامي ولتاژ تغذيه:	50 Hz

اطلاعات مندرج در این بروشور همواره آخرین ویرایش مشخصات محصولات مازی نور می باشد و در عین حال
برای بهبود مستمر محصولات، مازی نور حق دارد در هر لحظه بدون اطلاع قبلی تغییراتی در محصولات ایجاد نماید.

M586ED3LED3840-W

آریانا - چراغ دانلایت آریانا توکار دهانه 8

اندازه (سطح مقطع) سیم و کابل:	0.5
جنس ترمینال :	پلي كربنات
ویژگی ترمینال:	اتصال سیم بدون نیاز به ابزار، قابلیت لوپینگ، سه خانه سایز 2.5
قابلیت لوپینگ:	دارد
جنس بدنه:	آلومینیومی دایکستی
پوشش بدنه:	رنگ پودري الكترواستاتيك
رنگ بدنه:	سفید
RAL رنگ بدنه:	RAL9003
جنس دیفیوزر/ شیشه:	پلي كربنات
طرح دیفیوزر/ شیشه:	شیری ساتن
ویژگي دیفیوزر/ شیشه:	بدون کاهش بازدهی و ضریب نا مشهودی منبع نور تا 90 درصد، کنترل زنندگی نور
پخش نور:	متقارن یکنواخت
جنس بست نصب:	مفتول فنري استنلس استيل
ویژگی بست نصب:	امکان نصب چراغ در سقف هایی با ضخامت های مختلف
نوع بسته بندي:	نایلون و کارتن
وزن (کیلوگرم):	0.18
ابعاد(میلیمتر):	Ø96x40

اطلاعات مندرج در این بروشور همواره آخرین ویرایش مشخصات محصولات مازی نور می باشد و در عین حال
برای بهبود مستمر محصولات، مازی نور حق دارد در هر لحظه بدون اطلاع قبلی تغییراتی در محصولات ایجاد نماید.

M586ED3LED3840-W

آریانا - چراغ دانلایت آریانا توکار دهانه 8

نمودار فتومتریک

Glare Evaluation According to UGR

ρ Ceiling		70	70	50	50	30	70	70	50	50	30
ρ Walls		50	30	50	30	30	50	30	50	30	30
ρ Floor		20	20	20	20	20	20	20	20	20	20
Room Size X	Y	Viewing direction at right angles to lamp axis					Viewing direction parallel to lamp axis				
2H	2H	19.1	20.3	19.4	20.6	20.8	19.1	20.3	19.4	20.6	20.8
	3H	19.9	21.0	20.2	21.3	21.5	19.9	21.0	20.2	21.3	21.5
	4H	20.1	21.2	20.4	21.4	21.7	20.1	21.2	20.4	21.4	21.7
	6H	20.2	21.2	20.6	21.5	21.8	20.2	21.2	20.6	21.5	21.8
	8H	20.2	21.2	20.6	21.5	21.8	20.2	21.2	20.6	21.5	21.8
	12H	20.2	21.1	20.6	21.4	21.8	20.2	21.1	20.6	21.4	21.8
4H	2H	19.5	20.5	19.8	20.8	21.1	19.5	20.5	19.8	20.8	21.1
	3H	20.4	21.3	20.8	21.6	22.0	20.4	21.3	20.8	21.6	22.0
	4H	20.7	21.5	21.1	21.9	22.3	20.7	21.5	21.1	21.9	22.3
	6H	20.9	21.6	21.3	22.0	22.4	20.9	21.6	21.3	22.0	22.4
	8H	21.0	21.6	21.4	22.0	22.4	21.0	21.6	21.4	22.0	22.4
	12H	21.0	21.5	21.4	21.9	22.4	21.0	21.5	21.4	21.9	22.4
8H	4H	20.8	21.5	21.3	21.9	22.3	20.8	21.5	21.3	21.9	22.3
	6H	21.1	21.6	21.5	22.0	22.5	21.1	21.6	21.5	22.0	22.5
	8H	21.2	21.6	21.6	22.0	22.5	21.2	21.6	21.6	22.0	22.5
	12H	21.2	21.6	21.7	22.0	22.5	21.2	21.6	21.7	22.0	22.5
12H	4H	20.8	21.4	21.3	21.8	22.2	20.8	21.4	21.3	21.8	22.2
	6H	21.1	21.5	21.6	22.0	22.5	21.1	21.5	21.6	22.0	22.5
	8H	21.2	21.5	21.6	22.0	22.5	21.2	21.5	21.6	22.0	22.5
Variation of the observer position for the luminaire distances S											
S = 1.0H		+0.3 / -0.4					+0.3 / -0.4				
S = 1.5H		+0.5 / -1.0					+0.5 / -1.0				
S = 2.0H		+1.1 / -1.7					+1.1 / -1.7				
Standard table		BK03					BK03				
Correction Summand		3.5					3.5				
Corrected Glare Indices referring to 650lm Total Luminous Flux											

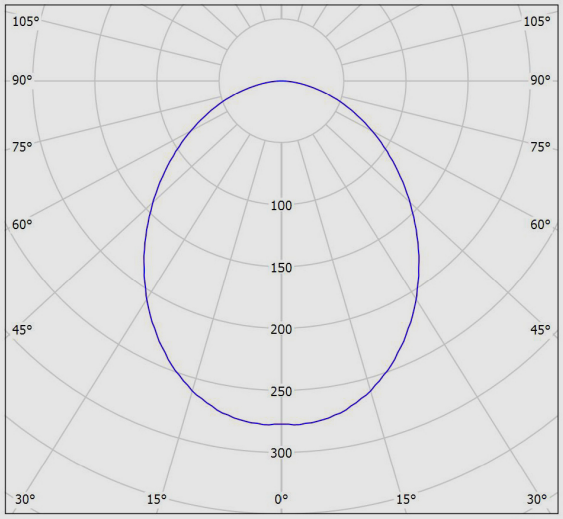

نقشه فنی

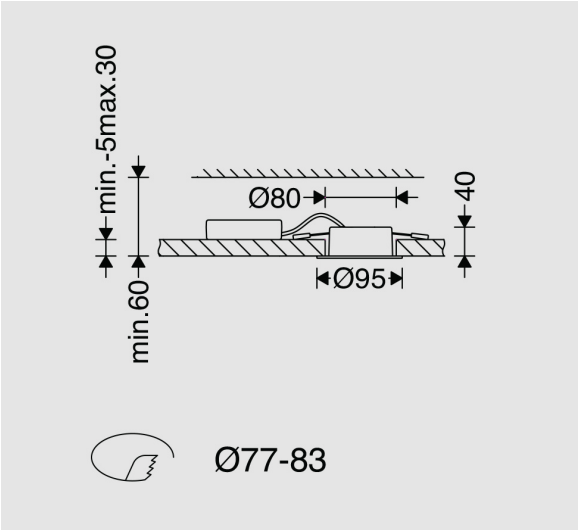

اطلاعات مندرج در این بروشور همواره آخرین ویرایش مشخصات محصولات مازی نور می باشد و در عین حال
برای بهبود مستمر محصولات، مازی نور حق دارد در هر لحظه بدون اطلاع قبلی تغییراتی در محصولات ایجاد نماید.