M457W60LED3840-W

لوميلاين - چراغ خطي لوميلاين طول 60

Primax | LED | 4000K | IP 40 | LOOPING | ECG | RAL 9016 | Flicker Free

معرفی محصول

چراغ خطی LED با لنز لوميلاين با طراحي پيشرفته و مدرن مازي نور و لنز های متنوع برای روشنايي هايپرمارکت ها - انبارها - فروشگاه های مدرن عرضه می گردد. تعداد زيادی از چراغ لوميلاين را می توان به صورت خط پيوسته نصب کرد. پخش هدفمند و يکنواخت نور، صرفه‌جويي در مصرف انرژي و فقدان زندگی نور از ويژگي‌هاي اين چراغ است.

جدول اطلاعات فنی

نام چراغ:	لوميلاين
کد کاتالوگ/ کد محصول:	M457W60LED3840-W
نوع نصب:	نصب به لوله با براکت، آويز، سقفي روکار، نصب به ديوار با براکت
کاربرد:	صنعتي، پارکينگ ها، هايپر مارکت، فروشگاه ها
نوع منبع نور:	LED
تعداد لامپ/ ماژول:	1
دماي رنگ نور:	4000K - Neutral White
منبع نور:	LED
ثبات شار نوري:	بيش از 100.000 ساعت
رده بندي ثبات شار نوري:	L70
ضريب نمود رنگ:	بيش از 80
توان چراغ (وات):	25
شار نوري چراغ (لومن):	3400
بازدهي چراغ (لومن بر وات):	136
درجه حفاظت:	IP40
کلاس عايقی:	Class I
حداکثر دماي محيطي کارکرد:	45°C
حداقل دماي محيطي کارکرد:	-20°C
بالاست/درايور:	درايور الکترونيکی جريان ثابت با ضريب توان بيش از 0.9
فليکر:	Flicker Free

اطلاعات مندرج در اين بروشور همواره آخرين ويرايش مشخصات محصولات مازی نور می باشد و در عين حال
برای بهبود مستمر محصولات، مازی نور حق دارد در هر لحظه بدون اطلاع قبلی تغييراتی در محصولات ايجاد نمايد.

M457W60LED3840-W

لوميلاين - چراغ خطي لوميلاين طول 60

ويژگي بالاست/درايور:	مقاوم در برابر اتصال کوتاه، Non-dimmable
ويژگي بالاست/درايور (كانال هاي خروجي):	تك كاناله
ولتاژ نامي تغذيه:	220~240 VAC±10%
فركانس نامي ولتاژ تغذيه:	50/60 Hz
جنس سيم و كابل:	سیم مفتولی PVC الیاف دار
اندازه (سطح مقطع) سيم و كابل:	0.5
جنس ترمينال :	پلي كربنات
ويژگی ترمينال:	قابلیت لوپینگ، سه خانه سایز 2.5، اتصال سیم بدون نیاز به ابزار
قابليت لوپينگ:	دارد
جنس بدنه:	پروفيل آلومينيومي اكسترودی
پوشش بدنه:	رنگ پودري الكترواستاتيك
رنگ بدنه:	سفيد
RAL رنگ بدنه:	RAL9016
جنس سر و ته :	پلی کربنات
جنس لنز:	پلي كرباتي شفاف
پخش نور:	درجه 90
جنس بست نصب:	استنلس استيل
ويژگی بست نصب:	طراحی ویژه برای نصب آسان و مطمئن چراغ بدون نیاز به ابزار
نوع بسته بندي:	نايلون و كارتن
وزن (كيلوگرم):	1.4
ابعاد(ميليمتر):	584x73x75
مقاومت مكانيكي:	-
سفارشات خاص (روتين آپشن):	دماي رنگ نور 3000K

اطلاعات مندرج در این بروشور همواره آخرین ویرایش مشخصات محصولات مازی نور می باشد و در عین حال
برای بهبود مستمر محصولات، مازی نور حق دارد در هر لحظه بدون اطلاع قبلی تغییراتی در محصولات ایجاد نماید.

M457W60LED3840-W

لوميلاين - چراغ خطي لوميلاين طول 60

نمودار فتومتريک

Glare Evaluation According to UGR

ρ Ceiling		70	70	50	50	30	70	70	50	50	30
ρ Walls		50	30	50	30	30	50	30	50	30	30
ρ Floor		20	20	20	20	20	20	20	20	20	20
Room Size X	Y	Viewing direction at right angles to lamp axis					Viewing direction parallel to lamp axis				
2H	2H	23.8	25.1	24.1	25.3	25.5	21.4	22.6	21.7	22.9	23.1
	3H	25.3	26.4	25.6	26.7	27.0	21.8	22.9	22.1	23.1	23.4
	4H	25.9	26.9	26.2	27.2	27.5	21.8	22.9	22.2	23.2	23.5
	6H	26.2	27.2	26.6	27.5	27.8	21.9	22.9	22.2	23.2	23.5
	8H	26.3	27.3	26.7	27.6	27.9	21.9	22.8	22.2	23.1	23.4
	12H	26.4	27.3	26.8	27.6	28.0	21.8	22.7	22.2	23.1	23.4
4H	2H	24.1	25.1	24.4	25.4	25.7	22.1	23.2	22.5	23.5	23.8
	3H	25.7	26.6	26.0	26.9	27.2	22.8	23.8	23.2	24.1	24.4
	4H	26.3	27.1	26.7	27.4	27.8	23.0	23.8	23.4	24.1	24.5
	6H	26.8	27.5	27.2	27.8	28.2	23.0	23.7	23.5	24.1	24.5
	8H	26.9	27.6	27.3	27.9	28.4	23.0	23.7	23.5	24.1	24.5
	12H	27.0	27.6	27.5	28.0	28.4	23.0	23.6	23.5	24.0	24.4
8H	4H	26.4	27.0	26.8	27.4	27.8	23.4	24.0	23.8	24.4	24.8
	6H	26.9	27.4	27.4	27.9	28.3	23.5	24.0	23.9	24.4	24.9
	8H	27.1	27.6	27.6	28.0	28.5	23.5	24.0	24.0	24.4	24.9
	12H	27.3	27.6	27.7	28.1	28.6	23.5	23.9	24.0	24.4	24.9
12H	4H	26.4	26.9	26.8	27.3	27.8	23.4	24.0	23.9	24.4	24.8
	6H	26.9	27.4	27.4	27.8	28.3	23.5	24.0	24.0	24.4	24.9
	8H	27.1	27.5	27.6	28.0	28.5	23.6	24.0	24.1	24.4	24.9

Variation of the observer position for the luminaire distances S

S = 1.0H	+0.2 / -0.2	+0.3 / -0.6
S = 1.5H	+0.3 / -0.5	+0.7 / -1.2
S = 2.0H	+0.7 / -0.9	+1.2 / -2.0
Standard table	BK05	BK03
Correction Summand	10.1	5.6

Corrected Glare Indices referring to 3600lm Total Luminous Flux

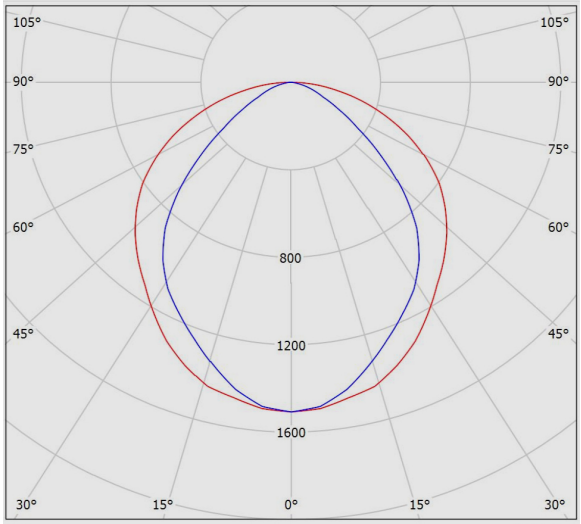

نقشه فنی

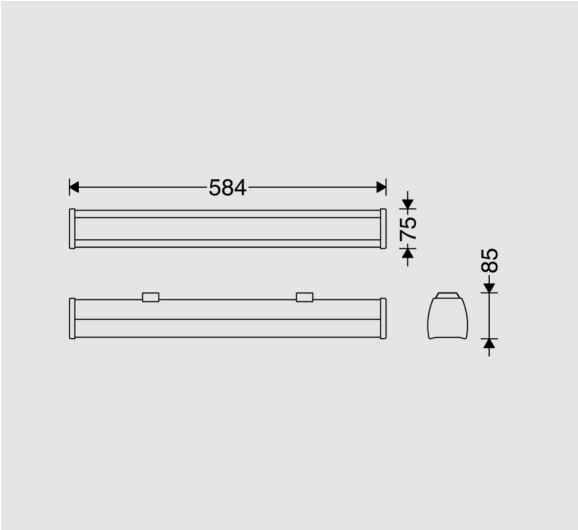

اطلاعات مندرج در این بروشور همواره آخرین ویرایش مشخصات محصولات مازی نور می باشد و در عین حال
برای بهبود مستمر محصولات، مازی نور حق دارد در هر لحظه بدون اطلاع قبلی تغییراتی در محصولات ایجاد نماید.