M457DA145LED2865-W

لوميلاين - چراغ خطي لوميلاين طول 145

LOOPING | ECG | Emg.pack | RAL 9016 | Flicker Free | DALI | ON/OFF | PUSH

Primax | LED | 6500K | IP 40

معرفی محصول

چراغ خطی LED با لنز لوميلاين با طراحي پيشرفته و مدرن مازي نور و لنز های متنوع برای روشنايي هايپرمارکت ها - انبارها - فروشگاه های مدرن عرضه می گردد. تعداد زيادی از چراغ لوميلاين را می توان به صورت خط پيوسته نصب کرد. پخش هدفمند و يکنواخت نور، صرفه‌جويي در مصرف انرژي و فقدان زندگی نور از ويژگي‌هاي اين چراغ است.

جدول اطلاعات فنی

نام چراغ:	لوميلاين
کد کاتالوگ/ کد محصول:	M457DA145LED2865-W
نوع نصب:	نصب به لوله با براکت، آويز، سقفي روکار، نصب به ديوار با براکت
کاربرد:	هايپر مارکت، فروشگاه ها، صنعتي، پارکينگ ها
نوع منبع نور:	LED
تعداد لامپ/ ماژول:	3
دماي رنگ نور:	6500K - DayLight
منبع نور:	LED
ثبات شار نوري:	بيش از 100.000 ساعت
رده بندي ثبات شار نوري:	L70
ضريب نمود رنگ:	بيش از 80
توان چراغ (وات):	39
شار نوري چراغ (لومن):	6500
بازدهي چراغ (لومن بر وات):	167
درجه حفاظت:	IP40
کلاس عايقی:	Class I
حداکثر دماي محيطي کارکرد:	50°C
حداقل دماي محيطي کارکرد:	-20°C

اطلاعات مندرج در اين بروشور همواره آخرين ويرايش مشخصات محصولات مازی نور می باشد و در عين حال
برای بهبود مستمر محصولات، مازی نور حق دارد در هر لحظه بدون اطلاع قبلی تغييراتی در محصولات ايجاد نمايد.

M457DA145LED2865-W

لوميلاين - چراغ خطي لوميلاين طول 145

بالاست/درايور:	درایور الکترونیکی جریان ثابت با ضریب توان بیش از 0.9
فليكر:	Flicker Free
ويژگي بالاست/درايور:	مقاوم در برابر اتصال کوتاه، Non-dimmable
حالت كنترلي قابل سفارش:	DALI، Push، On/Off
ويژگي بالاست/درايور (كانال هاي خروجي):	تك كاناله
ولتاژ نامي تغذيه:	220~240 VAC±10%
فركانس نامي ولتاژ تغذيه:	50/60 Hz
جنس سیم و کابل:	سیم مفتولی PVC الیاف دار
اندازه (سطح مقطع) سیم و کابل:	0.5
جنس ترمینال :	پلي كربنات
ویژگی ترمینال:	اتصال سیم بدون نیاز به ابزار، قابلیت لوپینگ، سه خانه سایز 2.5
قابلیت لوپینگ:	دارد
جنس بدنه:	پروفيل آلومينيومي اكسترودی
پوشش بدنه:	رنگ پودري الكترواستاتيك
رنگ بدنه:	سفید
RAL رنگ بدنه:	RAL9016
جنس سر و ته :	پلی کربنات
جنس لنز:	پلي كرباتي شفاف
پخش نور:	نامتقارن دوطرفه
جنس بست نصب:	استنلس استیل
ویژگی بست نصب:	طراحی ویژه برای نصب آسان و مطمئن چراغ بدون نیاز به ابزار
نوع بسته بندي:	نایلون و کارتن
وزن (کیلوگرم):	2.65
ابعاد(میلیمتر):	1427x73x75
مقاومت مكانيكي:	-
سفارشات خاص (روتین آپشن):	باتری اضطراری

M457DA145LED2865-W

لومیلاین - چراغ خطي لومیلاین طول 145

نمودار فتومتریک

Glare Evaluation According to UGR

ρ Ceiling		70	70	50	50	30	70	70	50	50	30
ρ Walls		50	30	50	30	30	50	30	50	30	30
ρ Floor		20	20	20	20	20	20	20	20	20	20
Room Size X	Y	Viewing direction at right angles to lamp axis					Viewing direction parallel to lamp axis				
2H	2H	18.6	19.8	18.9	20.0	20.3	23.5	24.7	23.8	24.9	25.2
	3H	19.1	20.1	19.4	20.4	20.7	25.0	26.1	25.3	26.3	26.6
	4H	19.2	20.2	19.5	20.5	20.7	25.6	26.6	25.9	26.8	27.1
	6H	19.2	20.1	19.5	20.4	20.7	25.9	26.9	26.3	27.2	27.5
	8H	19.2	20.1	19.5	20.4	20.7	26.1	27.0	26.4	27.3	27.6
	12H	19.1	20.0	19.5	20.3	20.7	26.2	27.0	26.5	27.4	27.7
4H	2H	19.5	20.5	19.9	20.8	21.1	23.6	24.6	23.9	24.8	25.1
	3H	20.1	20.9	20.5	21.3	21.6	25.2	26.0	25.5	26.3	26.7
	4H	20.3	21.0	20.6	21.3	21.7	25.8	26.6	26.2	26.9	27.3
	6H	20.3	21.0	20.7	21.3	21.7	26.3	27.0	26.7	27.3	27.7
	8H	20.3	20.9	20.7	21.3	21.7	26.5	27.1	26.9	27.5	27.9
	12H	20.3	20.8	20.7	21.2	21.7	26.7	27.2	27.1	27.6	28.0
8H	4H	20.6	21.2	21.0	21.6	22.0	25.8	26.4	26.2	26.8	27.2
	6H	20.7	21.2	21.1	21.6	22.0	26.3	26.8	26.8	27.2	27.7
	8H	20.7	21.1	21.2	21.5	22.0	26.6	27.0	27.0	27.4	27.9
	12H	20.7	21.0	21.2	21.5	22.0	26.8	27.1	27.3	27.6	28.1
12H	4H	20.6	21.1	21.0	21.5	22.0	25.7	26.3	26.2	26.7	27.1
	6H	20.7	21.2	21.2	21.6	22.1	26.3	26.7	26.8	27.2	27.6
	8H	20.7	21.1	21.2	21.6	22.1	26.5	26.9	27.0	27.4	27.9
Variation of the observer position for the luminaire distances S											
S = 1.0H		+0.8 / -0.9					+0.5 / -0.6				
S = 1.5H		+1.2 / -1.8					+0.7 / -0.8				
S = 2.0H		+1.8 / -2.8					+1.3 / -1.1				
Standard table		BK02					BK05				
Correction Summand		2.5					9.6				
Corrected Glare Indices referring to 6500lm Total Luminous Flux											

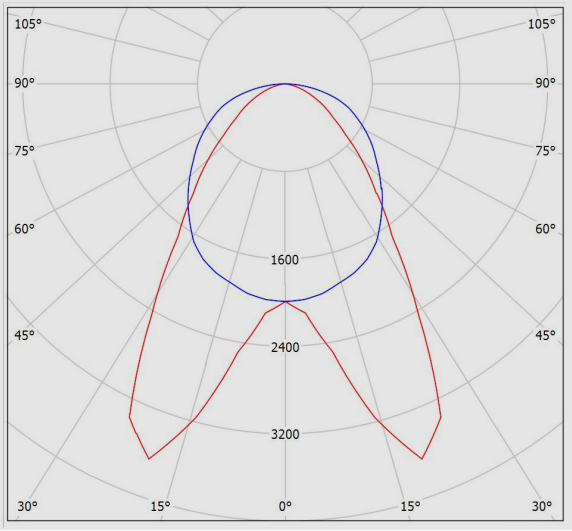

نقشه فنی

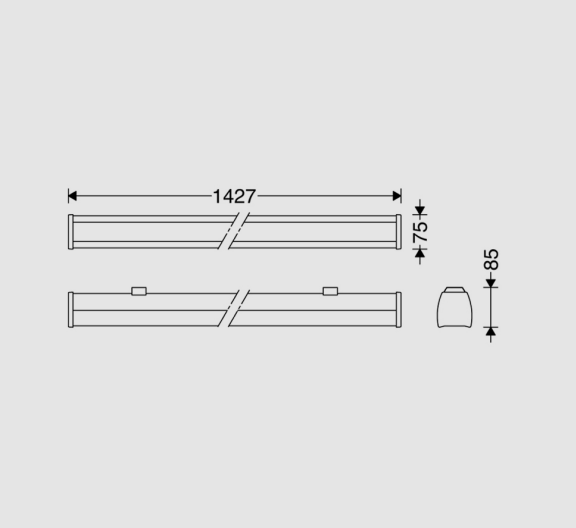

اطلاعات مندرج در این بروشور همواره آخرین ویرایش مشخصات محصولات مازی نور می باشد و در عین حال
برای بهبود مستمر محصولات، مازی نور حق دارد در هر لحظه بدون اطلاع قبلی تغییراتی در محصولات ایجاد نماید.