M457A145LED2840-W

چراغ LED روکار/آویز با بدنه آلومینیمي توان 39 وات 6200 لومن با دماي رنگ نور 4000 کلوین و لنز A به طول 145 سانتي متر-سفید

4000K | IP 40 | LOOPING | ECG | Emg.pack | RAL 9016 | Flicker Free | LED

معرفی محصول

چراغ خطی LED با لنز لومیلاین با طراحي پیشرفته و مدرن مازي نور و لنز های متنوع برای روشنایي هایپرمارکت ها - انبارها - فروشگاه های مدرن عرضه می گردد. تعداد زیادی از چراغ لومیلاین را می توان به صورت خط پیوسته نصب کرد. پخش هدفمند و یکنواخت نور، صرفه‌جویي در مصرف انرژي و فقدان زنندگی نور از ویژگي‌هاي این چراغ است.

جدول اطلاعات فنی

کد کاتالوگ/ کد محصول:	M457A145LED2840-W
نوع نصب:	نصب به لوله با براکت، آویز، سقفي روکار، نصب به دیوار با براکت
کاربرد:	پارکینگ ها، هایپر مارکت
نوع منبع نور:	LED
تعداد لامپ/ ماژول:	3
دماي رنگ نور:	4000K - Neutral White
منبع نور:	LED
ثبات شار نوري:	بیش از 100.000 ساعت
رده بندي ثبات شار نوري:	L70
ضریب نمود رنگ:	بیش از 80
توان چراغ (وات):	39
شار نوري چراغ (لومن):	6200
بازدهي چراغ (لومن بر وات):	159
درجه حفاظت:	IP40
کلاس عایقی:	Class I
حداکثر دماي محیطي کارکرد:	+50°C
حداقل دماي محیطي کارکرد:	-25°C
بالاست/درایور:	درایور الکترونیکی جریان ثابت با ضریب توان بیش از 0.9

اطلاعات مندرج در این بروشور همواره آخرین ویرایش مشخصات محصولات مازی نور می باشد و در عین حال
برای بهبود مستمر محصولات، مازی نور حق دارد در هر لحظه بدون اطلاع قبلی تغییراتی در محصولات ایجاد نماید.

M457A145LED2840-W

چراغ LED روكار/آويز با بدنه آلومينيمي توان 39 وات 6200 لومن با دماي رنگ نور 4000 كلوين و لنز A به طول 145 سانتي متر-سفيد

فليكر:	Flicker Free
ويژگي بالاست/درايور:	Non-dimmable
ويژگي بالاست/درايور (كانال هاي خروجي):	تك كاناله
ولتاژ نامي تغذيه:	220~240 VAC±10%
فركانس نامي ولتاژ تغذيه:	50/60 Hz
جنس سيم و كابل:	سیم مفتولی PVC الیاف دار
اندازه (سطح مقطع) سيم و كابل:	0.5
جنس ترمينال :	پلي كربنات
ویژگی ترمینال:	قابلیت لوپینگ، سه خانه سایز 2.5، اتصال سیم بدون نیاز به ابزار
قابلیت لوپینگ:	دارد
جنس بدنه:	پروفيل آلومينيومي اكسترودی
پوشش بدنه:	رنگ پودري الكترواستاتيك
رنگ بدنه:	سفيد
RAL رنگ بدنه:	RAL9016
جنس سر و ته :	پلی کربنات
جنس لنز:	پلي كرباتي شفاف
پخش نور:	نامتقارن يك طرفه
جنس بست نصب:	استنلس استيل
ویژگی بست نصب:	طراحی ویژه برای نصب آسان و مطمئن چراغ بدون نیاز به ابزار
نوع بسته بندي:	نايلون و كارتن
سفارشات خاص (غير روتين):	باتری اضطراری
وزن (كيلوگرم):	2.65
ابعاد(ميليمتر):	1427x73x75
مقاومت مكانيكي:	-

اطلاعات مندرج در این بروشور همواره آخرین ویرایش مشخصات محصولات مازی نور می باشد و در عین حال
برای بهبود مستمر محصولات، مازی نور حق دارد در هر لحظه بدون اطلاع قبلی تغییراتی در محصولات ایجاد نماید.

M457A145LED2840-W

چراغ LED روکار/آویز با بدنه آلومینیمي توان 39 وات 6200 لومن با دماي رنگ نور 4000 کلوین و لنز A به طول 145 سانتي متر-سفید

نمودار فتومتریک

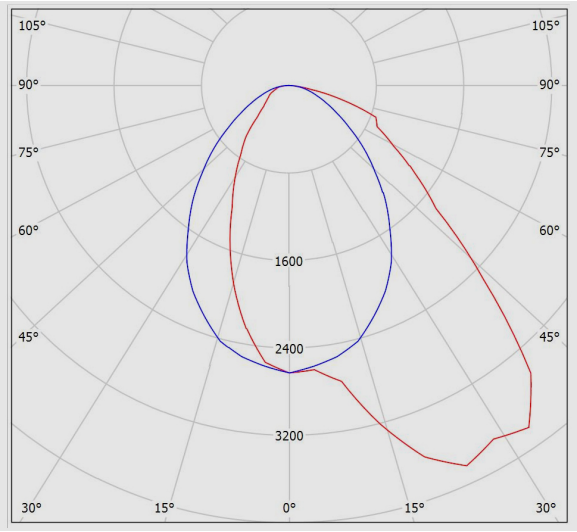

نقشه فنی

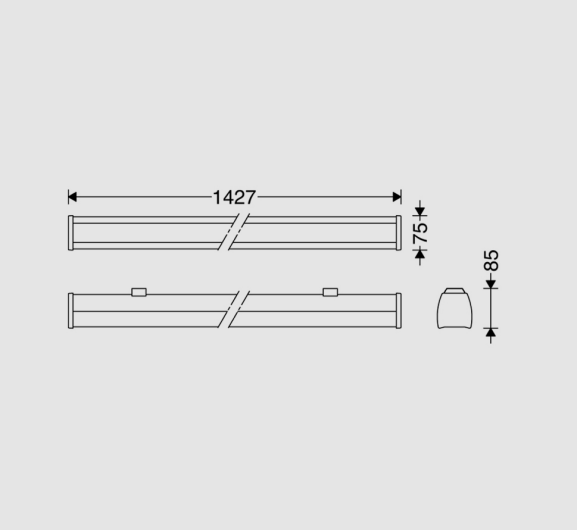

اطلاعات مندرج در این بروشور همواره آخرین ویرایش مشخصات محصولات مازی نور می باشد و در عین حال
برای بهبود مستمر محصولات، مازی نور حق دارد در هر لحظه بدون اطلاع قبلی تغییراتی در محصولات ایجاد نماید.