M457W115LED2865-W

لوميلاين - چراغ خطي لوميلاين طول 115

LOOPING | ECG | Emg.pack | RAL 9016 | Flicker Free | DALI | ON/OFF | PUSH

Primax | LED | 6500K | IP 40

معرفی محصول

چراغ خطی LED با لنز لوميلاين با طراحي پيشرفته و مدرن مازي نور و لنز های متنوع برای روشنايي هايپرمارکت ها - انبارها - فروشگاه های مدرن عرضه می گردد. تعداد زيادی از چراغ لوميلاين را می توان به صورت خط پيوسته نصب کرد. پخش هدفمند و يکنواخت نور، صرفه‌جويي در مصرف انرژي و فقدان زندگی نور از ويژگي‌هاي اين چراغ است.

جدول اطلاعات فنی

نام چراغ:	لوميلاين
کد کاتالوگ/ کد محصول:	M457W115LED2865-W
نوع نصب:	سقفي روکار، نصب به ديوار با براکت، نصب به لوله با براکت، آويز
کاربرد:	صنعتي، پارکينگ ها، هايپر مارکت، فروشگاه ها
نوع منبع نور:	LED
تعداد لامپ/ ماژول:	2
دماي رنگ نور:	6500K - DayLight
منبع نور:	LED
ثبات شار نوري:	بيش از 100.000 ساعت
رده بندي ثبات شار نوري:	L70
ضريب نمود رنگ:	بيش از 80
توان چراغ (وات):	32
شار نوري چراغ (لومن):	4700
بازدهي چراغ (لومن بر وات):	147
درجه حفاظت:	IP40
کلاس عايقی:	Class I
حداکثر دماي محيطي کارکرد:	50°C
حداقل دماي محيطي کارکرد:	-20°C

اطلاعات مندرج در اين بروشور همواره آخرين ويرايش مشخصات محصولات مازی نور می باشد و در عين حال
برای بهبود مستمر محصولات، مازی نور حق دارد در هر لحظه بدون اطلاع قبلی تغييراتی در محصولات ايجاد نمايد.

M457W115LED2865-W

لوميلاين - چراغ خطي لوميلاين طول 115

بالاست/درايور:	درایور الکترونیکی جریان ثابت با ضریب توان بیش از 0.9
فليكر:	Flicker Free
ويژگي بالاست/درايور:	مقاوم در برابر اتصال کوتاه، Non-dimmable
حالت كنترلي قابل سفارش:	On/Off، DALI، Push
ويژگي بالاست/درايور (كانال هاي خروجي):	تك كاناله
ولتاژ نامي تغذيه:	220~240 VAC±10%
فركانس نامي ولتاژ تغذيه:	50/60 Hz
جنس سيم و كابل:	سیم مفتولی PVC الیاف دار
اندازه (سطح مقطع) سيم و كابل:	0.5
جنس ترمينال :	پلي كربنات
ویژگی ترمینال:	اتصال سیم بدون نیاز به ابزار، قابلیت لوپینگ، سه خانه سایز 2.5
قابليت لوپينگ:	دارد
جنس بدنه:	پروفيل آلومينيومي اكسترودی
پوشش بدنه:	رنگ پودري الكترواستاتيك
رنگ بدنه:	سفید
RAL رنگ بدنه:	RAL9016
جنس سر و ته :	پلی کربنات
جنس لنز:	پلي كرباتي شفاف
پخش نور:	درجه 90
جنس بست نصب:	استنلس استیل
ویژگی بست نصب:	طراحی ویژه برای نصب آسان و مطمئن چراغ بدون نیاز به ابزار
نوع بسته بندي:	نایلون و کارتن
وزن (كيلوگرم):	2.3
ابعاد(ميليمتر):	1146x73x75
مقاومت مكانيكي:	-
سفارشات خاص (روتين آپشن):	باتری اضطراری، دماي رنگ نور 3000K

M457W115LED2865-W

لوميلاين - چراغ خطي لوميلاين طول 115

نمودار فتومتريک

Glare Evaluation According to UGR

ρ Ceiling		70	70	50	50	30	70	70	50	50	30
ρ Walls		50	30	50	30	30	50	30	50	30	30
ρ Floor		20	20	20	20	20	20	20	20	20	20
Room Size X	Y	Viewing direction at right angles to lamp axis					Viewing direction parallel to lamp axis				
2H	2H	22.5	23.8	22.8	24.0	24.2	20.1	21.4	20.4	21.6	21.8
	3H	24.0	25.1	24.3	25.4	25.7	20.5	21.6	20.8	21.9	22.1
	4H	24.5	25.6	24.9	25.9	26.2	20.6	21.6	20.9	21.9	22.2
	6H	24.9	25.9	25.3	26.2	26.5	20.6	21.6	21.0	21.9	22.2
	8H	25.0	26.0	25.4	26.3	26.6	20.6	21.6	21.0	21.9	22.2
	12H	25.1	26.0	25.4	26.3	26.6	20.6	21.5	21.0	21.8	22.1
4H	2H	22.8	23.8	23.1	24.1	24.4	20.9	21.9	21.2	22.2	22.5
	3H	24.3	25.2	24.7	25.6	25.9	21.6	22.5	22.0	22.8	23.1
	4H	25.0	25.8	25.4	26.1	26.5	21.7	22.5	22.1	22.9	23.2
	6H	25.4	26.1	25.9	26.5	26.9	21.8	22.5	22.2	22.8	23.2
	8H	25.6	26.2	26.0	26.6	27.0	21.8	22.4	22.2	22.8	23.2
	12H	25.7	26.3	26.2	26.7	27.1	21.8	22.3	22.2	22.8	23.2
8H	4H	25.1	25.7	25.5	26.1	26.5	22.1	22.8	22.6	23.2	23.6
	6H	25.6	26.1	26.1	26.6	27.0	22.2	22.7	22.7	23.2	23.6
	8H	25.8	26.3	26.3	26.7	27.2	22.2	22.7	22.7	23.1	23.6
	12H	25.9	26.3	26.4	26.8	27.3	22.2	22.6	22.7	23.1	23.6
12H	4H	25.1	25.6	25.5	26.0	26.5	22.2	22.7	22.6	23.1	23.6
	6H	25.6	26.0	26.1	26.5	27.0	22.3	22.7	22.8	23.2	23.7
	8H	25.8	26.2	26.3	26.7	27.2	22.3	22.7	22.8	23.2	23.7

Variation of the observer position for the luminaire distances S

S = 1.0H	+0.2 / -0.2	+0.3 / -0.5
S = 1.5H	+0.3 / -0.5	+0.6 / -1.2
S = 2.0H	+0.7 / -0.9	+1.2 / -1.9
Standard table	BK05	BK03
Correction Summand	8.8	4.4

Corrected Glare Indices referring to 4700lm Total Luminous Flux

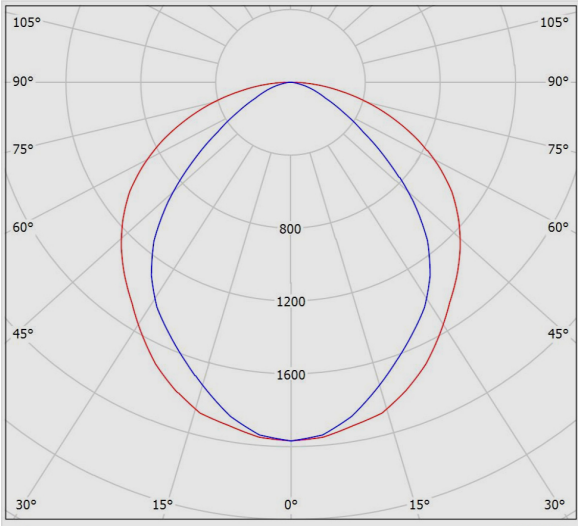

نقشه فنی

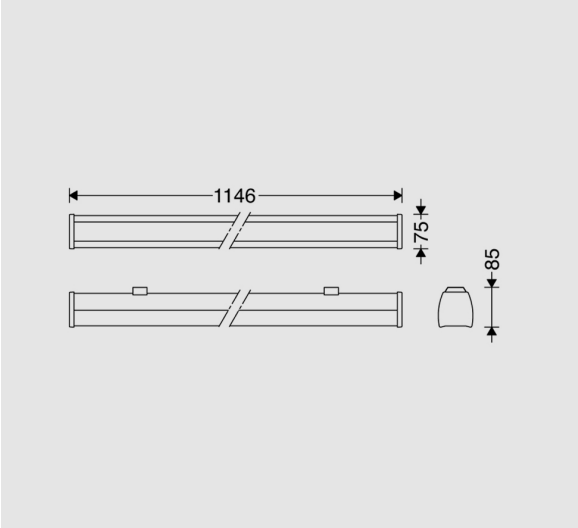

اطلاعات مندرج در این بروشور همواره آخرین ویرایش مشخصات محصولات مازی نور می باشد و در عین حال
برای بهبود مستمر محصولات، مازی نور حق دارد در هر لحظه بدون اطلاع قبلی تغییراتی در محصولات ایجاد نماید.