M457W60LED2865-W

لوميلاين - چراغ LED روكار/آويز با بدنه آلومينيمي توان 17 وات 2400 لومن با دماي رنگ نور 6500 كلوين و لنز W به طول 60 سانتي متر- سفيد

LED | 6500K | IP 40 | LOOPING | ECG | RAL 9016 | Flicker Free

معرفی محصول

چراغ خطی LED با لنز لوميلاين با طراحي پيشرفته و مدرن مازي نور و لنز های متنوع برای روشنايي هايپرمارکت ها - انبارها - فروشگاه های مدرن عرضه می گردد. تعداد زيادی از چراغ لوميلاين را می توان به صورت خط پيوسته نصب کرد. پخش هدفمند و يکنواخت نور، صرفه‌جويي در مصرف انرژي و فقدان زندگی نور از ويژگي‌هاي اين چراغ است.

جدول اطلاعات فنی

نام چراغ:	لوميلاين
کد کاتالوگ/ کد محصول:	M457W60LED2865-W
نوع نصب:	نصب به لوله با براکت، آويز، سقفي روکار، نصب به ديوار با براکت
کاربرد:	هايپر مارکت، فروشگاه ها، صنعتي، پارکينگ ها
نوع منبع نور:	LED
تعداد لامپ/ ماژول:	1
دماي رنگ نور:	6500K - DayLight
منبع نور:	LED
ثبات شار نوري:	بيش از 100.000 ساعت
رده بندي ثبات شار نوري:	L70
ضريب نمود رنگ:	بيش از 80
توان چراغ (وات):	17
شار نوري چراغ (لومن):	2400
بازدهي چراغ (لومن بر وات):	141
درجه حفاظت:	IP40
کلاس عايقی:	Class I
حداکثر دماي محيطي کارکرد:	50°C
حداقل دماي محيطي کارکرد:	-25°C
بالاست/درايور:	درايور الکترونيکی جريان ثابت با ضريب توان بيش از 0.9
فليکر:	Flicker Free

اطلاعات مندرج در اين بروشور همواره آخرين ويرايش مشخصات محصولات مازی نور می باشد و در عين حال
برای بهبود مستمر محصولات، مازی نور حق دارد در هر لحظه بدون اطلاع قبلی تغييراتی در محصولات ايجاد نمايد.

M457W60LED2865-W

لوميلاين - چراغ LED روكار/آويز با بدنه آلومينيمي توان 17 وات 2400 لومن با دماي رنگ نور 6500 كلوين و لنز W به طول 60 سانتي متر- سفيد

ويژگي بالاست/درايور:	مقاوم در برابر اتصال كوتاه ،Non-dimmable
ويژگي بالاست/درايور (كانال هاي خروجي):	تك كاناله
ولتاژ نامي تغذيه:	220~240 VAC±10%
فركانس نامي ولتاژ تغذيه:	50/60 Hz
جنس سيم و كابل:	سيم مفتولی PVC الياف دار
اندازه (سطح مقطع) سيم و كابل:	0.5
جنس ترمينال :	پلي كربنات
ويژگی ترمينال:	قابليت لوپينگ، سه خانه سايز 2.5، اتصال سيم بدون نياز به ابزار
قابليت لوپينگ:	دارد
جنس بدنه:	پروفيل آلومينيومي اكسترودی
پوشش بدنه:	رنگ پودري الكترواستاتيك
رنگ بدنه:	سفيد
RAL رنگ بدنه:	RAL9016
جنس سر و ته :	پلی كربنات
جنس لنز:	پلي كرباتي شفاف
پخش نور:	درجه 90
جنس بست نصب:	استنلس استيل
ويژگی بست نصب:	طراحی ويژه برای نصب آسان و مطمئن چراغ بدون نياز به ابزار
نوع بسته بندي:	نايلون و كارتن
وزن (كيلوگرم):	1.4
ابعاد(ميليمتر):	584x73x75
مقاومت مكانيكي:	-
سفارشات خاص (روتين آپشن):	دماي رنگ نور 3000K

اطلاعات مندرج در اين بروشور همواره آخرين ويرايش مشخصات محصولات مازی نور می باشد و در عين حال
برای بهبود مستمر محصولات، مازی نور حق دارد در هر لحظه بدون اطلاع قبلی تغييراتی در محصولات ايجاد نمايد.

M457W60LED2865-W

لوميلاين - چراغ LED روكار/آويز با بدنه آلومينيمي توان 17 وات 2400 لومن با دماي رنگ نور 6500 كلوين و لنز W به طول 60 سانتي متر- سفيد

نمودار فتومتريک

Glare Evaluation According to UGR

ρ Ceiling		70	70	50	50	30	70	70	50	50	30
ρ Walls		50	30	50	30	30	50	30	50	30	30
ρ Floor		20	20	20	20	20	20	20	20	20	20
Room Size X	Y	Viewing direction at right angles to lamp axis					Viewing direction parallel to lamp axis				
2H	2H	22.4	23.7	22.7	23.9	24.1	20.0	21.2	20.3	21.5	21.7
	3H	23.9	25.0	24.2	25.3	25.6	20.3	21.5	20.7	21.7	22.0
	4H	24.5	25.5	24.8	25.8	26.1	20.4	21.5	20.8	21.8	22.1
	6H	24.8	25.8	25.2	26.1	26.4	20.5	21.5	20.8	21.7	22.1
	8H	24.9	25.9	25.3	26.2	26.5	20.5	21.4	20.8	21.7	22.0
	12H	25.0	25.9	25.4	26.2	26.5	20.4	21.3	20.8	21.7	22.0
4H	2H	22.7	23.7	23.0	24.0	24.3	20.7	21.8	21.1	22.1	22.4
	3H	24.2	25.1	24.6	25.5	25.8	21.4	22.3	21.8	22.7	23.0
	4H	24.9	25.7	25.3	26.0	26.4	21.6	22.4	22.0	22.7	23.1
	6H	25.3	26.0	25.8	26.4	26.8	21.6	22.3	22.0	22.7	23.1
	8H	25.5	26.1	25.9	26.5	27.0	21.6	22.3	22.1	22.7	23.1
	12H	25.6	26.2	26.1	26.6	27.0	21.6	22.2	22.1	22.6	23.0
8H	4H	25.0	25.6	25.4	26.0	26.4	22.0	22.6	22.4	23.0	23.4
	6H	25.5	26.0	26.0	26.5	26.9	22.1	22.6	22.5	23.0	23.5
	8H	25.7	26.2	26.2	26.6	27.1	22.1	22.5	22.6	23.0	23.5
	12H	25.8	26.2	26.3	26.7	27.2	22.1	22.5	22.6	22.9	23.4
12H	4H	25.0	25.5	25.4	25.9	26.4	22.0	22.6	22.5	23.0	23.4
	6H	25.5	25.9	26.0	26.4	26.9	22.1	22.6	22.6	23.0	23.5
	8H	25.7	26.1	26.2	26.6	27.1	22.2	22.5	22.6	23.0	23.5
Variation of the observer position for the luminaire distances S											
S = 1.0H		+0.2 / -0.2					+0.3 / -0.6				
S = 1.5H		+0.3 / -0.5					+0.7 / -1.2				
S = 2.0H		+0.7 / -0.9					+1.2 / -2.0				
Standard table		BK05					BK03				
Correction Summand		8.7					4.2				
Corrected Glare Indices referring to 2400lm Total Luminous Flux											

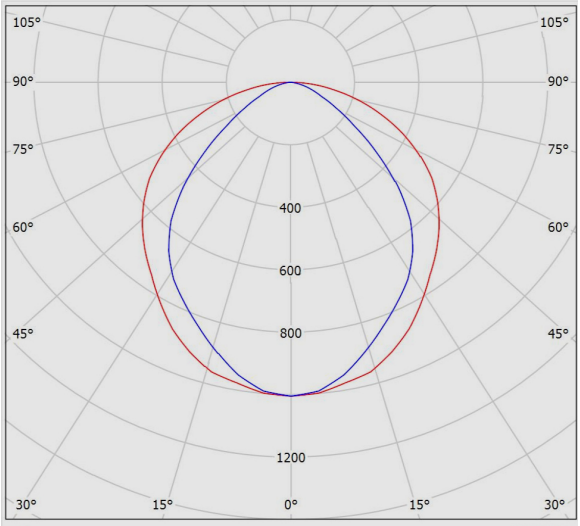

نقشه فنی

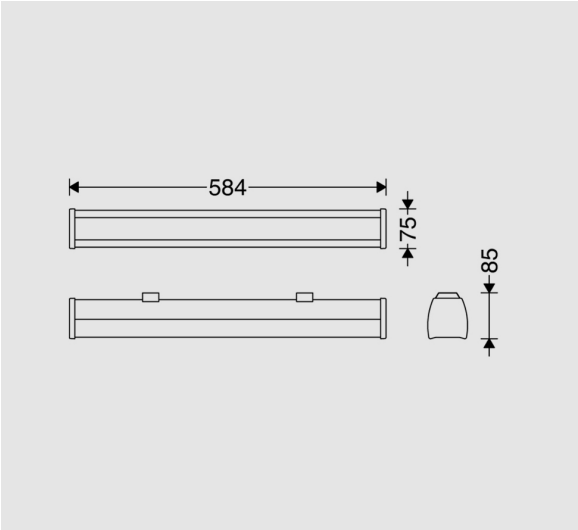

اطلاعات مندرج در این بروشور همواره آخرین ویرایش مشخصات محصولات مازی نور می باشد و در عین حال
برای بهبود مستمر محصولات، مازی نور حق دارد در هر لحظه بدون اطلاع قبلی تغییراتی در محصولات ایجاد نماید.