M457N60LED2840-W

لوميلاين - چراغ خطي لوميلاين طول 60

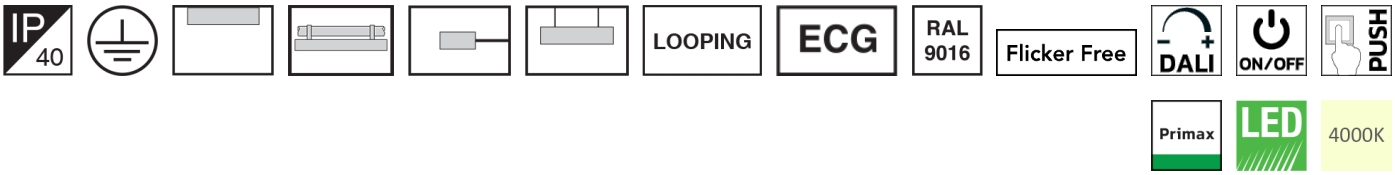



معرفی محصول

چراغ خطی LED با لنز لوميلاين با طراحي پيشرفته و مدرن مازي نور و لنز های متنوع برای روشنايي هايپرمارکت ها - انبارها - فروشگاه های مدرن عرضه می گردد. تعداد زيادی از چراغ لوميلاين را می توان به صورت خط پيوسته نصب کرد. پخش هدفمند و يکنواخت نور، صرفه‌جويي در مصرف انرژي و فقدان زندگی نور از ويژگي‌هاي اين چراغ است.

جدول اطلاعات فنی

نام چراغ:	لوميلاين
کد کاتالوگ/ کد محصول:	M457N60LED2840-W
نوع نصب:	نصب به لوله با براکت، آويز، سقفي روکار، نصب به ديوار با براکت
کاربرد:	هايپر مارکت، فروشگاه ها، صنعتي، پارکينگ ها
نوع منبع نور:	LED
تعداد لامپ/ ماژول:	1
دماي رنگ نور:	4000K - Neutral White
منبع نور:	LED
ثبات شار نوري:	بيش از 100.000 ساعت
رده بندي ثبات شار نوري:	L70
ضريب نمود رنگ:	بيش از 80
توان چراغ (وات):	17
شار نوري چراغ (لومن):	2600
بازدهي چراغ (لومن بر وات):	153
درجه حفاظت:	IP40
کلاس عايقی:	Class I
حداکثر دماي محيطي کارکرد:	50°C
حداقل دماي محيطي کارکرد:	-20°C

اطلاعات مندرج در اين بروشور همواره آخرين ويرايش مشخصات محصولات مازی نور می باشد و در عين حال
برای بهبود مستمر محصولات، مازی نور حق دارد در هر لحظه بدون اطلاع قبلی تغييراتی در محصولات ايجاد نمايد.

M457N60LED2840-W

لومیلاین - چراغ خطي لومیلاین طول 60

بالاست/درایور:	درایور الکترونیکی جریان ثابت با ضریب توان بیش از 0.9
فلیکر:	Flicker Free
ویژگي بالاست/درایور:	مقاوم در برابر اتصال کوتاه، Non-dimmable
حالت کنترلي قابل سفارش:	On/Off، DALI، Push
ویژگي بالاست/درایور (کانال هاي خروجي):	تك كاناله
ولتاژ نامي تغذیه:	220~240 VAC±10%
فرکانس نامي ولتاژ تغذیه:	50/60 Hz
جنس سیم و کابل:	سیم مفتولی PVC الیاف دار
اندازه (سطح مقطع) سیم و کابل:	0.5
جنس ترمینال :	پلي کربنات
ویژگی ترمینال:	قابلیت لوپینگ، سه خانه سایز 2.5، اتصال سیم بدون نیاز به ابزار
قابلیت لوپینگ:	دارد
جنس بدنه:	پروفیل آلومینیومي اکسترودی
پوشش بدنه:	رنگ پودري الکترواستاتیك
رنگ بدنه:	سفید
RAL رنگ بدنه:	RAL9016
جنس سر و ته :	پلی کربنات
جنس لنز:	پلي کربناتي شفاف
پخش نور:	درجه 30
جنس بست نصب:	استنلس استیل
ویژگی بست نصب:	طراحی ویژه برای نصب آسان و مطمئن چراغ بدون نیاز به ابزار
نوع بسته بندي:	نایلون و کارتن
وزن (کیلوگرم):	1.4
ابعاد(میلیمتر):	584x73x75
مقاومت مکانیکي:	-
سفارشات خاص (روتین آپشن):	دماي رنگ نور 3000K

اطلاعات مندرج در این بروشور همواره آخرین ویرایش مشخصات محصولات مازی نور می باشد و در عین حال
برای بهبود مستمر محصولات، مازی نور حق دارد در هر لحظه بدون اطلاع قبلی تغییراتی در محصولات ایجاد نماید.

M457N60LED2840-W

لومیلاین - چراغ خطي لومیلاین طول 60

نمودار فتومتریک

Glare Evaluation According to UGR

ρ Ceiling		70	70	50	50	30	70	70	50	50	30
ρ Walls		50	30	50	30	30	50	30	50	30	30
ρ Floor		20	20	20	20	20	20	20	20	20	20
Room Size X	Y	Viewing direction at right angles to lamp axis					Viewing direction parallel to lamp axis				
2H	2H	14.5	15.6	14.8	15.8	16.0	23.5	24.5	23.7	24.7	25.0
	3H	15.8	16.8	16.1	17.0	17.3	24.8	25.8	25.2	26.1	26.3
	4H	16.4	17.3	16.7	17.5	17.8	25.4	26.3	25.8	26.6	26.9
	6H	16.9	17.8	17.3	18.1	18.4	25.9	26.7	26.2	27.0	27.3
	8H	17.1	17.9	17.4	18.2	18.5	26.1	26.9	26.4	27.2	27.5
	12H	17.1	17.9	17.5	18.2	18.5	26.2	27.0	26.5	27.3	27.6
4H	2H	15.4	16.3	15.8	16.6	16.9	23.3	24.2	23.6	24.5	24.8
	3H	16.8	17.6	17.2	17.9	18.3	24.8	25.5	25.1	25.8	26.2
	4H	17.5	18.2	17.9	18.6	18.9	25.4	26.1	25.8	26.4	26.8
	6H	18.2	18.8	18.6	19.2	19.6	25.9	26.5	26.3	26.9	27.3
	8H	18.4	19.0	18.9	19.4	19.8	26.1	26.7	26.6	27.1	27.5
	12H	18.5	19.0	18.9	19.4	19.8	26.3	26.8	26.8	27.2	27.6
8H	4H	18.0	18.5	18.4	18.9	19.3	25.3	25.9	25.8	26.3	26.7
	6H	18.8	19.2	19.3	19.7	20.1	25.9	26.4	26.4	26.8	27.2
	8H	19.1	19.5	19.6	19.9	20.4	26.2	26.5	26.6	27.0	27.5
	12H	19.2	19.5	19.7	20.0	20.5	26.4	26.7	26.8	27.1	27.6
12H	4H	18.1	18.5	18.5	18.9	19.4	25.3	25.8	25.8	26.2	26.6
	6H	18.9	19.3	19.4	19.7	20.2	25.9	26.3	26.4	26.7	27.2
	8H	19.2	19.6	19.7	20.0	20.5	26.1	26.5	26.6	26.9	27.4
Variation of the observer position for the luminaire distances S											
S = 1.0H		+0.3 / -0.3					+0.7 / -0.9				
S = 1.5H		+0.5 / -0.5					+1.9 / -2.4				
S = 2.0H		+0.6 / -0.9					+3.0 / -3.7				
Standard table		BK06					BK05				
Correction Summand		1.8					9.4				
Corrected Glare Indices referring to 2600lm Total Luminous Flux											

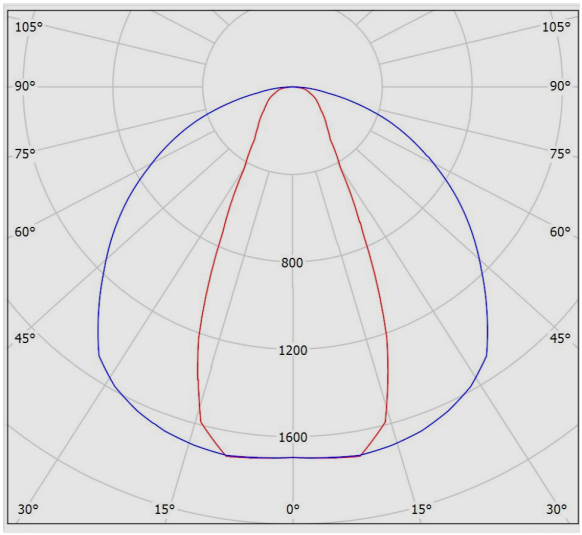

نقشه فنی

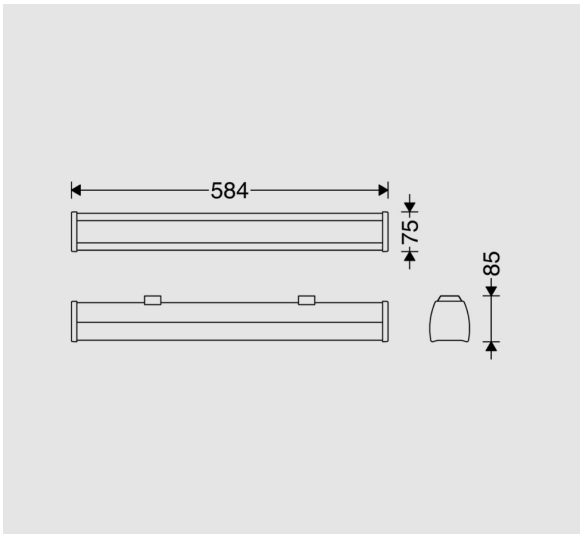

اطلاعات مندرج در این بروشور همواره آخرین ویرایش مشخصات محصولات مازی نور می باشد و در عین حال
برای بهبود مستمر محصولات، مازی نور حق دارد در هر لحظه بدون اطلاع قبلی تغییراتی در محصولات ایجاد نماید.