M597EMD4LED2840-BL

آرتمیس - چراغ دانلایت آرتمیس توکار Trimless دهانه 10

Primax | LED | 4000K | IP43 | LOOPING | RAL 9005

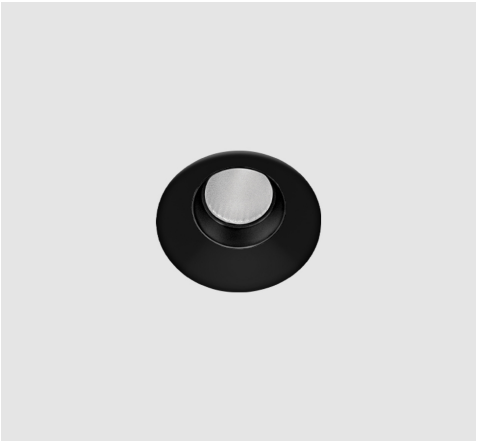

معرفی محصول

چراغ دانلایت گرد Trimless توکار آرتمیس (Darklight) با طراحی پیشرفته مازی‌نور برای ساختمان‌های اداری و تجاری مدرن عرضه می‌گردد. عمر طولانی قطعات روشنایی، فقدان اشعه فرابنفش (UV)، آرامش بصری، صرفه‌جویی در مصرف انرژی، فقدان زنندگي نور، سازگاری با محیط زیست و ضریب نمود رنگ بیش از 90 از ویژگي‌هاي این چراغ است.

جدول اطلاعات فنی

نام چراغ:	آرتمیس
کد کاتالوگ/ کد محصول:	M597EMD4LED2840-BL
نوع نصب:	سقفي توکار - یکپارچه
کاربرد:	ساختمان هاي اداري و آموزشي و درماني، فروشگاه ها، هتل ها و مراکز پذیرایي، گالري ها و موزه ها
نوع منبع نور:	برق مستقیم با ضریب توان بیش از 0.9 LED
تعداد لامپ/ ماژول:	1
دماي رنگ نور:	4000K - Neutral White
منبع نور:	LED
ثبات شار نوري:	بیش از 50.000 ساعت
رده بندي ثبات شار نوري:	L70
ضریب نمود رنگ:	بیش از 80
توان چراغ (وات):	10
شار نوري چراغ (لومن):	700
بازدهي چراغ (لومن بر وات):	70
درجه حفاظت:	از پایین IP43
کلاس عایقی:	Class I
ولتاژ نامي تغذیه:	220~240 VAC
فرکانس نامي ولتاژ تغذیه:	50 Hz
جنس سیم و کابل:	سیم مفتولي PVC
اندازه (سطح مقطع) سیم و کابل:	0.5

اطلاعات مندرج در این بروشور همواره آخرین ویرایش مشخصات محصولات مازی نور می باشد و در عین حال
برای بهبود مستمر محصولات، مازی نور حق دارد در هر لحظه بدون اطلاع قبلی تغییراتی در محصولات ایجاد نماید.

M597EMD4LED2840-BL

آرتمیس - چراغ دانلایت آرتمیس توکار Trimless دهانه 10

جنس ترمینال :	پلی آمید
ویژگی ترمینال:	اتصال سیم بدون نیاز به ابزار، قابلیت لوپینگ، سه خانه سایز 2.5
قابلیت لوپینگ:	دارد
جنس بدنه:	آلومینیومی دایکستی
پوشش بدنه:	رنگ پودري الكترواستاتيك
رنگ بدنه:	مشكي
RAL رنگ بدنه:	RAL9005
ويژگي بدنه:	طراحي ويژه براي جلوگيري از افزايش حرارت
جنس رفلکتور:	پلي كربنات
پوشش رفلکتور:	Vacuum coat
جنس دیفیوزر/ شیشه:	پلي كربنات
طرح دیفیوزر/ شیشه:	نیمه شفاف
ويژگي ديفيوزر/ شيشه:	پخش يكنواخت نور
پخش نور:	درجه 35
جنس بست نصب:	استنلس استیل
ویژگی بست نصب:	طراحی ویژه برای نصب آسان و مطمئن چراغ بدون نیاز به ابزار
جنس براکت نصب:	آلومينيومي دايكستي با پوشش رنگ پودري الكترواستاتيك
نوع بسته بندي:	نايلون و كارتن
وزن (کیلوگرم):	0.35
ابعاد(میلیمتر):	Ø110x97

M597EMD4LED2840-BL

آرتمیس - چراغ دانلایت آرتمیس توکار Trimless دهانه 10

نمودار فتومتریک

Glare Evaluation According to UGR

ρ Ceiling		70	70	50	50	30	70	70	50	50	30
ρ Walls		50	30	50	30	30	50	30	50	30	30
ρ Floor		20	20	20	20	20	20	20	20	20	20
Room Size X	Y	Viewing direction at right angles to lamp axis					Viewing direction parallel to lamp axis				
2H	2H	-15.2	-14.6	-15.0	-14.4	-14.2	-15.2	-14.6	-15.0	-14.4	-14.2
	3H	-15.4	-14.8	-15.1	-14.5	-14.3	-15.4	-14.8	-15.1	-14.5	-14.3
	4H	-15.4	-14.9	-15.1	-14.6	-14.4	-15.4	-14.9	-15.1	-14.6	-14.4
	6H	-15.5	-15.0	-15.2	-14.7	-14.4	-15.5	-15.0	-15.2	-14.7	-14.4
	8H	-15.5	-15.1	-15.2	-14.8	-14.5	-15.5	-15.1	-15.2	-14.8	-14.5
	12H	-15.6	-15.1	-15.2	-14.8	-14.5	-15.6	-15.1	-15.2	-14.8	-14.5
4H	2H	-15.4	-14.9	-15.1	-14.6	-14.4	-15.4	-14.9	-15.1	-14.6	-14.4
	3H	-15.6	-15.1	-15.2	-14.8	-14.5	-15.6	-15.1	-15.2	-14.8	-14.5
	4H	-15.6	-15.3	-15.3	-14.9	-14.6	-15.6	-15.3	-15.3	-14.9	-14.6
	6H	-15.7	-15.4	-15.3	-15.0	-14.7	-15.7	-15.4	-15.3	-15.0	-14.7
	8H	-15.8	-15.5	-15.4	-15.1	-14.7	-15.8	-15.5	-15.4	-15.1	-14.7
	12H	-15.8	-15.6	-15.4	-15.2	-14.7	-15.8	-15.6	-15.4	-15.2	-14.7
8H	4H	-15.8	-15.5	-15.4	-15.1	-14.7	-15.8	-15.5	-15.4	-15.1	-14.7
	6H	-15.9	-15.6	-15.4	-15.2	-14.8	-15.9	-15.6	-15.4	-15.2	-14.8
	8H	-15.9	-15.7	-15.4	-15.3	-14.8	-15.9	-15.7	-15.4	-15.3	-14.8
	12H	-16.0	-15.8	-15.5	-15.3	-14.9	-16.0	-15.8	-15.5	-15.3	-14.9
12H	4H	-15.8	-15.6	-15.4	-15.2	-14.7	-15.8	-15.6	-15.4	-15.2	-14.7
	6H	-15.9	-15.7	-15.4	-15.3	-14.8	-15.9	-15.7	-15.4	-15.3	-14.8
	8H	-16.0	-15.8	-15.5	-15.3	-14.9	-16.0	-15.8	-15.5	-15.3	-14.9
Variation of the observer position for the luminaire distances S											
S = 1.0H		+5.3 / -10.6					+5.3 / -10.6				
S = 1.5H		+8.0 / -87.1					+8.0 / -87.1				
S = 2.0H		+10.0 / -85.1					+10.0 / -85.1				
Standard table		BK00					BK00				
Correction Summand		-14.1					-14.1				
Corrected Glare Indices referring to 700lm Total Luminous Flux											

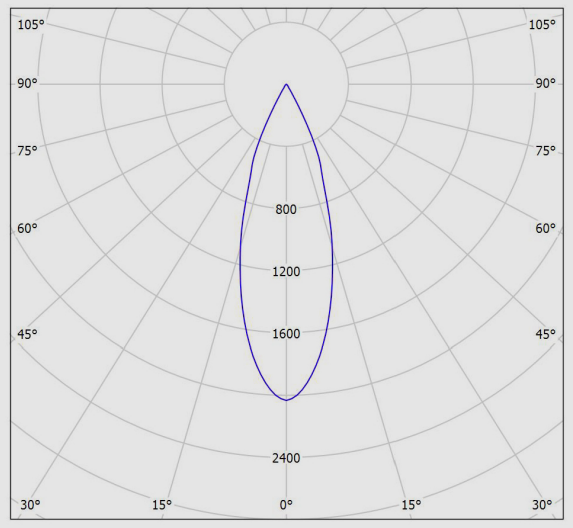

نقشه فنی

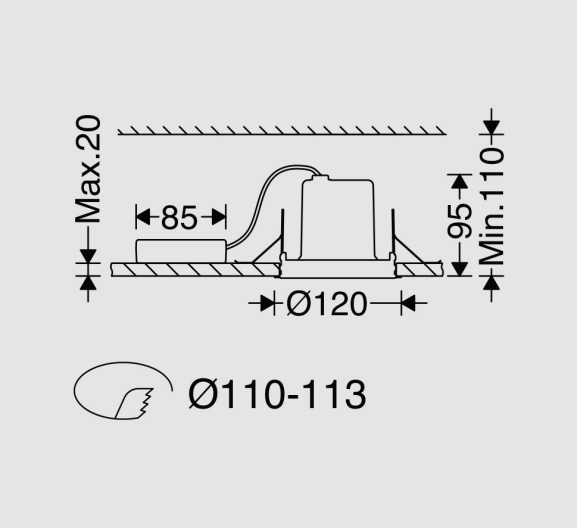

اطلاعات مندرج در این بروشور همواره آخرین ویرایش مشخصات محصولات مازی نور می باشد و در عین حال
برای بهبود مستمر محصولات، مازی نور حق دارد در هر لحظه بدون اطلاع قبلی تغییراتی در محصولات ایجاد نماید.