M453L170LED3840

لديسيل - چراغ LED ضد نم و غبار (IP65) روكار با بدنه آلومينيومي به طول 170 سانتي متر با توان 54 وات 7500 لومن و دماي رنگ نور 4000 كلوين

4000K | IP65 | ECG | Thru Wiring | RAL 9006 | Flicker Free | Indoor use only | LED

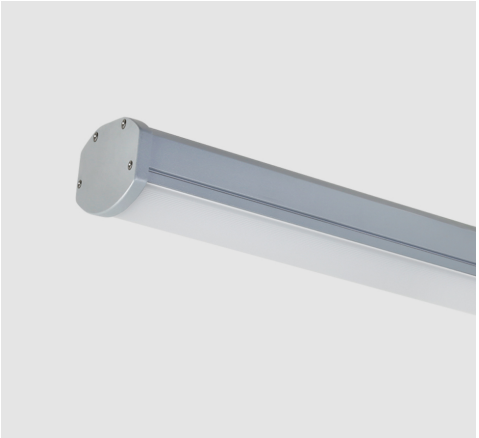

معرفی محصول

چراغ خطي ضد نم و غبار لديسيل با طراحي پيشرفته مازی‌نور براي محيط‌هاي صنعتي با نم يا غبار زياد طراحي شده است. طراحی زیبا، عمر طولانی قطعات روشنایی، فقدان اشعه فرابنفش (UV)، مقاومت مكانيكي و حرارتي زياد، پخش يكنواخت نور، بازدهي زياد، نصب آسان، صرفه‌جويی در مصرف انرژی، سازگاری با محيط زيست و درجه حفاظت (IP65) از ويژگي‌هاي اين چراغ است.

جدول اطلاعات فنی

نام چراغ:	لديسيل
كد كاتالوگ/ كد محصول:	M453L170LED3840
نوع نصب:	سقفي روكار، نصب به ديوار با براكت، نصب به لوله با براكت، آويز
كاربرد:	صنعتي، پاركينگ ها
ملاحظات كاربرد:	مناسب فقط براي فضاي داخلي
نوع منبع نور:	LED
تعداد لامپ/ ماژول:	3
دماي رنگ نور:	4000K - Neutral White
منبع نور:	LED
ثبات شار نوري:	بيش از 100.000 ساعت
رده بندي ثبات شار نوري:	L70
ضريب نمود رنگ:	بيش از 80
توان چراغ (وات):	54
شار نوري چراغ (لومن):	7500
بازدهي چراغ (لومن بر وات):	139
درجه حفاظت:	IP65
كلاس عايقی:	Class I
حداكثر دماي محيطي كاركرد:	50°C

اطلاعات مندرج در این بروشور همواره آخرین ویرایش مشخصات محصولات مازی نور می باشد و در عین حال
برای بهبود مستمر محصولات، مازی نور حق دارد در هر لحظه بدون اطلاع قبلی تغییراتی در محصولات ایجاد نماید.

M453L170LED3840

لديسيل - چراغ LED ضد نم و غبار (IP65) روكار با بدنه آلومينيومي به طول 170 سانتي متر با توان 54 وات 7500 لومن و دماي رنگ نور 4000 كلوين

حداقل دماي محيطي كاركرد:	-25°C
بالاست/درايور:	درایور الکترونیکی جریان ثابت با ضریب توان بیش از 0.9
فليكر:	Flicker Free
ويژگي بالاست/درايور:	Non-dimmable
ويژگي بالاست/درايور (كانال هاي خروجي):	تك كاناله
ولتاژ نامي تغذيه:	220~240 VAC±10%
فركانس نامي ولتاژ تغذيه:	50/60 Hz
جنس سيم و كابل:	سیم مفتولی PVC الیاف دار
اندازه (سطح مقطع) سيم و كابل:	0.5
جنس ترمينال :	پلی آمید
ویژگی ترمینال:	اتصال سیم بدون نیاز به ابزار، قابلیت لوپینگ، سه خانه سایز 2.5
ويژگي گلند:	گلند پلي آميدي ترمينال دار سه خانه سايز 2.5
سايز گلند:	PG13.5
جنس بدنه:	پروفيل آلومينيومي اكسترودی
پوشش بدنه:	رنگ پودري الكترواستاتيك
رنگ بدنه:	نقره اي
RAL رنگ بدنه:	RAL9006
جنس سر و ته :	آلومینیومی دایکستی
جنس ديفيوزر/ شيشه:	پلي كربنات
طرح ديفيوزر/ شيشه:	شياردار مات
ويژگي ديفيوزر/ شيشه:	مقاوم در برابرامواج فرابنفش (UV)، پخش یکنواخت نور، بازدهی زیاد نور، مقاوم در برابر خش
پخش نور:	متقارن یکنواخت
جنس نوار آببندي:	سیلیکونی
ويژگي نوار آببندي:	مقاوم در برابر فشار، حفاظت در برابر غبار و تأمين آببندي
جنس بست نصب:	استنلس استيل
ويژگی بست نصب:	طراحی ویژه برای نصب آسان و مطمئن چراغ بدون نیاز به ابزار
نوع بسته بندي:	نايلون و كارتن
وزن (كيلوگرم):	3.2
ابعاد(ميليمتر):	1700x86x68
مقاومت مكانيكي:	IK07
سفارشات خاص (روتين آپشن):	تروواير ينگ

اطلاعات مندرج در این بروشور همواره آخرین ویرایش مشخصات محصولات مازی نور می باشد و در عین حال
برای بهبود مستمر محصولات، مازی نور حق دارد در هر لحظه بدون اطلاع قبلی تغییراتی در محصولات ایجاد نماید.

M453L170LED3840

لدیسیل - چراغ LED ضد نم و غبار (IP65) روکار با بدنه آلومینیومي به طول 170 سانتي متر با توان 54 وات 7500 لومن و دماي رنگ نور 4000 کلوین

نمودار فتومتریک

Glare Evaluation According to UGR

ρ Ceiling		70	70	50	50	30	70	70	50	50	30
ρ Walls		50	30	50	30	30	50	30	50	30	30
ρ Floor		20	20	20	20	20	20	20	20	20	20
Room Size X	Y	Viewing direction at right angles to lamp axis					Viewing direction parallel to lamp axis				
2H	2H	18.4	19.7	18.8	20.1	20.4	20.9	22.2	21.2	22.5	22.8
	3H	19.5	20.7	19.8	21.0	21.4	22.9	24.1	23.3	24.5	24.8
	4H	19.8	21.0	20.2	21.3	21.7	24.0	25.1	24.4	25.5	25.8
	6H	20.0	21.0	20.4	21.4	21.8	25.0	26.1	25.5	26.5	26.9
	8H	20.0	21.0	20.4	21.4	21.8	25.6	26.6	26.0	27.0	27.4
	12H	20.0	21.0	20.4	21.4	21.8	26.2	27.2	26.6	27.6	28.0
4H	2H	19.2	20.4	19.6	20.7	21.1	21.2	22.3	21.6	22.7	23.1
	3H	20.5	21.5	20.9	21.8	22.3	23.4	24.4	23.8	24.8	25.2
	4H	20.9	21.8	21.4	22.2	22.7	24.6	25.5	25.0	25.9	26.3
	6H	21.1	21.9	21.6	22.4	22.9	25.8	26.6	26.3	27.1	27.5
	8H	21.2	21.9	21.7	22.4	22.9	26.5	27.2	27.0	27.7	28.1
	12H	21.2	21.9	21.7	22.4	22.9	27.1	27.8	27.7	28.3	28.8
8H	4H	21.4	22.1	21.9	22.6	23.1	24.7	25.4	25.2	25.9	26.4
	6H	21.8	22.4	22.3	22.9	23.4	26.1	26.7	26.6	27.2	27.7
	8H	21.9	22.5	22.5	23.0	23.5	26.8	27.4	27.4	27.9	28.4
	12H	22.0	22.4	22.5	23.0	23.6	27.6	28.1	28.2	28.6	29.2
12H	4H	21.5	22.2	22.0	22.7	23.2	24.7	25.3	25.2	25.8	26.3
	6H	22.0	22.6	22.6	23.1	23.6	26.1	26.6	26.6	27.1	27.7
	8H	22.2	22.7	22.7	23.2	23.8	26.9	27.3	27.4	27.9	28.4
Variation of the observer position for the luminaire distances S											
S = 1.0H		+0.2 / -0.2					+0.1 / -0.1				
S = 1.5H		+0.3 / -0.6					+0.3 / -0.2				
S = 2.0H		+0.5 / -1.0					+0.5 / -0.6				
Standard table		BK04					---				
Correction Summand		4.4					---				
Corrected Glare Indices referring to 7500lm Total Luminous Flux											

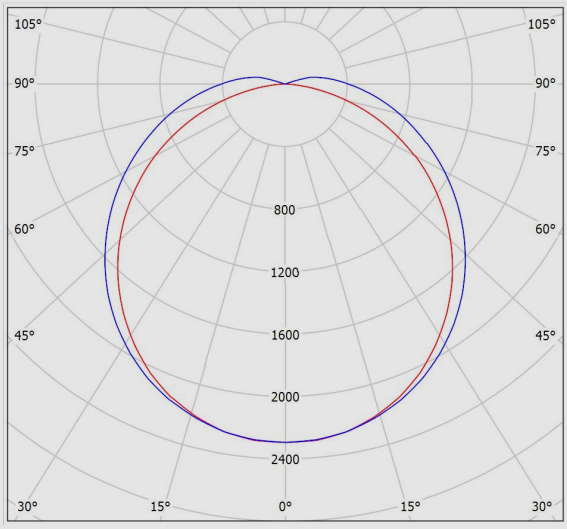

نقشه فنی

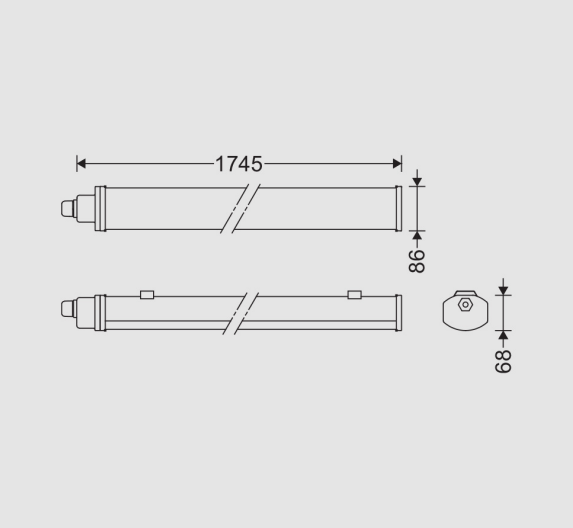

اطلاعات مندرج در این بروشور همواره آخرین ویرایش مشخصات محصولات مازی نور می باشد و در عین حال
برای بهبود مستمر محصولات، مازی نور حق دارد در هر لحظه بدون اطلاع قبلی تغییراتی در محصولات ایجاد نماید.