**M453L145LED3840**

## لديسيل - چراغ LED ضد نم و غبار (IP65) روكار با بدنه آلومينيومي به طول 145 سانتي متر با توان 46 وات 6500 لومن و دماي رنگ نور 4000 كلوين

IP65 | Gland | ECG | Thru Wiring | RAL 9006 | Flicker Free | Indoor use only

LED 4000K

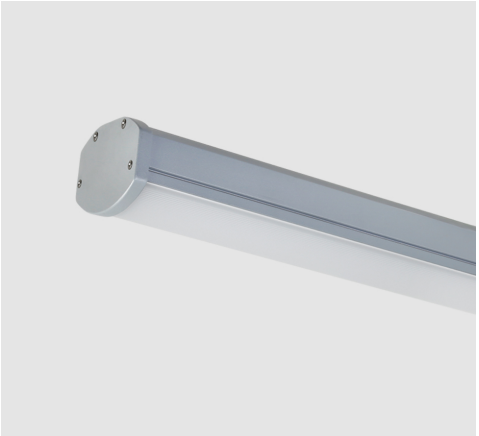

### معرفی محصول

چراغ خطي ضد نم و غبار لديسيل با طراحي پيشرفته مازی‌نور براي محيط‌هاي صنعتي با نم يا غبار زياد طراحي شده است. طراحی زيبا، عمر طولانی قطعات روشنايی، فقدان اشعه فرابنفش (UV)، مقاومت مكانيكي و حرارتي زياد، پخش يكنواخت نور، بازدهي زياد، نصب آسان، صرفه‌جويی در مصرف انرژی، سازگاری با محيط زيست و درجه حفاظت (IP65) از ويژگي‌هاي اين چراغ است.

### جدول اطلاعات فنی

| | |
|---|---|
| نام چراغ: | لديسيل |
| كد كاتالوگ/ كد محصول: | M453L145LED3840 |
| نوع نصب: | نصب به لوله با براكت، آويز، سقفي روكار، نصب به ديوار با براكت |
| كاربرد: | پاركينگ ها، صنعتي |
| ملاحظات كاربرد: | مناسب فقط براي فضاي داخلي |
| نوع منبع نور: | LED |
| تعداد لامپ/ ماژول: | 3 |
| دماي رنگ نور: | 4000K - Neutral White |
| منبع نور: | LED |
| ثبات شار نوري: | بيش از 100.000 ساعت |
| رده بندي ثبات شار نوري: | L70 |
| ضريب نمود رنگ: | بيش از 80 |
| توان چراغ (وات): | 46 |
| شار نوري چراغ (لومن): | 6500 |
| بازدهي چراغ (لومن بر وات): | 141 |
| درجه حفاظت: | IP65 |
| كلاس عايقی: | Class I |
| حداكثر دماي محيطي كاركرد: | 50°C |


اطلاعات مندرج در اين بروشور همواره آخرين ويرايش مشخصات محصولات مازی نور می باشد و در عين حال
برای بهبود مستمر محصولات، مازی نور حق دارد در هر لحظه بدون اطلاع قبلی تغييراتی در محصولات ايجاد نمايد.

**M453L145LED3840**

## لديسيل - چراغ LED ضد نم و غبار (IP65) روكار با بدنه آلومينيومي به طول 145 سانتي متر با توان 46 وات 6500 لومن و دماي رنگ نور 4000 كلوين

| | |
|---|---|
| حداقل دماي محيطي كاركرد: | -25°C |
| بالاست/درايور: | درایور الکترونیکی جریان ثابت با ضریب توان بیش از 0.9 |
| فليكر: | Flicker Free |
| ويژگي بالاست/درايور: | مقاوم در برابر اتصال کوتاه، Non-dimmable |
| ويژگي بالاست/درايور (كانال هاي خروجي): | تك كاناله |
| ولتاژ نامي تغذيه: | 220~240 VAC±10% |
| فركانس نامي ولتاژ تغذيه: | 50/60 Hz |
| جنس سيم و كابل: | سیم مفتولی PVC الیاف دار |
| اندازه (سطح مقطع) سيم و كابل: | 0.5 |
| جنس ترمينال : | پلی آمید |
| ویژگی ترمینال: | قابلیت لوپینگ، سه خانه سایز 2.5، اتصال سیم بدون نیاز به ابزار |
| ويژگي گلند: | گلند پلي آميدي ترمينال دار سه خانه سايز 2.5، گلند برنجي |
| سايز گلند: | PG13.5 |
| جنس بدنه: | پروفيل آلومينيومي اكسترودی |
| پوشش بدنه: | رنگ پودري الكترواستاتيك |
| رنگ بدنه: | نقره اي |
| RAL رنگ بدنه: | RAL9006 |
| جنس سر و ته : | آلومینیومی دایکستی |
| جنس ديفيوزر/ شيشه: | پلي كربنات |
| طرح ديفيوزر/ شيشه: | شياردار مات |
| ويژگي ديفيوزر/ شيشه: | مقاوم در برابرامواج فرابنفش (UV)، پخش یکنواخت نور، بازدهی زیاد نور، مقاوم در برابر خش |
| پخش نور: | متقارن یکنواخت |
| جنس نوار آببندي: | سیلیکونی |
| ويژگي نوار آببندي: | مقاوم در برابر فشار، حفاظت در برابر غبار و تأمین آببندي |
| جنس بست نصب: | استنلس استیل |
| ويژگي بست نصب: | طراحی ویژه برای نصب آسان و مطمئن چراغ بدون نیاز به ابزار |
| نوع بسته بندي: | نایلون و کارتن |
| وزن (كيلوگرم): | 2.9 |
| ابعاد(ميليمتر): | 1465x86x68 |
| مقاومت مكانيكي: | IK07 |
| سفارشات خاص (روتين آپشن): | تروواپرینگ |


اطلاعات مندرج در این بروشور همواره آخرین ویرایش مشخصات محصولات مازی نور می باشد و در عین حال
برای بهبود مستمر محصولات، مازی نور حق دارد در هر لحظه بدون اطلاع قبلی تغییراتی در محصولات ایجاد نماید.

**M453L145LED3840**

# لديسيل - چراغ LED ضد نم و غبار (IP65) روكار با بدنه آلومينيومي به طول 145 سانتي متر با توان 46 وات 6500 لومن و دماي رنگ نور 4000 كلوين

## نمودار فتومتريک

**Glare Evaluation According to UGR**

| ρ Ceiling | | 70 | 70 | 50 | 50 | 30 | 70 | 70 | 50 | 50 | 30 |
|---|---|---|---|---|---|---|---|---|---|---|---|
| ρ Walls | | 50 | 30 | 50 | 30 | 30 | 50 | 30 | 50 | 30 | 30 |
| ρ Floor | | 20 | 20 | 20 | 20 | 20 | 20 | 20 | 20 | 20 | 20 |
| Room Size X | Y | Viewing direction at right angles to lamp axis | | | | | Viewing direction parallel to lamp axis | | | | |
| 2H | 2H | 18.5 | 19.8 | 18.8 | 20.1 | 20.4 | 20.9 | 22.2 | 21.2 | 22.5 | 22.8 |
| | 3H | 19.5 | 20.7 | 19.9 | 21.1 | 21.4 | 22.9 | 24.2 | 23.3 | 24.5 | 24.8 |
| | 4H | 19.8 | 21.0 | 20.2 | 21.4 | 21.7 | 24.0 | 25.1 | 24.4 | 25.5 | 25.9 |
| | 6H | 20.0 | 21.1 | 20.4 | 21.5 | 21.9 | 25.0 | 26.1 | 25.5 | 26.5 | 26.9 |
| | 8H | 20.0 | 21.1 | 20.5 | 21.5 | 21.9 | 25.6 | 26.6 | 26.0 | 27.0 | 27.4 |
| | 12H | 20.0 | 21.0 | 20.4 | 21.4 | 21.8 | 26.1 | 27.1 | 26.6 | 27.5 | 28.0 |
| 4H | 2H | 19.3 | 20.4 | 19.7 | 20.8 | 21.2 | 21.2 | 22.4 | 21.6 | 22.7 | 23.1 |
| | 3H | 20.5 | 21.5 | 20.9 | 21.9 | 22.3 | 23.4 | 24.4 | 23.9 | 24.8 | 25.2 |
| | 4H | 20.9 | 21.8 | 21.4 | 22.3 | 22.7 | 24.6 | 25.5 | 25.1 | 25.9 | 26.4 |
| | 6H | 21.2 | 22.0 | 21.7 | 22.4 | 22.9 | 25.8 | 26.6 | 26.3 | 27.1 | 27.5 |
| | 8H | 21.2 | 22.0 | 21.7 | 22.4 | 22.9 | 26.5 | 27.2 | 26.9 | 27.6 | 28.1 |
| | 12H | 21.3 | 21.9 | 21.8 | 22.4 | 22.9 | 27.1 | 27.8 | 27.6 | 28.3 | 28.8 |
| 8H | 4H | 21.5 | 22.2 | 21.9 | 22.6 | 23.1 | 24.7 | 25.4 | 25.2 | 25.9 | 26.4 |
| | 6H | 21.9 | 22.5 | 22.4 | 23.0 | 23.5 | 26.1 | 26.7 | 26.6 | 27.2 | 27.7 |
| | 8H | 22.0 | 22.5 | 22.5 | 23.0 | 23.6 | 26.8 | 27.4 | 27.4 | 27.9 | 28.4 |
| | 12H | 22.0 | 22.5 | 22.6 | 23.0 | 23.6 | 27.6 | 28.1 | 28.2 | 28.6 | 29.2 |
| 12H | 4H | 21.6 | 22.2 | 22.1 | 22.7 | 23.2 | 24.7 | 25.4 | 25.2 | 25.8 | 26.4 |
| | 6H | 22.1 | 22.6 | 22.6 | 23.1 | 23.7 | 26.1 | 26.6 | 26.6 | 27.1 | 27.7 |
| | 8H | 22.2 | 22.7 | 22.8 | 23.2 | 23.8 | 26.9 | 27.3 | 27.4 | 27.9 | 28.4 |

Variation of the observer position for the luminaire distances S

| | | |
|---|---|---|
| S = 1.0H | +0.2 / -0.2 | +0.1 / -0.1 |
| S = 1.5H | +0.3 / -0.6 | +0.3 / -0.2 |
| S = 2.0H | +0.5 / -1.0 | +0.5 / -0.6 |
| Standard table | BK04 | --- |
| Correction Summand | 4.4 | --- |

Corrected Glare Indices referring to 6500lm Total Luminous Flux

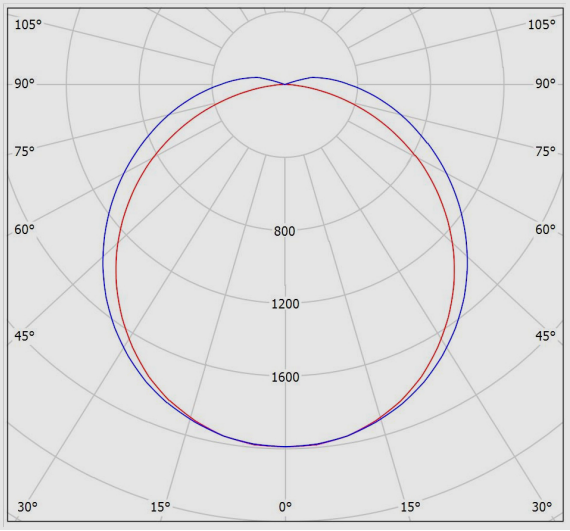


## نقشه فنی

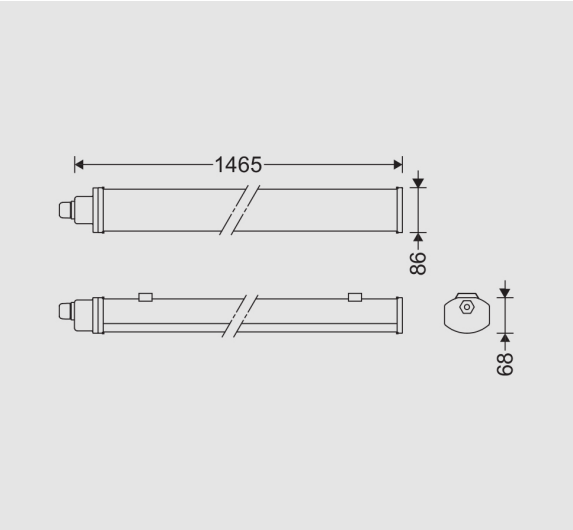




اطلاعات مندرج در این بروشور همواره آخرین ویرایش مشخصات محصولات مازی نور می باشد و در عین حال
برای بهبود مستمر محصولات، مازی نور حق دارد در هر لحظه بدون اطلاع قبلی تغییراتی در محصولات ایجاد نماید.