M613H90WLED2830-BL

آیلد - چراغ چمني آیلد ارتفاع 90

Primax | LED | 3000K | IP 66 | LOOPING | ECG | RAL 9005 | Flicker Free

معرفی محصول

چراغ چمنی آیلد با طراحی پیشرفته مازی‌نور برای فضای آزاد، فضای سبز و باغچه‌ها طراحی شده است. ساختار محکم، پخش متقارن نور، دوام در شرایط جوی مختلف، عمر طولانی قطعات روشنایی، فقدان اشعه فرابنفش (UV)، بازدهي زیاد، صرفه‌جویی در مصرف انرژی، سازگاری با محیط زیست و درجه حفاظت (IP66) از ویژگي‌هاي این چراغ است.

جدول اطلاعات فنی

نام چراغ:	آیلد
کد کاتالوگ/ کد محصول:	M613H90WLED2830-BL
نوع نصب:	نصب به کف
کاربرد:	فضاي سبز
نوع منبع نور:	LED
تعداد لامپ/ ماژول:	1
دماي رنگ نور:	3000K - Warm White
منبع نور:	LED
ثبات شار نوري:	بیش از 100.000 ساعت
رده بندي ثبات شار نوري:	L70
ضریب نمود رنگ:	بیش از 80
توان چراغ (وات):	18
شار نوري چراغ (لومن):	1900
بازدهي چراغ (لومن بر وات):	106
درجه حفاظت:	IP66
کلاس عایقی:	Class I
حداکثر دماي محیطي کارکرد:	55°C
حداقل دماي محیطي کارکرد:	-20°C
بالاست/درایور:	درایور الکترونیکی جریان ثابت با ضریب توان بیش از 0.9
فلیکر:	Flicker Free

اطلاعات مندرج در این بروشور همواره آخرین ویرایش مشخصات محصولات مازی نور می باشد و در عین حال
برای بهبود مستمر محصولات، مازی نور حق دارد در هر لحظه بدون اطلاع قبلی تغییراتی در محصولات ایجاد نماید.

M613H90WLED2830-BL

آيلد - چراغ چمني آيلد ارتفاع 90

ويژگي بالاست/درايور:	Non-dimmable
ويژگي بالاست/درايور (كانال هاي خروجي):	تك كاناله
ولتاژ نامي تغذيه:	220~240 VAC±10%
فركانس نامي ولتاژ تغذيه:	50/60 Hz
جنس سيم و كابل:	سيم مفتولي PVC
اندازه (سطح مقطع) سيم و كابل:	0.5
جنس ترمينال :	پلي كربنات
قابليت لوپينگ:	دارد
جنس بدنه:	پروفيل آلومينيومي اكسترودی
پوشش بدنه:	رنگ پودري الكترواستاتيك
رنگ بدنه:	مشكي
RAL رنگ بدنه:	RAL9005
جنس رفلكتور:	ورق آهني
پوشش رفلكتور:	رنگ پودری الكترواستاتيك سفيد
جنس كلاهك:	آلومينيومی دايكستی
پوشش كلاهك:	رنگ پودری الكترواستاتيك مشكی
جنس ديفيوزر/ شيشه:	حباب پلی كربنات
طرح ديفيوزر/ شيشه:	شفاف
پخش نور:	چمني
جنس نوار آببندي:	سيليكونی
جنس اتصالات داخلي:	روكش گالوانيزه
جنس اتصالات خارجي:	استنلس استيل
نوع بسته بندي:	نايلون و كارتن
وزن (كيلوگرم):	5.6
ابعاد(ميليمتر):	Ø150x900
مقاومت مكانيكي:	IK08
ساير اقلام همراه چراغ:	شابلون نصب M10، عدد انكربولت و مهره 2
سفارشات خاص (روتين آپشن):	قابليت عرضه در ارتفاع هاي دلخواه

اطلاعات مندرج در این بروشور همواره آخرین ویرایش مشخصات محصولات مازی نور می باشد و در عین حال
برای بهبود مستمر محصولات، مازی نور حق دارد در هر لحظه بدون اطلاع قبلی تغییراتی در محصولات ایجاد نماید.

M613H90WLED2830-BL

آیلد - چراغ چمني آیلد ارتفاع 90

نمودار فتومتریک

Glare Evaluation According to UGR

ρ Ceiling		70	70	50	50	30	70	70	50	50	30
ρ Walls		50	30	50	30	30	50	30	50	30	30
ρ Floor		20	20	20	20	20	20	20	20	20	20
Room Size X	Y	Viewing direction at right angles to lamp axis					Viewing direction parallel to lamp axis				
2H	2H	18.6	20.5	19.0	21.0	21.4	18.6	20.5	19.0	21.0	21.4
	3H	26.6	28.4	27.0	28.8	29.3	26.6	28.4	27.0	28.8	29.3
	4H	30.0	31.8	30.5	32.2	32.8	30.0	31.8	30.5	32.2	32.8
	6H	32.3	34.0	32.8	34.5	35.0	32.3	34.0	32.8	34.5	35.0
	8H	32.8	34.5	33.3	34.9	35.5	32.8	34.5	33.3	34.9	35.5
	12H	33.0	34.6	33.5	35.1	35.6	33.0	34.6	33.5	35.1	35.6
4H	2H	21.0	22.8	21.5	23.3	23.8	21.0	22.8	21.5	23.3	23.8
	3H	28.4	30.0	28.9	30.5	31.0	28.4	30.0	28.9	30.5	31.0
	4H	31.7	33.2	32.3	33.7	34.3	31.7	33.2	32.3	33.7	34.3
	6H	34.0	35.3	34.5	35.8	36.4	34.0	35.3	34.5	35.8	36.4
	8H	34.5	35.8	35.1	36.3	36.9	34.5	35.8	35.1	36.3	36.9
	12H	34.8	35.9	35.3	36.5	37.1	34.8	35.9	35.3	36.5	37.1
8H	4H	32.7	34.0	33.3	34.5	35.1	32.7	34.0	33.3	34.5	35.1
	6H	35.0	36.1	35.6	36.7	37.3	35.0	36.1	35.6	36.7	37.3
	8H	35.6	36.6	36.2	37.2	37.8	35.6	36.6	36.2	37.2	37.8
	12H	35.9	36.8	36.5	37.4	38.0	35.9	36.8	36.5	37.4	38.0
12H	4H	32.9	34.1	33.5	34.6	35.3	32.9	34.1	33.5	34.6	35.3
	6H	35.2	36.2	35.8	36.8	37.4	35.2	36.2	35.8	36.8	37.4
	8H	35.9	36.7	36.5	37.3	38.0	35.9	36.7	36.5	37.3	38.0
Variation of the observer position for the luminaire distances S											
S = 1.0H		+0.0 / -0.0					+0.0 / -0.0				
S = 1.5H		+0.1 / -0.1					+0.1 / -0.1				
S = 2.0H		+0.2 / -0.3					+0.2 / -0.3				
Standard table		---					---				
Correction Summand		---					---				
Corrected Glare Indices referring to 1900lm Total Luminous Flux											

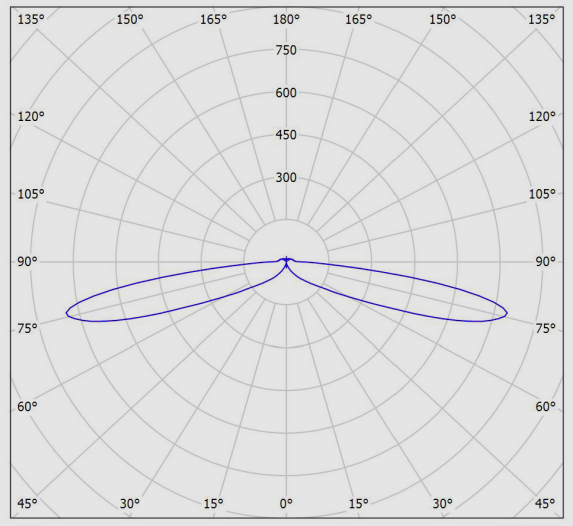

نقشه فنی

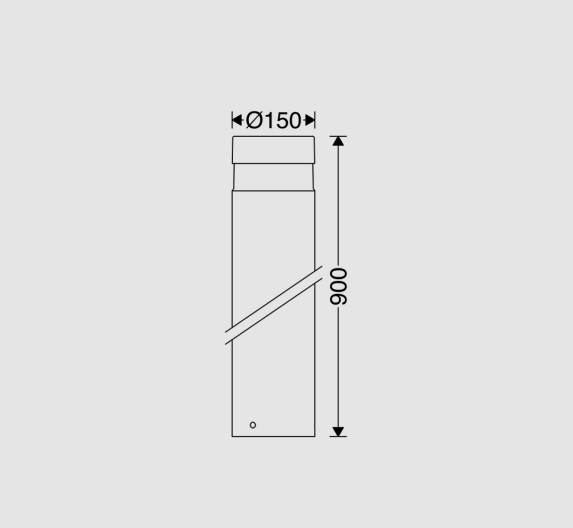

اطلاعات مندرج در این بروشور همواره آخرین ویرایش مشخصات محصولات مازی نور می باشد و در عین حال
برای بهبود مستمر محصولات، مازی نور حق دارد در هر لحظه بدون اطلاع قبلی تغییراتی در محصولات ایجاد نماید.