M485V96LED2830-A

لديلاين - چراغ LED روكار (IP66) با توان 38 وات، 4000 لومن دماي رنگ نور 3000 كلوين و لنز OVAL به طول 96 سانتي متر - آنودايز

LED 3000K IP66 ECG ANO Flicker Free

معرفی محصول

چراغ روكار لديلاين با طراحي مدرن و زيبا براى نورپردازى نماي ساختمان‌ها، پل ها و ... در فضاي آزاد عرضه مي‌گردد. بدنه مستحكم، لنزهايي با تنوع پخش نور تيز يا بيضوي و درجه حفاظت (IP66) از ويژگی‌های اين چراغ است.

جدول اطلاعات فنی

نام چراغ:	لديلاين
كد كاتالوگ/ كد محصول:	M485V96LED2830-A
نوع نصب:	نصب به ديوار با براكت، ديواري روكار، سقفي روكار، نصب به كف
كاربرد:	نورپردازي فضاي آزاد
تعداد لامپ/ ماژول:	2
دماي رنگ نور:	3000K - Warm White
منبع نور:	LED
ثبات شار نوري:	بيش از 100.000 ساعت
رده بندي ثبات شار نوري:	L90
ضريب نمود رنگ:	بيش از 80
توان چراغ (وات):	38
شار نوري چراغ (لومن):	4000
بازدهي چراغ (لومن بر وات):	105
درجه حفاظت:	IP66
كلاس عايقی:	Class I
بالاست/درايور:	درايور الكترونيكی جريان ثابت با ضريب توان بيش از 0.9
فليكر:	Flicker Free
ويژگي بالاست/درايور:	Non-dimmable
ويژگي بالاست/درايور (كانال هاي خروجي):	تك كاناله
ولتاژ نامي تغذيه:	220~240 VAC±10%

اطلاعات مندرج در اين بروشور همواره آخرين ويرايش مشخصات محصولات مازى نور مى باشد و در عين حال
براى بهبود مستمر محصولات، مازى نور حق دارد در هر لحظه بدون اطلاع قبلى تغييراتى در محصولات ايجاد نمايد.

M485V96LED2830-A

لديلاين - چراغ LED روكار (IP66) با توان 38 وات، 4000 لومن دماي رنگ نور 3000 كلوين و لنز OVAL به طول 96 سانتي متر - آنودايز

فركانس نامي ولتاژ تغذيه:	50/60 Hz
اندازه (سطح مقطع) سيم و كابل:	0.5/0.75/1
جنس سوكت و پلاگ:	پلی آمید
ويژگي سوكت و پلاگ:	سه خانه سایز 2.5، IP67
جنس بدنه:	پروفيل آلومينيومي اكسترودی
پوشش بدنه:	آنودايز
رنگ بدنه:	-
RAL رنگ بدنه:	-
جنس ديفيوزر/ شيشه:	شيشه سكوريت شده
طرح ديفيوزر/ شيشه:	تخت
ويژگي ديفيوزر/ شيشه:	به ضخامت 5 ميليمتر
جنس لنز:	اكريليكي شفاف
پخش نور:	43*15 درجه
نوع بسته بندي:	نايلون و كارتن
وزن (كيلوگرم):	2.8
ابعاد(ميليمتر):	965x60x80
مقاومت مكانيكي:	IK07

اطلاعات مندرج در این بروشور همواره آخرین ویرایش مشخصات محصولات مازی نور می باشد و در عین حال
برای بهبود مستمر محصولات، مازی نور حق دارد در هر لحظه بدون اطلاع قبلی تغییراتی در محصولات ایجاد نماید.

M485V96LED2830-A

لدیلاین - چراغ LED روکار (IP66) با توان 38 وات، 4000 لومن دماي رنگ نور 3000 کلوین و لنز OVAL به طول 96 سانتي متر - آنودایز

نمودار فتومتریک

Glare Evaluation According to UGR

ρ Ceiling		70	70	50	50	30	70	70	50	50	30
ρ Walls		50	30	50	30	30	50	30	50	30	30
ρ Floor		20	20	20	20	20	20	20	20	20	20
Room Size X	Y	Viewing direction at right angles to lamp axis					Viewing direction parallel to lamp axis				
2H	2H	11.4	12.0	11.6	12.2	12.4	4.7	5.4	4.9	5.6	5.8
	3H	11.3	11.9	11.6	12.1	12.4	5.6	6.2	5.9	6.4	6.7
	4H	11.2	11.8	11.5	12.1	12.3	6.4	7.0	6.7	7.2	7.5
	6H	11.2	11.7	11.5	12.0	12.3	6.9	7.5	7.2	7.7	8.0
	8H	11.2	11.7	11.5	12.0	12.3	7.1	7.6	7.5	7.9	8.2
	12H	11.2	11.6	11.5	11.9	12.3	7.5	7.9	7.8	8.2	8.6
4H	2H	11.2	11.8	11.5	12.0	12.3	4.7	5.3	5.0	5.5	5.8
	3H	11.1	11.6	11.5	11.9	12.2	5.7	6.2	6.1	6.5	6.8
	4H	11.1	11.5	11.5	11.8	12.2	6.7	7.1	7.0	7.4	7.8
	6H	11.1	11.4	11.5	11.8	12.2	7.3	7.6	7.7	8.0	8.4
	8H	11.1	11.4	11.5	11.8	12.2	7.5	7.8	7.9	8.2	8.6
	12H	11.0	11.3	11.5	11.7	12.1	7.9	8.2	8.3	8.6	9.0
8H	4H	11.0	11.3	11.4	11.7	12.1	6.7	7.0	7.1	7.4	7.8
	6H	11.0	11.2	11.5	11.7	12.1	7.3	7.6	7.8	8.0	8.4
	8H	11.0	11.2	11.5	11.6	12.1	7.6	7.8	8.1	8.3	8.7
	12H	11.0	11.1	11.5	11.6	12.1	8.1	8.3	8.6	8.7	9.2
12H	4H	11.0	11.3	11.4	11.7	12.1	6.7	6.9	7.1	7.3	7.8
	6H	11.0	11.2	11.4	11.6	12.1	7.3	7.5	7.8	7.9	8.4
	8H	11.0	11.1	11.4	11.6	12.1	7.6	7.8	8.1	8.3	8.7
Variation of the observer position for the luminaire distances S											
S = 1.0H		+6.1 / -6.6					+0.5 / -0.7				
S = 1.5H		+8.8 / -7.7					+1.4 / -1.4				
S = 2.0H		+10.8 / -8.3					+2.5 / -2.1				
Standard table		BK00					---				
Correction Summand		-7.1					---				
Corrected Glare Indices referring to 4000lm Total Luminous Flux											

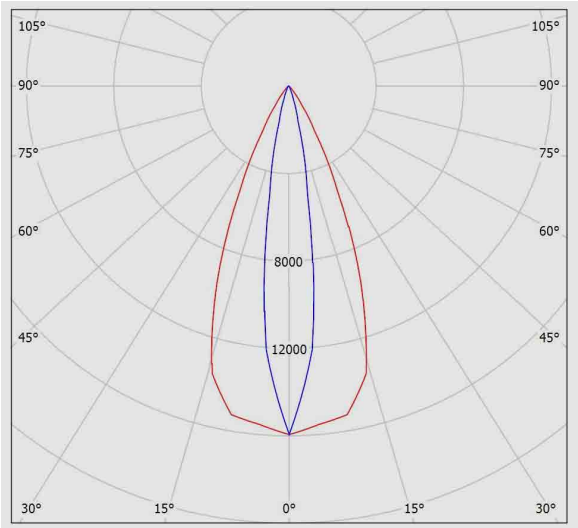

نقشه فنی

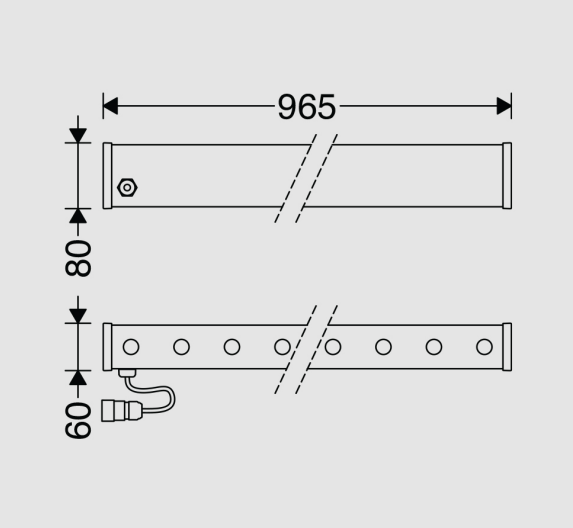

اطلاعات مندرج در این بروشور همواره آخرین ویرایش مشخصات محصولات مازی نور می باشد و در عین حال
برای بهبود مستمر محصولات، مازی نور حق دارد در هر لحظه بدون اطلاع قبلی تغییراتی در محصولات ایجاد نماید.