M319ED18NLED3830-BL

چراغ دفني LED با (IP67) و توان 12 وات 1200 لومن به قطر 18 سانتي متر با دماي رنگ نور 3000 كلوين و لنز N – مشكي

معرفی محصول

چراغ دفني اينترالوكس با طراحي مدرن و زيبا برای نورپردازی نماي ساختمان‌ها و اشياء در فضاي آزاد عرضه مي‌گردد. طراحي زيبا، بدنه مستحكم و بادوام با قابليت راه رفتن از روي چراغ، لنزهايي با تنوع پخش نور تيز يا متوسط، مقاومت بالا در برابر شرايط مختلف جوی، و درجه حفاظت (IP67) از ويژگی‌های اين چراغ می‌باشد.

جدول اطلاعات فنی

كد كاتالوگ/ كد محصول:	M319ED18NLED3830-BL
نوع نصب:	دفني
كاربرد:	نورپردازي فضاي آزاد
نوع منبع نور:	LED
تعداد لامپ/ ماژول:	1
دماي رنگ نور:	3000K - Warm White
منبع نور:	LED
ثبات شار نوري:	بيش از 100.000 ساعت
رده بندي ثبات شار نوري:	L90
ضريب نمود رنگ:	بيش از 80
توان چراغ (وات):	12
شار نوري چراغ (لومن):	1200
بازدهي چراغ (لومن بر وات):	100
درجه حفاظت:	IP67
كلاس عايقی:	Class I
حداكثر دماي محيطي كاركرد:	+40°C
بالاست/درايور:	درايور الكترونيكی جريان ثابت
فليكر:	Flicker Free
ويژگي بالاست/درايور:	Non-dimmable
ويژگي بالاست/درايور (كانال هاي خروجي):	تك كاناله

اطلاعات مندرج در این بروشور همواره آخرین ویرایش مشخصات محصولات مازی نور می باشد و در عین حال
برای بهبود مستمر محصولات، مازی نور حق دارد در هر لحظه بدون اطلاع قبلی تغییراتی در محصولات ایجاد نماید.

M319ED18NLED3830-BL

چراغ دفني LED با (IP67) و توان 12 وات 1200 لومن به قطر 18 سانتي متر با دماي رنگ نور 3000 كلوين و لنز N – مشكي

ولتاژ نامي تغذيه:	176~280 VDC، 176~264 VAC
فركانس نامي ولتاژ تغذيه:	50/60 Hz , 0 (DC)
جنس سيم و كابل:	كابل افشان PVC
اندازه (سطح مقطع) سيم و كابل:	0.75
جنس بدنه:	آلومينيوم دايكستي با رينگ استنلس‌استيل
پوشش بدنه:	رنگ پودري الكترواستاتيك
رنگ بدنه:	مشكي
RAL رنگ بدنه:	-
ويژگي بدنه:	قابليت راه رفتن روي چراغ
جنس ديفيوزر/ شيشه:	شيشه سكوريت شده
طرح ديفيوزر/ شيشه:	شفاف
جنس لنز:	پلي كرباتي شفاف
پخش نور:	درجه 14
جنس نوار آببندي:	سيليكونی
ويژگي نوار آببندي:	حفاظت در برابر غبار و تأمين آببندي، عدم تغيير شكل نوار به دليل قابليت انعطاف پذيری بالا
جنس محفظه نصب:	پلي كربنات
جنس اتصالات داخلي:	روكش گالوانيزه
جنس اتصالات خارجي:	استنلس استيل
نوع بسته بندي:	نايلون و كارتن
وزن (كيلوگرم):	1.6
ابعاد(ميليمتر):	Ø180x120
مقاومت مكانيكي:	IK08

اطلاعات مندرج در این بروشور همواره آخرین ویرایش مشخصات محصولات مازی نور می باشد و در عین حال
برای بهبود مستمر محصولات، مازی نور حق دارد در هر لحظه بدون اطلاع قبلی تغییراتی در محصولات ایجاد نماید.

M319ED18NLED3830-BL

چراغ دفني LED با (IP67) و توان 12 وات 1200 لومن به قطر 18 سانتي متر با دماي رنگ نور 3000 كلوين و لنز N – مشكي

نمودار فتومتريک

Glare Evaluation According to UGR

ρ Ceiling		70	70	50	50	30	70	70	50	50	30
ρ Walls		50	30	50	30	30	50	30	50	30	30
ρ Floor		20	20	20	20	20	20	20	20	20	20
Room Size X	Y	Viewing direction at right angles to lamp axis					Viewing direction parallel to lamp axis				
2H	2H	11.5	12.2	11.8	12.4	12.6	11.5	12.2	11.8	12.4	12.6
	3H	11.7	12.3	12.0	12.5	12.8	11.7	12.3	12.0	12.5	12.8
	4H	11.7	12.3	12.0	12.5	12.8	11.7	12.3	12.0	12.5	12.8
	6H	11.8	12.3	12.1	12.6	12.9	11.8	12.3	12.1	12.6	12.9
	8H	11.9	12.4	12.2	12.7	13.0	11.9	12.4	12.2	12.7	13.0
	12H	12.1	12.5	12.4	12.8	13.2	12.1	12.5	12.4	12.8	13.2
4H	2H	11.6	12.2	11.9	12.5	12.7	11.6	12.2	11.9	12.5	12.7
	3H	11.8	12.3	12.2	12.6	12.9	11.8	12.3	12.2	12.6	12.9
	4H	11.9	12.3	12.3	12.7	13.0	11.9	12.3	12.3	12.7	13.0
	6H	12.1	12.4	12.5	12.8	13.2	12.1	12.4	12.5	12.8	13.2
	8H	12.3	12.6	12.7	12.9	13.3	12.3	12.6	12.7	12.9	13.3
	12H	12.5	12.8	13.0	13.2	13.6	12.5	12.8	13.0	13.2	13.6
8H	4H	11.9	12.2	12.3	12.6	13.0	11.9	12.2	12.3	12.6	13.0
	6H	12.2	12.4	12.6	12.8	13.3	12.2	12.4	12.6	12.8	13.3
	8H	12.5	12.6	12.9	13.1	13.6	12.5	12.6	12.9	13.1	13.6
	12H	12.9	13.1	13.4	13.5	14.0	12.9	13.1	13.4	13.5	14.0
12H	4H	11.9	12.1	12.3	12.5	13.0	11.9	12.1	12.3	12.5	13.0
	6H	12.2	12.4	12.7	12.8	13.3	12.2	12.4	12.7	12.8	13.3
	8H	12.5	12.7	13.0	13.2	13.7	12.5	12.7	13.0	13.2	13.7
Variation of the observer position for the luminaire distances S											
S = 1.0H		+1.6 / -1.3					+1.6 / -1.3				
S = 1.5H		+3.3 / -2.2					+3.3 / -2.2				
S = 2.0H		+5.0 / -3.4					+5.0 / -3.4				
Standard table		BK02					BK02				
Correction Summand		-5.5					-5.5				
Corrected Glare Indices referring to 1200lm Total Luminous Flux											

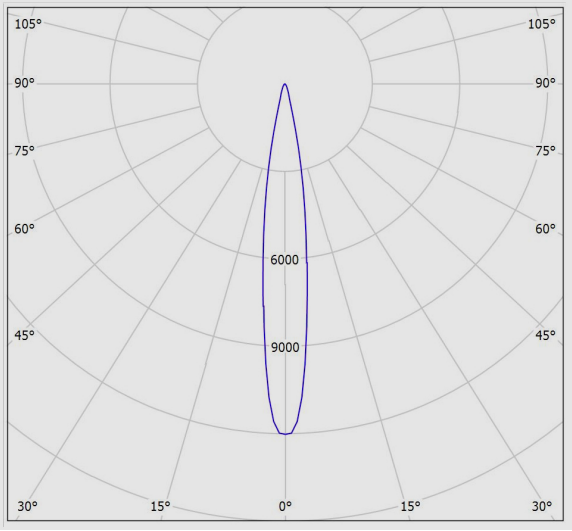

نقشه فنی

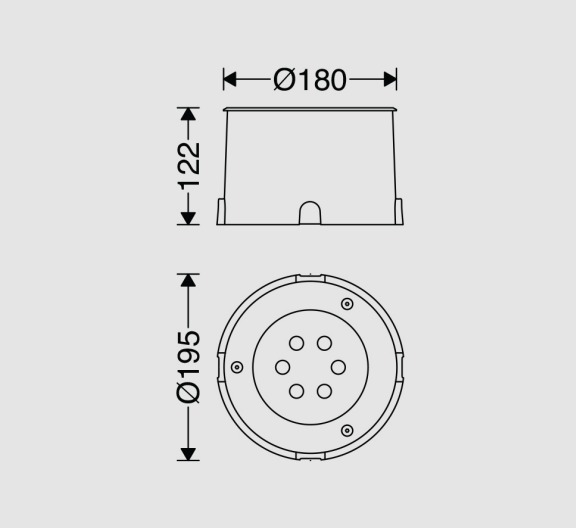

اطلاعات مندرج در این بروشور همواره آخرین ویرایش مشخصات محصولات مازی نور می باشد و در عین حال
برای بهبود مستمر محصولات، مازی نور حق دارد در هر لحظه بدون اطلاع قبلی تغییراتی در محصولات ایجاد نماید.