M211SNLED6730-S

اپتیلوکس S - چراغ LED ضد نم و غبار پروژکتوري (IP66) با توان 100 وات 12500 لومن ، دماي رنگ نور 3000 کلوین و پخش نور متقارن تیز - طوسي

معرفی محصول

چراغ پروژکتوری اپتیلوکس S با طراحی پیشرفته مازی‌نور برای کاربری‌های پروژکتوری طراحی شده است. ساختار محکم، بادوام و آیرودینامیك و درجه حفاظت (IP66) از ویژگي‌هاي این چراغ است.

جدول اطلاعات فنی

نام چراغ:	اپتیلوکس S
کد کاتالوگ/ کد محصول:	M211SNLED6730-S
نوع نصب:	نصب افقی به پایه، نصب به کف، نصب عمودی به پایه، نصب به دیوار با براکت، دیواري روکار، سقفي روکار
کاربرد:	نورپردازي فضاي آزاد، محیط هاي ورزشي، خیاباني- معابري
نوع منبع نور:	LED
تعداد لامپ/ ماژول:	4
دماي رنگ نور:	3000K - Warm White
منبع نور:	LED
ثبات شار نوري:	بیش از 100.000 ساعت
رده بندي ثبات شار نوري:	L80
ضریب نمود رنگ:	بیش از 70
توان چراغ (وات):	100
شار نوري چراغ (لومن):	12500
بازدهي چراغ (لومن بر وات):	125
درجه حفاظت:	IP66
کلاس عایقی:	Class I
حداکثر دماي محیطي کارکرد:	55°C
حداقل دماي محیطي کارکرد:	-30°C

اطلاعات مندرج در این بروشور همواره آخرین ویرایش مشخصات محصولات مازی نور می باشد و در عین حال
برای بهبود مستمر محصولات، مازی نور حق دارد در هر لحظه بدون اطلاع قبلی تغییراتی در محصولات ایجاد نماید.

M211SNLED6730-S

اپتیلوکس S - چراغ LED ضد نم و غبار پروژکتوري (IP66) با توان 100 وات 12500 لومن ، دماي رنگ نور 3000 کلوین و پخش نور متقارن تیز - طوسي

بالاست/درایور:	درایور الکترونیکی جریان ثابت با ضریب توان بیش از 0.9
فلیکر:	Flicker Free
ویژگي بالاست/درایور:	مقاوم در برابر اتصال کوتاه، Dimmable (1-10V)
ولتاژ نامي تغذیه:	100~277 VAC
فرکانس نامي ولتاژ تغذیه:	50/60 Hz
جنس سیم و کابل:	سیم مفتولي PVC
اندازه (سطح مقطع) سیم و کابل:	0.5
جنس ترمینال :	پلي کربنات
ویژگی ترمینال:	قابلیت لوپینگ، سه خانه سایز 2.5
قابلیت لوپینگ:	دارد
ویژگي گلند:	گلند پلي آمیدي
سایز گلند:	M16
جنس بدنه:	آلومینیومی دایکستی
پوشش بدنه:	رنگ پودري الکترواستاتیك
رنگ بدنه:	طوسی
RAL رنگ بدنه:	RAL7043
ویژگي بدنه:	طراحي ویژه براي جلوگیري از افزایش حرارت
جنس دیفیوزر/ شیشه:	شیشه سکوریت شده
طرح دیفیوزر/ شیشه:	شفاف تخت
ویژگي دیفیوزر/ شیشه:	به ضخامت 5 میلیمتر
جنس لنز:	پلي کربناتي شفاف
پخش نور:	درجه 25
جنس نوار آببندي:	سیلیکونی
ویژگي نوار آببندي:	مقاومت حرارتی بالا، حفاظت در برابر غبار و تأمین آببندي، مقاوم در برابر فشار
جنس اتصالات داخلي:	روکش گالوانیزه
جنس اتصالات خارجي:	روکش داکرومت
نوع بسته بندي:	نایلون و کارتن
سایر مشخصات و ویژگي ها:	اتصالات مدرج براي تنظیم زاویه با فواصل 5 درجه و ضامن مربوطه
وزن (کیلوگرم):	4.5
ابعاد(میلیمتر):	300x330x85
مقاومت مکانیکي:	IK07

اطلاعات مندرج در این بروشور همواره آخرین ویرایش مشخصات محصولات مازی نور می باشد و در عین حال
برای بهبود مستمر محصولات، مازی نور حق دارد در هر لحظه بدون اطلاع قبلی تغییراتی در محصولات ایجاد نماید.

M211SNLED6730-S

اپتیلوکس S - چراغ LED ضد نم و غبار پروژکتوري (IP66) با توان 100 وات 12500 لومن ، دماي رنگ نور 3000 کلوین و پخش نور متقارن تیز - طوسي

نمودار فتومتریک

Glare Evaluation According to UGR

ρ Ceiling		70	70	50	50	30	70	70	50	50	30
ρ Walls		50	30	50	30	30	50	30	50	30	30
ρ Floor		20	20	20	20	20	20	20	20	20	20
Room Size X	Y	Viewing direction at right angles to lamp axis					Viewing direction parallel to lamp axis				
2H	2H	25.3	26.3	25.6	26.5	26.7	25.2	26.2	25.5	26.4	26.6
	3H	26.5	27.4	26.8	27.6	27.8	26.4	27.2	26.7	27.5	27.7
	4H	26.8	27.7	27.1	27.9	28.2	26.7	27.5	27.0	27.8	28.1
	6H	27.0	27.8	27.3	28.0	28.3	26.9	27.6	27.2	27.9	28.2
	8H	27.0	27.7	27.3	28.0	28.3	26.9	27.6	27.2	27.9	28.2
	12H	27.0	27.7	27.3	28.0	28.3	26.8	27.5	27.2	27.9	28.2
4H	2H	25.9	26.7	26.2	27.0	27.3	25.9	26.7	26.2	26.9	27.2
	3H	27.2	27.9	27.6	28.2	28.6	27.1	27.8	27.5	28.1	28.5
	4H	27.7	28.3	28.1	28.6	29.0	27.6	28.2	27.9	28.5	28.9
	6H	27.9	28.4	28.3	28.8	29.2	27.8	28.3	28.2	28.7	29.1
	8H	27.9	28.4	28.3	28.8	29.2	27.8	28.3	28.2	28.7	29.1
	12H	27.9	28.3	28.4	28.7	29.2	27.8	28.2	28.2	28.6	29.0
8H	4H	27.8	28.3	28.2	28.7	29.1	27.7	28.2	28.1	28.6	29.0
	6H	28.1	28.5	28.6	28.9	29.4	28.0	28.4	28.5	28.8	29.2
	8H	28.2	28.5	28.6	28.9	29.4	28.0	28.4	28.5	28.8	29.3
	12H	28.2	28.4	28.7	28.9	29.4	28.0	28.3	28.5	28.8	29.3
12H	4H	27.8	28.2	28.2	28.6	29.1	27.7	28.1	28.1	28.5	29.0
	6H	28.1	28.4	28.6	28.9	29.3	28.0	28.3	28.5	28.8	29.2
	8H	28.2	28.4	28.7	28.9	29.4	28.1	28.3	28.5	28.8	29.3
Variation of the observer position for the luminaire distances S											
S = 1.0H		+0.2 / -0.2					+0.2 / -0.2				
S = 1.5H		+0.4 / -0.6					+0.4 / -0.7				
S = 2.0H		+0.7 / -1.1					+0.8 / -1.3				
Standard table		BK04					BK04				
Correction Summand		10.6					10.5				
Corrected Glare Indices referring to 12500lm Total Luminous Flux											

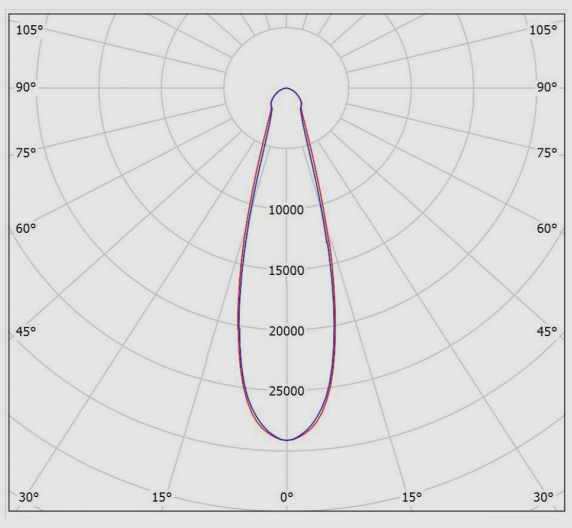

نقشه فنی

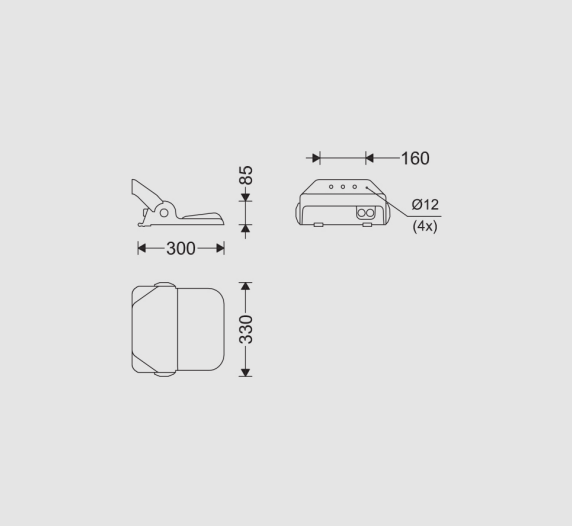

اطلاعات مندرج در این بروشور همواره آخرین ویرایش مشخصات محصولات مازی نور می باشد و در عین حال
برای بهبود مستمر محصولات، مازی نور حق دارد در هر لحظه بدون اطلاع قبلی تغییراتی در محصولات ایجاد نماید.