**M217LEDEX-W**

# ليدر - چراغ ليدر (راهنماي خروج)

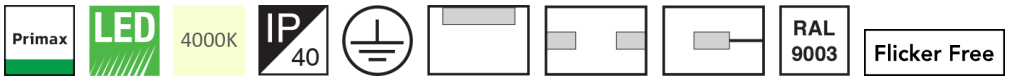





## معرفی محصول

چراغ مدرن اضطراری لیدر با علائم متنوع برای هدایت افراد در شرایط اضطراری تاریک طراحی شده است. ساختار مقاوم و بادوام از ویژگی‌های این چراغ است.

## جدول اطلاعات فنی

| | |
|---|---|
| نام چراغ: | ليدر |
| کد کاتالوگ/ کد محصول: | M217LEDEX-W |
| نوع نصب: | سقفي توكار - يكپارچه، سقفي روكار، نصب به ديوار با براكت |
| کاربرد: | فروشگاه ها، هايپر ماركت، هتل ها و مراكز پذيرايي، گالري ها و موزه ها، ساختمان هاي اداري و آموزشي و درماني |
| نوع منبع نور: | LED |
| تعداد لامپ/ ماژول: | 1 |
| دماي رنگ نور: | 4000K - Neutral White |
| منبع نور: | LED |
| ثبات شار نوري: | بيش از 100.000 ساعت |
| رده بندي ثبات شار نوري: | L85 |
| ضريب نمود رنگ: | بيش از 80 |
| توان چراغ (وات): | 9 |
| شار نوري چراغ (لومن): | - |
| درجه حفاظت: | IP40 |
| کلاس عایقی: | Class I |
| بالاست/درايور: | درايور الكترونيكی جريان ثابت |
| فليكر: | Flicker Free |
| ويژگي بالاست/درايور: | Non-dimmable |
| ويژگي بالاست/درايور (كانال هاي خروجي): | تك كاناله |



اطلاعات مندرج در این بروشور همواره آخرین ویرایش مشخصات محصولات مازی نور می باشد و در عین حال
برای بهبود مستمر محصولات، مازی نور حق دارد در هر لحظه بدون اطلاع قبلی تغییراتی در محصولات ایجاد نماید.

**M217LEDEX-W**

## ليدر - چراغ ليدر (راهنماي خروج)

| | |
|---|---|
| ولتاژ نامي تغذيه: | 198~264 VDC، 220~240 VAC±10% |
| فركانس نامي ولتاژ تغذيه: | 50/60 Hz , 0 (DC) |
| جنس سيم و كابل: | سيم مفتولي PVC |
| اندازه (سطح مقطع) سيم و كابل: | 0.5 |
| جنس سوكت و پلاگ: | پلی آمید |
| ويژگي سوكت و پلاگ: | سه خانه سايز 2.5 |
| جنس بدنه: | پروفيل آلومينيومي اكسترودی |
| پوشش بدنه: | رنگ پودري الكترواستاتيك |
| رنگ بدنه: | سفيد |
| RAL رنگ بدنه: | RAL9003 |
| جنس سر و ته : | آلومینیومی دایکستی |
| پخش نور: | - |
| جنس بست نصب: | ورق فولادي گالوانيزه |
| نوع بسته بندي: | نايلون و كارتن |
| ساير مشخصات و ويژگي ها: | تابلوي هشدار خروج از جنس ورق اكريليكي شفاف |
| وزن (كيلوگرم): | 1.15 |
| ابعاد(ميليمتر): | 340x45x215 |
| مقاومت مكانيكي: | - |
| ساير اقلام همراه چراغ: | عدد پيچ 40*5، رولپلاك 2 |


اطلاعات مندرج در این بروشور همواره آخرین ویرایش مشخصات محصولات مازی نور می باشد و در عین حال
برای بهبود مستمر محصولات، مازی نور حق دارد در هر لحظه بدون اطلاع قبلی تغییراتی در محصولات ایجاد نماید.

## M217LEDEX-W

# لیدر - چراغ لیدر (راهنماي خروج)

## نمودار فتومتریک

## نقشه فنی

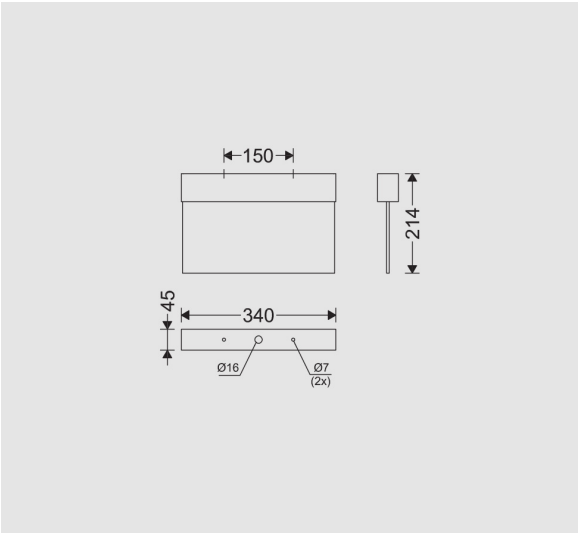




اطلاعات مندرج در این بروشور همواره آخرین ویرایش مشخصات محصولات مازی نور می باشد و در عین حال
برای بهبود مستمر محصولات، مازی نور حق دارد در هر لحظه بدون اطلاع قبلی تغییراتی در محصولات ایجاد نماید.