M312HTWLED8740-W

هرکولد HT - چراغ LED ضد نم و غبار(IP66) HT) با توان 170 وات، 28000 لومن دماي رنگ نور 4000 کلوين و پخش نور متقارن باز -شيري

LED | 4000K | IP 66 | LOOPING | Gland | 1-10 V | ECG | RAL 9002 | Flicker Free

معرفی محصول

چراغ ضد نم و غبار هرکولد با طراحي پيشرفته مازی‌نور با لنزهاي هدفمند براي پخش نور متنوع براي محيط صنعتي طراحي شده است. ساختار محکم و بادوام و درجه حفاظت (IP66) از ويژگي‌هاي اين چراغ است.

جدول اطلاعات فنی

نام چراغ:	هرکولد HT
کد کاتالوگ/ کد محصول:	M312HTWLED8740-W
نوع نصب:	آويز، سقفي روکار
کاربرد:	صنعتي
نوع منبع نور:	LED
تعداد لامپ/ ماژول:	5
دماي رنگ نور:	4000K - Neutral White
منبع نور:	LED
ثبات شار نوري:	بيش از 100.000 ساعت
رده بندي ثبات شار نوري:	L70
ضريب نمود رنگ:	بيش از 70
توان چراغ (وات):	170
شار نوري چراغ (لومن):	28000
بازدهي چراغ (لومن بر وات):	165
درجه حفاظت:	IP66
کلاس عايقی:	Class I
حداکثر دماي محيطي کارکرد:	60°C
حداقل دماي محيطي کارکرد:	-30°C
بالاست/درايور:	درايور الکترونيکی جريان ثابت با ضريب توان بيش از 0.9
فليکر:	Flicker Free

اطلاعات مندرج در اين بروشور همواره آخرين ويرايش مشخصات محصولات مازی نور می باشد و در عين حال
برای بهبود مستمر محصولات، مازی نور حق دارد در هر لحظه بدون اطلاع قبلی تغييراتی در محصولات ايجاد نمايد.

M312HTWLED8740-W

هرکولد HT - چراغ LED ضد نم و غبار(IP66 HT) با توان 170 وات، 28000 لومن دماي رنگ نور 4000 کلوين و پخش نور متقارن باز -شيري

ويژگي بالاست/درايور:	Dimmable (1-10V)
ويژگي بالاست/درايور (کانال هاي خروجي):	تك كاناله
ولتاژ نامي تغذيه:	100~277 VAC±10%
فرکانس نامي ولتاژ تغذيه:	50/60 Hz
جنس سيم و کابل:	سيم مفتولي PVC
اندازه (سطح مقطع) سيم و کابل:	0.5
جنس ترمينال :	پلي کربنات
ويژگی ترمينال:	اتصال سيم بدون نياز به ابزار، قابليت لوپينگ، سه خانه سايز 2.5
قابليت لوپينگ:	دارد
ويژگي گلند:	گلند پلي آميدي
سايز گلند:	PG13.5
جنس بدنه:	آلومينيومی دايكستی
پوشش بدنه:	رنگ پودري الكترواستاتيك
رنگ بدنه:	شيري
RAL رنگ بدنه:	RAL9002
جنس ديفيوزر/ شيشه:	شيشه سكوريت شده
طرح ديفيوزر/ شيشه:	تخت
ويژگي ديفيوزر/ شيشه:	به ضخامت 5 ميليمتر
جنس لنز:	پلي كرباتي شفاف
ويژگي لنز:	پخش نور متقارن با لنز
پخش نور:	درجه 90
جنس نوار آببندي:	سيليكونی
ويژگي نوار آببندي:	مقاومت حرارتی بالا
نوع بسته بندي:	نايلون و كارتن
ساير مشخصات و ويژگي ها:	دسته فولادي با پانچهاي متعدد براي نصب در شرايط گوناگون و رنگ آميزي با رنگ الكترواستاتيك شيري، وجود اتصالات مدرج براي تنظيم زاويه نصب با فواصل 5 درجه
وزن (كيلوگرم):	8.4
ابعاد(ميليمتر):	Ø475x60
مقاومت مكانيكي:	IK08

اطلاعات مندرج در این بروشور همواره آخرین ویرایش مشخصات محصولات مازی نور می باشد و در عین حال
برای بهبود مستمر محصولات، مازی نور حق دارد در هر لحظه بدون اطلاع قبلی تغییراتی در محصولات ایجاد نماید.

M312HTWLED8740-W

هرکولد HT - چراغ LED ضد نم و غبار(IP66 HT) با توان 170 وات، 28000 لومن دماي رنگ نور 4000 کلوين و پخش نور متقارن باز -شيري

نمودار فتومتريک

Glare Evaluation According to UGR

ρ Ceiling		70	70	50	50	30	70	70	50	50	30
ρ Walls		50	30	50	30	30	50	30	50	30	30
ρ Floor		20	20	20	20	20	20	20	20	20	20
Room Size X	Y	Viewing direction at right angles to lamp axis					Viewing direction parallel to lamp axis				
2H	2H	24.3	25.3	24.6	25.5	25.8	24.4	25.4	24.7	25.6	25.8
	3H	24.3	25.2	24.6	25.5	25.7	24.4	25.3	24.7	25.5	25.8
	4H	24.2	25.1	24.6	25.4	25.6	24.3	25.1	24.6	25.4	25.7
	6H	24.2	25.0	24.5	25.2	25.5	24.2	25.0	24.6	25.3	25.6
	8H	24.1	24.9	24.5	25.2	25.5	24.2	24.9	24.5	25.2	25.5
	12H	24.1	24.8	24.5	25.1	25.4	24.2	24.9	24.5	25.2	25.5
4H	2H	24.2	25.1	24.5	25.3	25.6	24.3	25.1	24.6	25.4	25.7
	3H	24.2	24.9	24.6	25.2	25.6	24.3	25.0	24.6	25.3	25.6
	4H	24.2	24.8	24.6	25.1	25.5	24.2	24.9	24.6	25.2	25.5
	6H	24.1	24.7	24.5	25.0	25.4	24.2	24.7	24.6	25.1	25.5
	8H	24.1	24.6	24.5	25.0	25.4	24.1	24.6	24.6	25.0	25.4
	12H	24.1	24.5	24.5	24.9	25.3	24.1	24.5	24.5	24.9	25.4
8H	4H	24.1	24.6	24.5	25.0	25.4	24.2	24.6	24.6	25.0	25.4
	6H	24.0	24.4	24.5	24.8	25.3	24.1	24.5	24.5	24.9	25.3
	8H	24.0	24.3	24.5	24.8	25.3	24.0	24.4	24.5	24.8	25.3
	12H	24.0	24.2	24.4	24.7	25.2	24.0	24.3	24.5	24.8	25.3
12H	4H	24.1	24.5	24.5	24.9	25.3	24.1	24.5	24.6	25.0	25.4
	6H	24.0	24.3	24.5	24.8	25.2	24.0	24.4	24.5	24.8	25.3
	8H	24.0	24.2	24.4	24.7	25.2	24.0	24.3	24.5	24.8	25.3
Variation of the observer position for the luminaire distances S											
S = 1.0H		+1.7 / -4.1					+1.7 / -3.9				
S = 1.5H		+3.3 / -6.5					+3.2 / -6.7				
S = 2.0H		+5.2 / -7.4					+5.1 / -7.6				

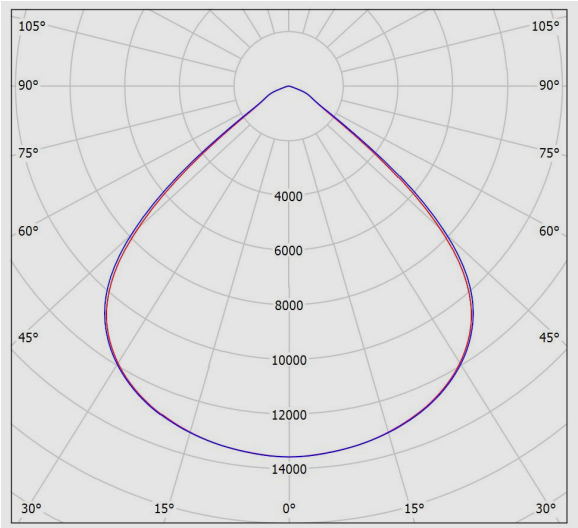

نقشه فنی

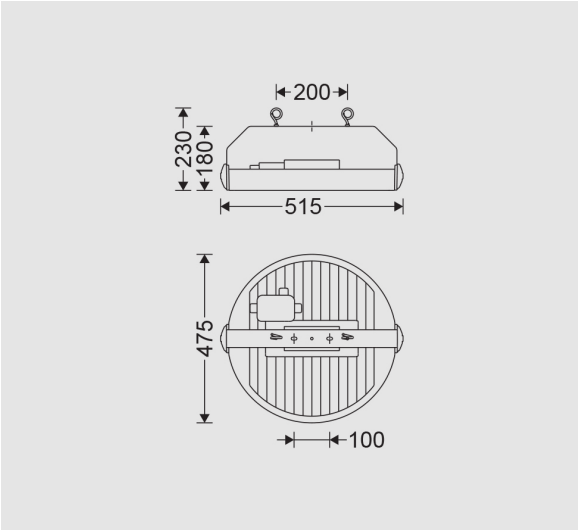

اطلاعات مندرج در این بروشور همواره آخرین ویرایش مشخصات محصولات مازی نور می باشد و در عین حال
برای بهبود مستمر محصولات، مازی نور حق دارد در هر لحظه بدون اطلاع قبلی تغییراتی در محصولات ایجاد نماید.