M311WLED7730-S

اپتیلوکس - چراغ LED ضد نم و غبار پروژکتوري (IP66) با توان 150 وات 23000 لومن ، دماي رنگ نور 3000 کلوین و پخش نور متقارن باز - طوسي

معرفی محصول

چراغ پروژکتوری اپتیلوکس با طراحی پیشرفته مازی‌نور برای کاربری‌های پروژکتوری طراحی شده است. ساختار محکم، بادوام و آیرودینامیك و درجه حفاظت (IP66) از ویژگي‌هاي این چراغ است.

جدول اطلاعات فنی

نام چراغ:	اپتیلوکس
کد کاتالوگ/ کد محصول:	M311WLED7730-S
نوع نصب:	نصب عمودی به پایه، نصب به دیوار با براکت، دیواري روکار، سقفي روکار، نصب افقی به پایه، نصب به کف
کاربرد:	نورپردازي فضاي آزاد، محیط هاي ورزشي
نوع منبع نور:	LED
تعداد لامپ/ ماژول:	3
دماي رنگ نور:	3000K - Warm White
منبع نور:	LED
ثبات شار نوري:	بیش از 100.000 ساعت
رده بندي ثبات شار نوري:	L85
ضریب نمود رنگ:	بیش از 70
توان چراغ (وات):	150
شار نوري چراغ (لومن):	23000
بازدهي چراغ (لومن بر وات):	153
درجه حفاظت:	IP66
کلاس عایقی:	Class I
حداکثر دماي محیطي کارکرد:	55°C
حداقل دماي محیطي کارکرد:	-30°C

اطلاعات مندرج در این بروشور همواره آخرین ویرایش مشخصات محصولات مازی نور می باشد و در عین حال
برای بهبود مستمر محصولات، مازی نور حق دارد در هر لحظه بدون اطلاع قبلی تغییراتی در محصولات ایجاد نماید.

M311WLED7730-S

اپتیلوکس - چراغ LED ضد نم و غبار پروژکتوري (IP66) با توان 150 وات 23000 لومن ، دماي رنگ نور 3000 کلوین و پخش نور متقارن باز - طوسي

بالاست/درایور:	درایور الکترونیکی جریان ثابت با ضریب توان بیش از 0.9
فلیکر:	Flicker Free
ويژگي بالاست/درايور:	Dimmable (1-10V)، Non-dimmable
ويژگي بالاست/درايور (كانال هاي خروجي):	تك كاناله
ولتاژ نامي تغذيه:	100~277 VAC±10%
فركانس نامي ولتاژ تغذيه:	50/60 Hz
جنس سيم و كابل:	سيم مفتولي PVC
اندازه (سطح مقطع) سيم و كابل:	0.5
ويژگي سوكت و پلاگ:	سه خانه سايز 2.5
قابلیت لوپینگ:	دارد
ويژگي گلند:	گلند پلي آميدي
سايز گلند:	PG13.5
جنس بدنه:	آلومینیومی دایکستی
پوشش بدنه:	رنگ پودري الكترواستاتيك
رنگ بدنه:	طوسی
RAL رنگ بدنه:	RAL7043
ويژگي بدنه:	طراحي ويژه براي جلوگيري از افزايش حرارت
جنس ديفيوزر/ شيشه:	شيشه سكوريت شده
طرح ديفيوزر/ شيشه:	شفاف تخت
ويژگي ديفيوزر/ شيشه:	به ضخامت 6 ميليمتر
جنس لنز:	پلي كرباتي شفاف
پخش نور:	درجه 90
جنس نوار آببندي:	سيليكوني
ويژگي نوار آببندي:	مقاومت حرارتی بالا، حفاظت در برابر غبار و تأمین آببندي، مقاوم در برابر فشار
جنس اتصالات داخلي:	روكش گالوانيزه
جنس اتصالات خارجي:	روكش داكرومت
نوع بسته بندي:	نايلون و كارتن
ساير مشخصات و ويژگي ها:	اتصالات مدرج براي تنظيم زاويه با فواصل 5 درجه و ضامن مربوطه، لنزهاي اكريليكي با بازدهي بالا
وزن (كيلوگرم):	7
ابعاد(ميليمتر):	440x415x85
مقاومت مكانيكي:	IK10
سفارشات خاص (روتين آپشن):	ديفيوزر شيشه‌ای شفاف با پوشش نانو، سناريوهاي اختصاصي Timer Dimming، بدنه چراغ به رنگ مشکی

M311WLED7730-S

اپتیلوکس - چراغ LED ضد نم و غبار پروژکتوري (IP66) با توان 150 وات 23000 لومن ، دماي رنگ نور 3000 کلوین و پخش نور متقارن باز - طوسي

نمودار فتومتریک

Glare Evaluation According to UGR

ρ Ceiling		70	70	50	50	30	70	70	50	50	30
ρ Walls		50	30	50	30	30	50	30	50	30	30
ρ Floor		20	20	20	20	20	20	20	20	20	20
Room Size X	Y	Viewing direction at right angles to lamp axis					Viewing direction parallel to lamp axis				
2H	2H	24.9	26.0	25.2	26.2	26.4	24.9	26.0	25.2	26.2	26.4
	3H	24.9	25.8	25.2	26.1	26.3	24.9	25.8	25.2	26.1	26.3
	4H	24.8	25.7	25.2	26.0	26.2	24.8	25.7	25.2	26.0	26.2
	6H	24.8	25.6	25.1	25.9	26.1	24.8	25.5	25.1	25.8	26.1
	8H	24.7	25.5	25.1	25.8	26.1	24.7	25.5	25.1	25.8	26.1
	12H	24.7	25.4	25.1	25.7	26.1	24.7	25.4	25.1	25.7	26.0
4H	2H	24.8	25.7	25.1	25.9	26.2	24.8	25.7	25.1	25.9	26.2
	3H	24.8	25.5	25.2	25.9	26.2	24.8	25.5	25.2	25.8	26.2
	4H	24.8	25.4	25.2	25.7	26.1	24.8	25.4	25.2	25.7	26.1
	6H	24.7	25.3	25.1	25.6	26.0	24.7	25.2	25.1	25.6	26.0
	8H	24.7	25.2	25.1	25.6	26.0	24.7	25.2	25.1	25.5	25.9
	12H	24.7	25.1	25.1	25.5	25.9	24.6	25.1	25.1	25.5	25.9
8H	4H	24.7	25.2	25.1	25.6	26.0	24.7	25.2	25.1	25.6	26.0
	6H	24.6	25.0	25.1	25.5	25.9	24.6	25.0	25.1	25.4	25.9
	8H	24.6	24.9	25.1	25.4	25.9	24.6	24.9	25.0	25.4	25.8
	12H	24.6	24.8	25.0	25.3	25.8	24.5	24.8	25.0	25.3	25.8
12H	4H	24.7	25.1	25.1	25.5	25.9	24.7	25.1	25.1	25.5	25.9
	6H	24.6	24.9	25.1	25.4	25.9	24.6	24.9	25.0	25.4	25.8
	8H	24.6	24.8	25.0	25.3	25.8	24.5	24.8	25.0	25.3	25.8
Variation of the observer position for the luminaire distances S											
S = 1.0H		+1.7 / -4.2					+1.7 / -4.0				
S = 1.5H		+3.3 / -6.6					+3.2 / -6.9				
S = 2.0H		+5.2 / -7.6					+5.1 / -7.8				
Standard table		BK00					BK00				
Correction Summand		6.5					6.5				
Corrected Glare Indices referring to 23000lm Total Luminous Flux											

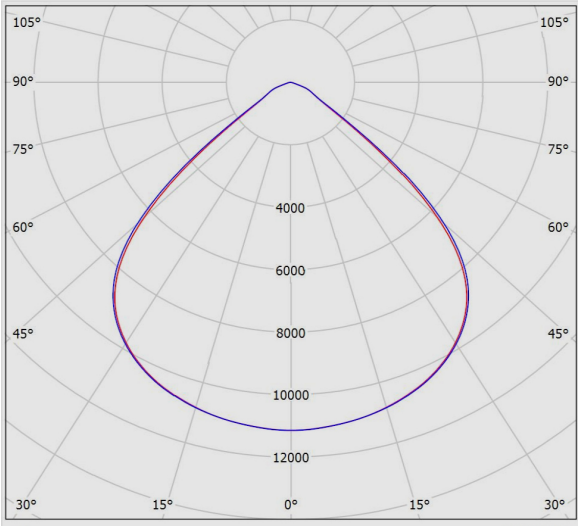

نقشه فنی

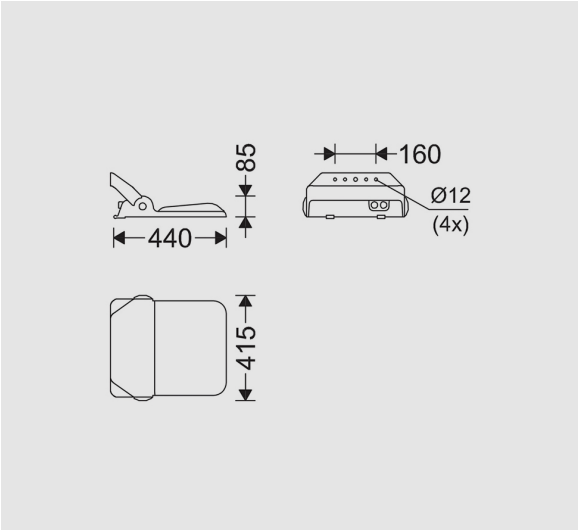

اطلاعات مندرج در این بروشور همواره آخرین ویرایش مشخصات محصولات مازی نور می باشد و در عین حال
برای بهبود مستمر محصولات، مازی نور حق دارد در هر لحظه بدون اطلاع قبلی تغییراتی در محصولات ایجاد نماید.