**M311NLED9750-S**

## اپتیلوکس - چراغ LED ضد نم و غبار پروژکتوري (IP66) با توان 200 وات 31000 لومن ، دماي رنگ نور 5000 کلوین و پخش نور متقارن تیز - طوسي

### معرفی محصول

چراغ پروژکتوری اپتیلوکس با طراحی پیشرفته مازی‌نور برای کاربری‌های پروژکتوری طراحی شده است. ساختار محکم، بادوام و آیرودینامیك و درجه حفاظت (IP66) از ویژگي‌هاي این چراغ است.

### جدول اطلاعات فنی

| | |
|---|---|
| نام چراغ: | اپتیلوکس |
| کد کاتالوگ/ کد محصول: | M311NLED9750-S |
| نوع نصب: | نصب عمودی به پایه، نصب به دیوار با براکت، دیواري روکار، سقفي روکار، نصب افقی به پایه، نصب به کف |
| کاربرد: | نورپردازي فضاي آزاد، محیط هاي ورزشي |
| نوع منبع نور: | LED |
| تعداد لامپ/ ماژول: | 4 |
| دماي رنگ نور: | 5000K - DayLight |
| منبع نور: | LED |
| ثبات شار نوري: | بیش از 100.000 ساعت |
| رده بندي ثبات شار نوري: | L90 |
| ضریب نمود رنگ: | بیش از 70 |
| توان چراغ (وات): | 200 |
| شار نوري چراغ (لومن): | 31000 |
| بازدهي چراغ (لومن بر وات): | 155 |
| درجه حفاظت: | IP66 |
| کلاس عایقی: | Class I |
| حداکثر دماي محیطي کارکرد: | 50°C |
| حداقل دماي محیطي کارکرد: | -30°C |


اطلاعات مندرج در این بروشور همواره آخرین ویرایش مشخصات محصولات مازی نور می باشد و در عین حال
برای بهبود مستمر محصولات، مازی نور حق دارد در هر لحظه بدون اطلاع قبلی تغییراتی در محصولات ایجاد نماید.

**M311NLED9750-S**

## اپتيلوكس - چراغ LED ضد نم و غبار پروژكتوري (IP66) با توان 200 وات 31000 لومن ، دماي رنگ نور 5000 كلوين و پخش نور متقارن تيز - طوسي

| | |
|---|---|
| بالاست/درايور: | درایور الکترونیکی جریان ثابت با ضریب توان بیش از 0.9 |
| فليكر: | Flicker Free |
| ويژگي بالاست/درايور: | Dimmable (1-10V) |
| ويژگي بالاست/درايور (كانال هاي خروجي): | تك كاناله |
| ولتاژ نامي تغذيه: | 100~277 VAC±10% |
| فركانس نامي ولتاژ تغذيه: | 50/60 Hz |
| جنس سيم و كابل: | سيم مفتولي PVC |
| اندازه (سطح مقطع) سيم و كابل: | 0.5 |
| جنس ترمينال : | پلي كربنات |
| ويژگي سوكت و پلاگ: | سه خانه سايز 2.5 |
| قابليت لوپينگ: | دارد |
| ويژگي گلند: | گلند پلي آميدي |
| سايز گلند: | PG13.5 |
| جنس بدنه: | آلومینیومی دایکستی |
| پوشش بدنه: | رنگ پودري الكترواستاتيك |
| رنگ بدنه: | طوسی |
| RAL رنگ بدنه: | RAL7043 |
| ويژگي بدنه: | طراحي ويژه براي جلوگيري از افزايش حرارت |
| جنس ديفيوزر/ شيشه: | شيشه سكوريت شده |
| طرح ديفيوزر/ شيشه: | شفاف تخت |
| ويژگي ديفيوزر/ شيشه: | به ضخامت 6 ميليمتر |
| جنس لنز: | اكريليكي شفاف |
| پخش نور: | درجه 25 |
| جنس نوار آببندي: | سيليكونی |
| ويژگي نوار آببندي: | حفاظت در برابر غبار و تأمين آببندي، مقاوم در برابر فشار، مقاومت حرارتی بالا |
| جنس اتصالات داخلي: | روكش گالوانيزه |
| جنس اتصالات خارجي: | روكش داكرومت |
| نوع بسته بندي: | نايلون و كارتن |
| ساير مشخصات و ويژگي ها: | دسته فولادي با پانچهاي متعدد براي نصب در شرايط گوناگون و رنگ آميزي با رنگ الكترواستاتيك طوسي، وجود اتصالات مدرج براي تنظيم زاويه نصب با فواصل 5 درجه |
| وزن (كيلوگرم): | 7 |
| ابعاد(ميليمتر): | 440x415x85 |
| مقاومت مكانيكي: | IK10 |

**M311NLED9750-S**

## اپتیلوکس - چراغ LED ضد نم و غبار پروژکتوري (IP66) با توان 200 وات 31000 لومن ، دماي رنگ نور 5000 کلوین و پخش نور متقارن تیز - طوسي

| | |
|---|---|
| سفارشات خاص (روتین آپشن): | سناریوهاي اختصاصي Timer Dimming، بدنه چراغ به رنگ مشکی، دیفیوزر شیشه‌ای شفاف با پوشش نانو |



اطلاعات مندرج در این بروشور همواره آخرین ویرایش مشخصات محصولات مازی نور می باشد و در عین حال
برای بهبود مستمر محصولات، مازی نور حق دارد در هر لحظه بدون اطلاع قبلی تغییراتی در محصولات ایجاد نماید.

**M311NLED9750-S**

# اپتیلوکس - چراغ LED ضد نم و غبار پروژکتوري (IP66) با توان 200 وات 31000 لومن ، دماي رنگ نور 5000 کلوین و پخش نور متقارن تیز - طوسي

## نمودار فتومتریک

**Glare Evaluation According to UGR**

| | | | | | | | | | | | |
|---|---|---|---|---|---|---|---|---|---|---|---|
| ρ Ceiling | | 70 | 70 | 50 | 50 | 30 | 70 | 70 | 50 | 50 | 30 |
| ρ Walls | | 50 | 30 | 50 | 30 | 30 | 50 | 30 | 50 | 30 | 30 |
| ρ Floor | | 20 | 20 | 20 | 20 | 20 | 20 | 20 | 20 | 20 | 20 |
| Room Size X | Y | Viewing direction at right angles to lamp axis | | | | | Viewing direction parallel to lamp axis | | | | |
| 2H | 2H | 24.0 | 24.9 | 24.2 | 25.1 | 25.4 | 23.7 | 24.7 | 24.0 | 24.9 | 25.1 |
| | 3H | 24.9 | 25.8 | 25.2 | 26.0 | 26.3 | 24.6 | 25.5 | 24.9 | 25.7 | 26.0 |
| | 4H | 25.2 | 26.0 | 25.5 | 26.3 | 26.5 | 24.8 | 25.6 | 25.1 | 25.9 | 26.2 |
| | 6H | 25.2 | 26.0 | 25.6 | 26.3 | 26.6 | 24.9 | 25.6 | 25.2 | 25.9 | 26.2 |
| | 8H | 25.2 | 26.0 | 25.6 | 26.3 | 26.6 | 24.9 | 25.6 | 25.2 | 25.9 | 26.2 |
| | 12H | 25.2 | 25.9 | 25.6 | 26.2 | 26.5 | 24.8 | 25.5 | 25.2 | 25.8 | 26.2 |
| 4H | 2H | 24.4 | 25.2 | 24.7 | 25.5 | 25.8 | 24.2 | 25.0 | 24.5 | 25.3 | 25.6 |
| | 3H | 25.5 | 26.2 | 25.8 | 26.5 | 26.8 | 25.2 | 25.9 | 25.6 | 26.2 | 26.5 |
| | 4H | 25.8 | 26.4 | 26.2 | 26.7 | 27.1 | 25.5 | 26.1 | 25.9 | 26.4 | 26.8 |
| | 6H | 25.9 | 26.4 | 26.3 | 26.8 | 27.2 | 25.6 | 26.1 | 26.0 | 26.5 | 26.9 |
| | 8H | 25.9 | 26.4 | 26.3 | 26.8 | 27.2 | 25.6 | 26.1 | 26.0 | 26.5 | 26.9 |
| | 12H | 25.9 | 26.3 | 26.3 | 26.7 | 27.2 | 25.6 | 26.0 | 26.0 | 26.4 | 26.8 |
| 8H | 4H | 25.9 | 26.3 | 26.3 | 26.7 | 27.1 | 25.6 | 26.1 | 26.0 | 26.4 | 26.8 |
| | 6H | 26.0 | 26.4 | 26.5 | 26.8 | 27.3 | 25.7 | 26.1 | 26.2 | 26.5 | 27.0 |
| | 8H | 26.0 | 26.3 | 26.5 | 26.8 | 27.3 | 25.7 | 26.0 | 26.2 | 26.5 | 27.0 |
| | 12H | 26.0 | 26.3 | 26.5 | 26.7 | 27.2 | 25.7 | 26.0 | 26.2 | 26.4 | 26.9 |
| 12H | 4H | 25.8 | 26.3 | 26.3 | 26.7 | 27.1 | 25.6 | 26.0 | 26.0 | 26.4 | 26.8 |
| | 6H | 26.0 | 26.3 | 26.5 | 26.8 | 27.2 | 25.7 | 26.0 | 26.2 | 26.5 | 26.9 |
| | 8H | 26.0 | 26.3 | 26.5 | 26.7 | 27.2 | 25.7 | 26.0 | 26.2 | 26.4 | 26.9 |
| Variation of the observer position for the luminaire distances S | | | | | | | | | | | |
| S = 1.0H | | +0.2 / -0.3 | | | | | +0.2 / -0.3 | | | | |
| S = 1.5H | | +0.4 / -0.8 | | | | | +0.5 / -0.9 | | | | |
| S = 2.0H | | +1.0 / -1.5 | | | | | +1.2 / -1.7 | | | | |
| Standard table | | BK03 | | | | | BK03 | | | | |
| Correction Summand | | 8.3 | | | | | 8.0 | | | | |
| Corrected Glare Indices referring to 31000lm Total Luminous Flux | | | | | | | | | | | |

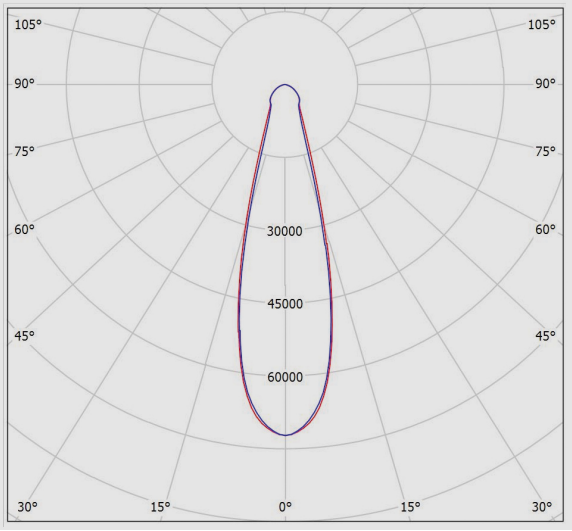


## نقشه فنی

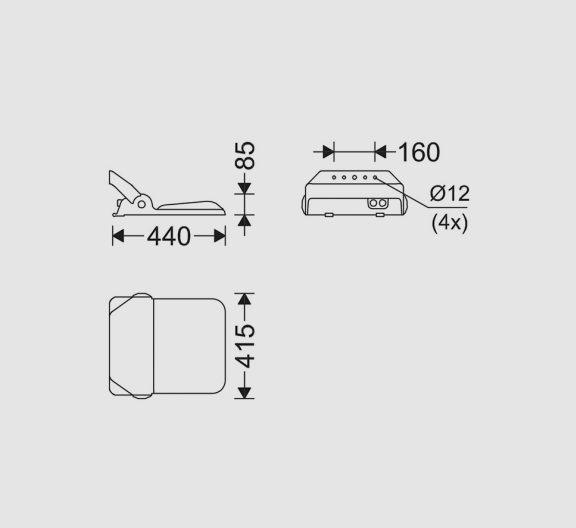




اطلاعات مندرج در این بروشور همواره آخرین ویرایش مشخصات محصولات مازی نور می باشد و در عین حال
برای بهبود مستمر محصولات، مازی نور حق دارد در هر لحظه بدون اطلاع قبلی تغییراتی در محصولات ایجاد نماید.