M610B2CPLED3830-W

توليپ - چراغ پاركي توليپ (نور به لوله سفيد)

Optimax | LED | 3000K | IP65 | ECG | RAL 9003 | Flicker Free

معرفی محصول

چراغ پارکی LED توليپ با طراحی پیشرفته مازی‌نور برای روشنایی فضای آزاد، پارك‌ها و فضاهای سبز طراحی شده است. ساختار محکم و بادوام، بازدهي زياد، صرفه‌جويی در مصرف انرژی، سازگاری با محیط زیست و درجه حفاظت (IP65) از ويژگي‌هاي اين چراغ است.

جدول اطلاعات فنی

نام چراغ:	توليپ
کد کاتالوگ/ کد محصول:	M610B2CPLED3830-W
نوع نصب:	نصب روی دیوار با براکت، نصب عمودی به پایه، نصب به دیوار با براکت، نصب عمودی به پایه با براکت دوطرفه
کاربرد:	فضاي سبز
نوع منبع نور:	LED
تعداد لامپ/ ماژول:	1
دماي رنگ نور:	3000K - Warm White
منبع نور:	LED
ثبات شار نوري:	بيش از 100.000 ساعت
رده بندي ثبات شار نوري:	L85
ضريب نمود رنگ:	بيش از 90
توان چراغ (وات):	26
شار نوري چراغ (لومن):	2600
بازدهي چراغ (لومن بر وات):	100
درجه حفاظت:	IP65
کلاس عایقی:	Class I
حداكثر دماي محيطي كاركرد:	55°C
بالاست/درایور:	درایور الکترونیکی جریان ثابت با ضریب توان بیش از 0.9
فلیکر:	Flicker Free

اطلاعات مندرج در این بروشور همواره آخرین ویرایش مشخصات محصولات مازی نور می باشد و در عین حال
برای بهبود مستمر محصولات، مازی نور حق دارد در هر لحظه بدون اطلاع قبلی تغییراتی در محصولات ایجاد نماید.

M610B2CPLED3830-W

توليپ - چراغ پاركي توليپ (نور به لوله سفيد)

ويژگي بالاست/درايور:	مقاوم در برابر اتصال کوتاه ،Non-dimmable
ويژگي بالاست/درايور (كانال هاي خروجي):	تك كاناله
ولتاژ نامي تغذيه:	220~240 VAC±10%
فركانس نامي ولتاژ تغذيه:	50/60 Hz
جنس سيم و كابل:	سيم مفتولي PVC
اندازه (سطح مقطع) سيم و كابل:	0.5
جنس ترمينال :	پلي كربنات
ویژگی ترمینال:	اتصال سیم بدون نیاز به ابزار، دوخانه سایز 2.5، قابلیت لوپینگ، سه خانه سایز 2.5
جنس بدنه:	آلومینیومی دایکستی
پوشش بدنه:	رنگ پودري الكترواستاتيك
رنگ بدنه:	سفید
RAL رنگ بدنه:	RAL9003
جنس رفلكتور:	ورق آلومینیومی
پوشش رفلكتور:	رنگ پودری الکترواستاتیك سفید
جنس ديفيوزر/ شيشه:	حباب پلی کربنات
طرح ديفيوزر/ شيشه:	شفاف
پخش نور:	پاركي
جنس نوار آببندي:	سیلیکونی
جنس اتصالات داخلي:	روکش گالوانیزه
جنس اتصالات خارجي:	روکش داکرومت
نوع بسته بندي:	نایلون و کارتن
وزن (كيلوگرم):	3.9
ابعاد(ميليمتر):	Ø450x455
مقاومت مكانيكي:	IK07

اطلاعات مندرج در این بروشور همواره آخرین ویرایش مشخصات محصولات مازی نور می باشد و در عین حال
برای بهبود مستمر محصولات، مازی نور حق دارد در هر لحظه بدون اطلاع قبلی تغییراتی در محصولات ایجاد نماید.

M610B2CPLED3830-W

توليپ - چراغ پاركي توليپ (نور به لوله سفيد)

نمودار فتومتریک

Glare Evaluation According to UGR

ρ Ceiling		70	70	50	50	30	70	70	50	50	30
ρ Walls		50	30	50	30	30	50	30	50	30	30
ρ Floor		20	20	20	20	20	20	20	20	20	20
Room Size X	Y	Viewing direction at right angles to lamp axis					Viewing direction parallel to lamp axis				
2H	2H	20.6	22.0	21.1	22.5	23.0	23.5	24.9	24.0	25.4	25.9
	3H	22.1	23.4	22.7	23.9	24.5	25.4	26.7	26.0	27.2	27.8
	4H	22.9	24.0	23.4	24.6	25.2	26.4	27.6	27.0	28.1	28.7
	6H	23.5	24.6	24.1	25.2	25.8	27.4	28.5	27.9	29.0	29.6
	8H	23.8	24.9	24.4	25.5	26.1	27.8	28.9	28.4	29.4	30.1
	12H	24.1	25.1	24.7	25.7	26.3	28.2	29.2	28.8	29.8	30.5
4H	2H	21.4	22.6	21.9	23.1	23.7	23.7	24.9	24.3	25.4	26.0
	3H	23.1	24.1	23.6	24.6	25.3	25.8	26.8	26.3	27.3	28.0
	4H	23.9	24.8	24.5	25.4	26.1	26.9	27.8	27.5	28.4	29.0
	6H	24.8	25.6	25.4	26.2	26.9	28.0	28.8	28.6	29.4	30.1
	8H	25.1	25.9	25.8	26.5	27.2	28.5	29.3	29.1	29.9	30.6
	12H	25.5	26.2	26.1	26.8	27.5	29.0	29.7	29.7	30.4	31.1
8H	4H	24.4	25.1	25.0	25.8	26.5	27.0	27.7	27.6	28.4	29.1
	6H	25.4	26.0	26.1	26.7	27.5	28.2	28.9	28.9	29.5	30.3
	8H	25.9	26.5	26.6	27.1	27.9	28.9	29.4	29.5	30.1	30.9
	12H	26.3	26.8	27.0	27.5	28.3	29.5	30.0	30.2	30.7	31.5
12H	4H	24.5	25.2	25.1	25.8	26.5	27.0	27.7	27.6	28.3	29.1
	6H	25.6	26.1	26.2	26.8	27.6	28.3	28.8	28.9	29.5	30.3
	8H	26.1	26.6	26.8	27.3	28.1	28.9	29.4	29.6	30.1	30.9
Variation of the observer position for the luminaire distances S											
S = 1.0H		+0.1 / -0.1					+0.2 / -0.2				
S = 1.5H		+0.2 / -0.3					+0.5 / -0.4				
S = 2.0H		+0.3 / -0.6					+0.9 / -0.8				
Standard table		BK07					---				
Correction Summand		9.4					---				
Corrected Glare Indices referring to 2800lm Total Luminous Flux											

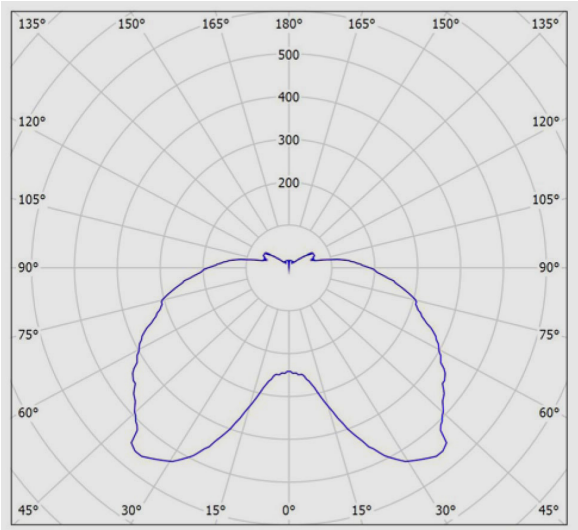

نقشه فنی

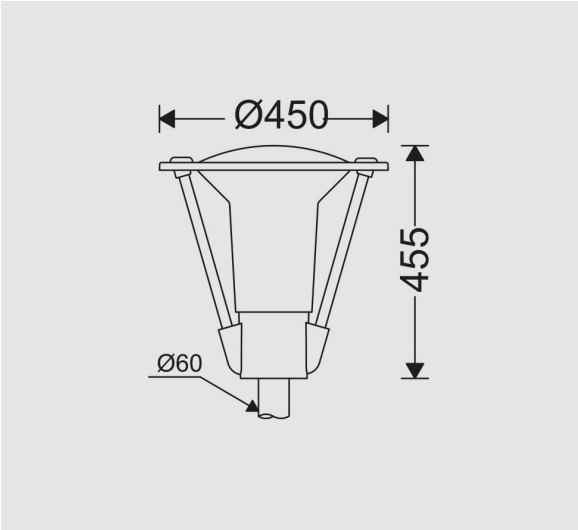

اطلاعات مندرج در این بروشور همواره آخرین ویرایش مشخصات محصولات مازی نور می باشد و در عین حال
برای بهبود مستمر محصولات، مازی نور حق دارد در هر لحظه بدون اطلاع قبلی تغییراتی در محصولات ایجاد نماید.