M440E145LED2AF-W

اينفينيتي E - چراغ خطي اينفينيتي E روكار/آويز

4000K | Thru Wiring | ECG | RAL 9003 | Flicker Free | DALI | ON/OFF | PUSH | Primax | LED

معرفی محصول

چراغ خط نوري روكار/آويز اينفينيتی E با طراحی پیشرفته و مدرن مازی‌نور خط نوری بدون انقطاعی را برای روشنایی فضای اداری و فروشگاهی فراهم می‌آورد. طراحي زيبا، پخش يكنواخت نور، صرفه‌جويی در مصرف انرژی و فقدان زندگی نور از ویژگی‌های این چراغ است.

جدول اطلاعات فنی

نام چراغ:	اينفينيتي E
كد كاتالوگ/ كد محصول:	M440E145LED2AF-W
نوع نصب:	سقفي روكار، نصب به ديوار با براكت، سقفي توكار - يكپارچه، آويز
كاربرد:	هتل ها و مراكز پذيرايي، گالري ها و موزه ها، ساختمان هاي اداري و آموزشي و درماني، فروشگاه ها، هايپر ماركت
نوع منبع نور:	LED
تعداد لامپ/ ماژول:	1
دماي رنگ نور:	4000K - Neutral White
منبع نور:	LED
ثبات شار نوري:	بيش از 80.000 ساعت
رده بندي ثبات شار نوري:	L70
ضريب نمود رنگ:	بيش از 80
توان چراغ (وات):	39
شار نوري چراغ (لومن):	4500
بازدهي چراغ (لومن بر وات):	115
درجه حفاظت:	-
كلاس عايقی:	Class I
بالاست/درايور:	درايور الكترونيكی جريان ثابت با ضريب توان بيش از 0.9
فليكر:	Flicker Free

اطلاعات مندرج در این بروشور همواره آخرین ویرایش مشخصات محصولات مازی نور می باشد و در عین حال
برای بهبود مستمر محصولات، مازی نور حق دارد در هر لحظه بدون اطلاع قبلی تغییراتی در محصولات ایجاد نماید.

M440E145LED2AF-W

اينفينيتي E - چراغ خطي اينفينيتي E روكار/آويز

ويژگي بالاست/درايور:	مقاوم در برابر اتصال کوتاه، Non-dimmable
حالت كنترلي قابل سفارش:	On/Off، DALI، Push
ويژگي بالاست/درايور (كانال هاي خروجي):	تك كاناله
ولتاژ نامي تغذيه:	220~240 VAC±10%
فركانس نامي ولتاژ تغذيه:	50/60 Hz
جنس سيم و كابل:	سيم مفتولي PVC
اندازه (سطح مقطع) سيم و كابل:	0.5
جنس ترمينال :	پلي كربنات
ویژگی ترمینال:	سه خانه سایز 2.5، اتصال سیم بدون نیاز به ابزار، قابلیت لوپینگ
قابلیت تروایرینگ:	3*2.5
جنس بدنه:	پروفيل آلومينيومي اكسترودی
پوشش بدنه:	رنگ پودري الكترواستاتيك
رنگ بدنه:	سفید
RAL رنگ بدنه:	RAL9003
جنس سر و ته :	آلومینیومی دایکستی
جنس ديفيوزر/ شيشه:	پروفيل اكريليكي اكسترودي
طرح ديفيوزر/ شيشه:	شیری ساتن
ويژگي ديفيوزر/ شيشه:	پخش یکنواخت نور، بازدهی زیاد نور، مقاوم در برابر خش، مقاوم در برابرامواج فرابنفش (UV)
پخش نور:	متقارن یکنواخت
نوع بسته بندي:	نايلون و كارتن
ساير مشخصات و ويژگي ها:	عرضه به همراه بست نصب
وزن (كيلوگرم):	5
ابعاد(ميليمتر):	1425x63x88
مقاومت مكانيكي:	-
سفارشات خاص (روتين آپشن):	بدنه چراغ به رنگ نقره اي، بدنه چراغ به رنگ مشکی، درایور کاهش توان DALI PUSH، دماي رنگ نور 3000K

اطلاعات مندرج در این بروشور همواره آخرین ویرایش مشخصات محصولات مازی نور می باشد و در عین حال
برای بهبود مستمر محصولات، مازی نور حق دارد در هر لحظه بدون اطلاع قبلی تغییراتی در محصولات ایجاد نماید.

M440E145LED2AF-W

اینفینیتي E - چراغ خطي اینفینیتي E روکار/آویز

نمودار فتومتریک

Glare Evaluation According to UGR

ρ Ceiling		70	70	50	50	30	70	70	50	50	30
ρ Walls		50	30	50	30	30	50	30	50	30	30
ρ Floor		20	20	20	20	20	20	20	20	20	20
Room Size X	Y	Viewing direction at right angles to lamp axis					Viewing direction parallel to lamp axis				
2H	2H	18.5	19.7	18.7	20.0	20.2	20.0	21.3	20.3	21.5	21.8
	3H	19.4	20.5	19.7	20.8	21.1	21.4	22.5	21.7	22.8	23.1
	4H	19.7	20.7	20.0	21.0	21.3	21.9	23.0	22.2	23.3	23.5
	6H	19.8	20.8	20.1	21.1	21.4	22.2	23.3	22.6	23.5	23.9
	8H	19.8	20.8	20.2	21.1	21.4	22.3	23.3	22.7	23.6	23.9
	12H	19.8	20.7	20.1	21.0	21.4	22.4	23.3	22.8	23.6	24.0
4H	2H	19.0	20.1	19.4	20.4	20.7	20.3	21.4	20.7	21.7	22.0
	3H	20.1	21.0	20.5	21.4	21.7	21.8	22.7	22.2	23.0	23.4
	4H	20.5	21.3	20.9	21.6	22.0	22.4	23.2	22.8	23.6	23.9
	6H	20.7	21.4	21.1	21.8	22.2	22.8	23.5	23.2	23.9	24.3
	8H	20.7	21.4	21.1	21.7	22.2	23.0	23.6	23.4	24.0	24.4
	12H	20.7	21.3	21.1	21.7	22.1	23.0	23.6	23.5	24.0	24.5
8H	4H	20.7	21.3	21.1	21.7	22.1	22.5	23.1	22.9	23.5	23.9
	6H	20.9	21.5	21.4	21.9	22.4	23.0	23.5	23.4	23.9	24.4
	8H	21.0	21.5	21.5	21.9	22.4	23.1	23.6	23.6	24.0	24.5
	12H	21.0	21.4	21.5	21.9	22.4	23.2	23.6	23.7	24.1	24.6
12H	4H	20.7	21.3	21.1	21.7	22.1	22.4	23.0	22.9	23.4	23.9
	6H	21.0	21.4	21.4	21.9	22.3	22.9	23.4	23.4	23.9	24.3
	8H	21.0	21.4	21.5	21.9	22.4	23.1	23.5	23.6	24.0	24.5
Variation of the observer position for the luminaire distances S											
S = 1.0H		+0.2 / -0.3					+0.1 / -0.2				
S = 1.5H		+0.4 / -0.8					+0.5 / -0.6				
S = 2.0H		+0.9 / -1.5					+1.1 / -1.3				
Standard table		BK03					BK05				
Correction Summand		3.1					6.1				
Corrected Glare Indices referring to 4500lm Total Luminous Flux											

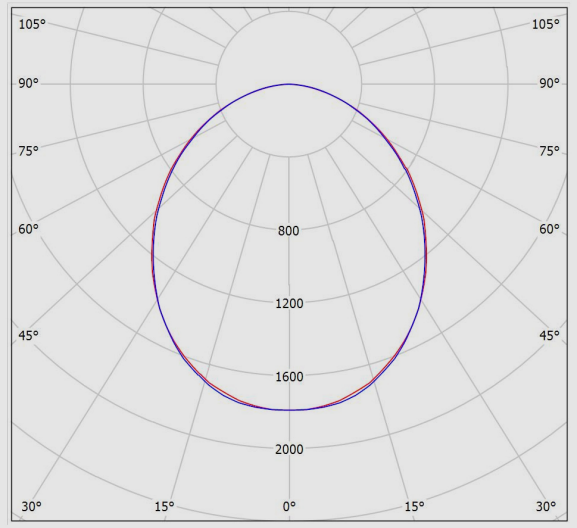

نقشه فنی

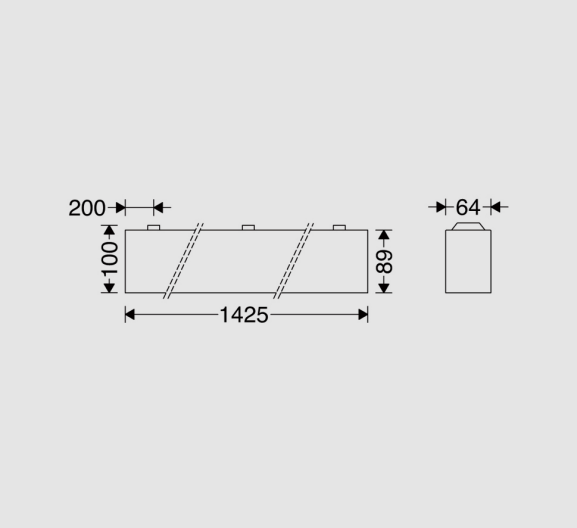

اطلاعات مندرج در این بروشور همواره آخرین ویرایش مشخصات محصولات مازی نور می باشد و در عین حال
برای بهبود مستمر محصولات، مازی نور حق دارد در هر لحظه بدون اطلاع قبلی تغییراتی در محصولات ایجاد نماید.