**M588IPD8LED4V40-W**

## دیانا - چراغ دانلایت دیانا توکار دهانه 20

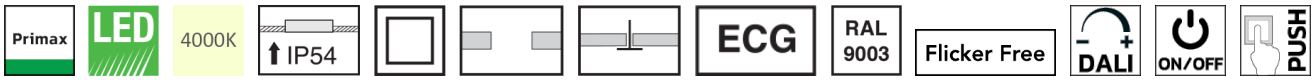

### معرفی محصول

چراغ دانلایت توکار دیانا با طراحی پیشرفته مازی‌نور در اندازه‌های متنوع، به صورت نصب توکار در حفره‌هایی به قطر مختلف عرضه می‌گردد و برای ساختمان‌های اداری و تجاری مدرن مناسب است. عمر طولانی قطعات روشنایی، فقدان اشعه فرابنفش (UV)، صرفه‌جویی در مصرف انرژی، سازگاری با محیط زیست و ضریب نمود رنگ بیش از 90 از ویژگي‌هاي این چراغ است.

### جدول اطلاعات فنی

| | |
|---|---|
| نام چراغ: | دیانا |
| کد کاتالوگ/ کد محصول: | M588IPD8LED4V40-W |
| نوع نصب: | سقفي توکار - سازه نمایان، سقفي توکار - یکپارچه |
| کاربرد: | ساختمان هاي اداري و آموزشي و درماني، فروشگاه ها، هتل ها و مراکز پذیرایي، گالري ها و موزه ها |
| نوع منبع نور: | برق مستقیم با ضریب توان بیش از 0.9 LED |
| تعداد لامپ/ ماژول: | 1 |
| دماي رنگ نور: | 4000K - Neutral White |
| منبع نور: | LED |
| ثبات شار نوري: | بیش از 100.000 ساعت |
| رده بندي ثبات شار نوري: | L85 |
| ضریب نمود رنگ: | بیش از 90 |
| توان چراغ (وات): | 25 |
| شار نوري چراغ (لومن): | 2600 |
| بازدهي چراغ (لومن بر وات): | 104 |
| درجه حفاظت: | از پایین IP54 |
| کلاس عایقی: | Class II |
| بالاست/درایور: | درایور الکترونیکی جریان ثابت با ضریب توان بیش از 0.9 |
| فلیکر: | Flicker Free |
| ویژگي بالاست/درایور: | مقاوم در برابر اتصال کوتاه، Non-dimmable |
| حالت کنترلي قابل سفارش: | On/Off، DALI، Push |


اطلاعات مندرج در این بروشور همواره آخرین ویرایش مشخصات محصولات مازی نور می باشد و در عین حال
برای بهبود مستمر محصولات، مازی نور حق دارد در هر لحظه بدون اطلاع قبلی تغییراتی در محصولات ایجاد نماید.

**M588IPD8LED4V40-W**

## دیانا - چراغ دانلایت دیانا توکار دهانه 20

| | |
|---|---|
| ويژگي بالاست/درايور (كانال هاي خروجي): | تك كاناله |
| ولتاژ نامي تغذيه: | 220~240 VAC±10% |
| فركانس نامي ولتاژ تغذيه: | 50/60 Hz |
| جنس سيم و كابل: | سيم مفتولي PVC |
| اندازه (سطح مقطع) سيم و كابل: | 0.5 |
| جنس ترمينال : | پلي كربنات |
| ویژگی ترمینال: | دوخانه سایز 2.5، اتصال سیم بدون نیاز به ابزار، قابلیت لوپینگ، سه خانه سایز 2.5 |
| جنس بدنه: | آلومینیومی دایکستی |
| پوشش بدنه: | رنگ پودري الكترواستاتيك |
| رنگ بدنه: | سفید |
| RAL رنگ بدنه: | RAL9003 |
| جنس ديفيوزر/ شيشه: | ورق پلی استایرن |
| طرح ديفيوزر/ شيشه: | سفید ساتن |
| ويژگي ديفيوزر/ شيشه: | بدون کاهش بازدهی و ضریب نا مشهودی منبع نور تا 90 درصد، پخش متقارن و یکنواخت نور، کنترل زنندگی نور |
| پخش نور: | متقارن یکنواخت |
| جنس نوار آببندي: | سیلیکونی |
| جنس بست نصب: | استنلس استیل |
| ویژگی بست نصب: | امکان نصب چراغ در سقف هایی با ضخامت های مختلف |
| نوع بسته بندي: | نایلون و کارتن |
| وزن (کیلوگرم): | 1 |
| ابعاد(میلیمتر): | Ø220x73 |
| مقاومت مكانيكي: | - |
| سفارشات خاص (روتين آپشن): | درایور کاهش توان DALI PUSH |


اطلاعات مندرج در این بروشور همواره آخرین ویرایش مشخصات محصولات مازی نور می باشد و در عین حال
برای بهبود مستمر محصولات، مازی نور حق دارد در هر لحظه بدون اطلاع قبلی تغییراتی در محصولات ایجاد نماید.

**M588IPD8LED4V40-W**

## دیانا - چراغ دانلایت دیانا توکار دهانه 20

### نمودار فتومتریک

**Glare Evaluation According to UGR**

| ρ Ceiling | | 70 | 70 | 50 | 50 | 30 | 70 | 70 | 50 | 50 | 30 |
|---|---|---|---|---|---|---|---|---|---|---|---|
| ρ Walls | | 50 | 30 | 50 | 30 | 30 | 50 | 30 | 50 | 30 | 30 |
| ρ Floor | | 20 | 20 | 20 | 20 | 20 | 20 | 20 | 20 | 20 | 20 |
| Room Size X | Y | Viewing direction at right angles to lamp axis | | | | | Viewing direction parallel to lamp axis | | | | |
| 2H | 2H | 20.4 | 21.6 | 20.7 | 21.8 | 22.0 | 20.4 | 21.6 | 20.7 | 21.8 | 22.0 |
| | 3H | 21.6 | 22.7 | 22.0 | 23.0 | 23.3 | 21.6 | 22.7 | 22.0 | 23.0 | 23.3 |
| | 4H | 22.1 | 23.1 | 22.4 | 23.4 | 23.6 | 22.1 | 23.1 | 22.4 | 23.4 | 23.6 |
| | 6H | 22.3 | 23.3 | 22.7 | 23.6 | 23.9 | 22.3 | 23.3 | 22.7 | 23.6 | 23.9 |
| | 8H | 22.4 | 23.3 | 22.7 | 23.6 | 23.9 | 22.4 | 23.3 | 22.7 | 23.6 | 23.9 |
| | 12H | 22.4 | 23.2 | 22.7 | 23.6 | 23.9 | 22.4 | 23.2 | 22.7 | 23.6 | 23.9 |
| 4H | 2H | 20.8 | 21.8 | 21.1 | 22.1 | 22.4 | 20.8 | 21.8 | 21.1 | 22.1 | 22.4 |
| | 3H | 22.3 | 23.1 | 22.6 | 23.5 | 23.8 | 22.3 | 23.1 | 22.6 | 23.5 | 23.8 |
| | 4H | 22.8 | 23.6 | 23.2 | 23.9 | 24.3 | 22.8 | 23.6 | 23.2 | 23.9 | 24.3 |
| | 6H | 23.1 | 23.8 | 23.6 | 24.2 | 24.6 | 23.1 | 23.8 | 23.6 | 24.2 | 24.6 |
| | 8H | 23.2 | 23.8 | 23.7 | 24.2 | 24.7 | 23.2 | 23.8 | 23.7 | 24.2 | 24.7 |
| | 12H | 23.3 | 23.8 | 23.7 | 24.2 | 24.7 | 23.3 | 23.8 | 23.7 | 24.2 | 24.7 |
| 8H | 4H | 23.0 | 23.6 | 23.4 | 24.0 | 24.4 | 23.0 | 23.6 | 23.4 | 24.0 | 24.4 |
| | 6H | 23.4 | 23.9 | 23.9 | 24.3 | 24.8 | 23.4 | 23.9 | 23.9 | 24.3 | 24.8 |
| | 8H | 23.6 | 24.0 | 24.0 | 24.4 | 24.9 | 23.6 | 24.0 | 24.0 | 24.4 | 24.9 |
| | 12H | 23.6 | 24.0 | 24.1 | 24.5 | 24.9 | 23.6 | 24.0 | 24.1 | 24.5 | 24.9 |
| 12H | 4H | 23.0 | 23.5 | 23.4 | 23.9 | 24.4 | 23.0 | 23.5 | 23.4 | 23.9 | 24.4 |
| | 6H | 23.4 | 23.9 | 23.9 | 24.3 | 24.8 | 23.4 | 23.9 | 23.9 | 24.3 | 24.8 |
| | 8H | 23.6 | 24.0 | 24.1 | 24.4 | 24.9 | 23.6 | 24.0 | 24.1 | 24.4 | 24.9 |
| Variation of the observer position for the luminaire distances S | | | | | | | | | | | |
| S = 1.0H | | +0.2 / -0.3 | | | | | +0.2 / -0.3 | | | | |
| S = 1.5H | | +0.4 / -0.8 | | | | | +0.4 / -0.8 | | | | |
| S = 2.0H | | +0.8 / -1.3 | | | | | +0.8 / -1.3 | | | | |
| Standard table | | BK04 | | | | | BK04 | | | | |
| Correction Summand | | 2.6 | | | | | 2.6 | | | | |
| Corrected Glare Indices referring to 3000lm Total Luminous Flux | | | | | | | | | | | |

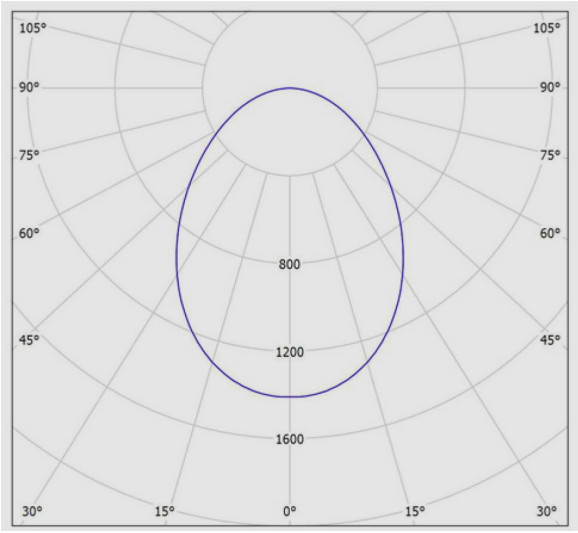


### نقشه فنی

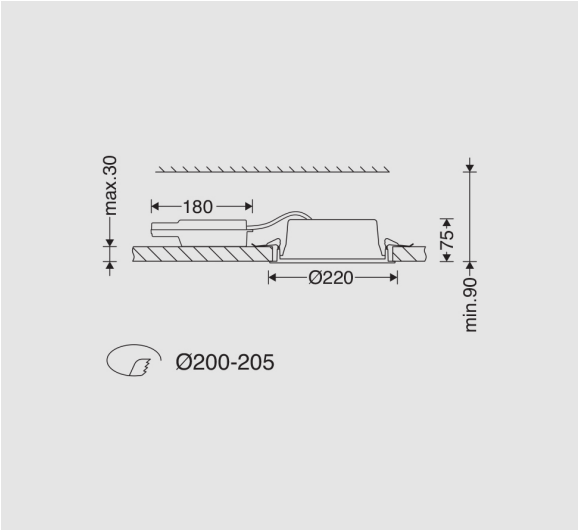




اطلاعات مندرج در این بروشور همواره آخرین ویرایش مشخصات محصولات مازی نور می باشد و در عین حال
برای بهبود مستمر محصولات، مازی نور حق دارد در هر لحظه بدون اطلاع قبلی تغییراتی در محصولات ایجاد نماید.